روشن کردن و رانندگی

میتسوبیشی لنسر LANCER

خدمات نصب باتری خودرو در محل

021 88200200

فصل چهارم

روشن کردن و رانندگی

کیان باتری

رانندگی مقرون به صرفه

برای رانندگی مقرون به صرفه، چندین ملزومات تکنیکی وجود دارد که باید رعایت شوند. برای داشتن خودرویی با مصرف سوخت پایین، موتور آن باید به درستی تنظیم شده باشد. برای دستیابی به عمر بیشتری از خودرو و کارکرد مقرون به صرفه‌ی آن ما به شما پیشنهاد می‌کنیم که خودروی خود را در فواصل زمانی منظم مطابق با سرویس‌های استاندارد معاینه فنی نمایید.

مصرف سوخت و تولید گازهای خروجی و سرو صدا بشدت تحت تأثیر عادات رانندگی و همچنین شرایط عملیاتی خاص هستند. برای به حداقل رساندن سایش ترمز ها، لاستیک‌ها، موتور و همچنین برای کاهش آلودگی محیطی نکات زیر باید در نظر گرفته شوند.

شروع به حرکت

از شتاب سریع و حرکت ناگهانی بپرهیزید، چنین حرکاتی موجب افزایش مصرف سوخت خواهد شد.

تعویض دنده

تعویض دنده باید تنها در سرعت مناسب خودرو و موتور انجام بگیرد. همواره از بالاترین دنده ممکن در سرعت خود استفاده نمایید.

ترافیک شهری

حرکت و توقف‌های پی در پی موجب افزایش مصرف متوسط سوخت می‌شود. در تعیین مسیر، خیابان‌هایی را بر گزینید که ترافیک روانی داشته باشند. هنگام رانندگی در خیابان‌های شلوغ از حرکت در دنده‌ی سنگین در سرعت بالای موتور خودداری نمایید.

کارکرد درجای موتور

خودرو حتی هنگام کارکرد درجا، سوخت مصرف می‌نماید. تا حد امکان از حرکت درجای موتور بپرهیزید.

سرعت

در سرعت‌های بالاتر خودرو سوخت بیشتری مصرف می‌شود. از حرکت در بالاترین سرعت خودرو خودداری نمایید. حتی کمی رها کردن پدال گاز می‌تواند مقدار قابل توجهی در مصرف سوخت صرفه جویی نماید.

فشار باد لاستیک‌ها

فشار باد لاستیک‌ها را در فواصل زمانی منظم بازدید نمایید. فشار کم لاستیک‌ها باعث افزایش مقاومت جاده و افزایش مصرف سوخت می‌شود. به علاوه کاهش فشار باد لاستیک‌ها بر روی فرسودگی لاستیک‌ها و پایداری آن‌ها تأثیر منفی می‌گذارد.

حمل بار

از رانندگی با اضافه بار وسایل غیر ضروری خودداری کنید، بخصوص هنگام رانندگی در شهر که حرکت و توقف‌های پی در پی خواهید داشت، چرا که افزایش وزن خودرو به شدت روی مصرف سوخت تأثیر خواهد گذاشت.

شروع به کار موتور در حالت سرد

روشن کردن خودرو هنگامی که موتور سرد است، سوخت زیادی مصرف می‌کند.

همچنین با درجا کارکردن زیاد موتور و گرم شدن زیاد آن، مصرف غیر ضروری سوخت خواهید داشت. پس از روشن شدن موتور بلافاصله شروع به حرکت کنید.

تهویه مطبوع

استفاده از سیستم تهویه مطبوع باعث افزایش مصرف سوخت می‌شود.

کیان باتری

رانندگی و مصرف دارو

به طور مشابه، داروهای تجویزی یا غیر تجویزی بر سطح هوشیاری، درک و زمان عکس‌العمل شما تأثیر دارد. هنگامی که تحت تأثیر این نوع دارو ها قصد رانندگی دارید با پزشک معالج خود مشورت نمایید.

تکنیک‌های رانندگی بی خطر

امنیت رانندگی و محافظت در برابر مصدومیت به طور کامل نمی‌تواند تأمین شود. با این حال به شما پیشنهاد می‌کنیم که به موارد زیر توجه خاصی داشته باشید.

کمربند ایمنی

قبل از روشن نمودن خودرو، اطمینان حاصل کنید که شما و سایر سرنشینان کمربند های خود را بسته‌اید.

کیان باتری

هشدار!

- با انتخاب کفپوش لاستیکی‌ای که برای خودرویتان مناسب است جلوی گیر کردن آن‌ها به پدال‌ها را بگیرید. برای جلوگیری از اینکه کفپوش لاستیکی از جای خود سر بخورد آن‌ها را بوسیله ای ثابت نگه‌دارید.
توجه کنید که اگر کفپوش لاستیکی روی پدال‌ها را بگیرد و یا کفپوش روی کفپوش دیگر قرار بگیرد، دسترسی به پدال‌ها را مختل کرده و منجر به **حادثه** خواهد شد.

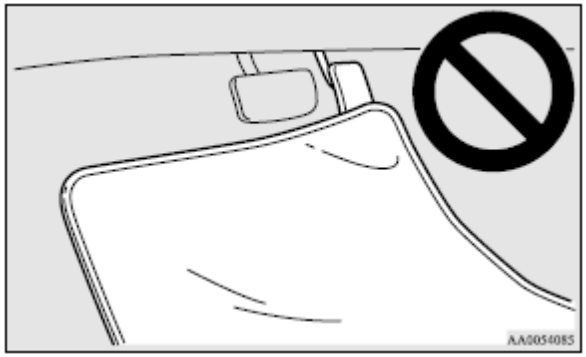

- هرگز کودکان را در خودروی خود درحالی‌که سوئیچ خودرو درون آن است تنها نگذارید. کودکان ممکن است با وسایل کنترلی آن بازی کرده و منجر به **حادثه** شوند.
- اطمینان حاصل نمایید که نوزادان و خردسالان مطابق با قوانین و مقررات و برای حداکثر حفاظت در **حادثه** در خودرو مقید شده‌اند.
- از بازی کردن کودکان در قسمت نگهداری اثاثیه خودداری کنید. بسیار خطرناک است که هنگام رانندگی به کودکان اجازه‌ی بازی در آن محدوده بدهید.

بارگیری اثاثیه

هنگام بارگیری اثاثیه، توجه کنید که بالاتر از ارتفاع صندلی‌ها بار نزنید. این مسئله نه تنها باعث کور کردن دید پشت می‌شود بلکه هنگام ترمز های شدید ممکن است اثاثیه به سمت اتاقک سرنشین پرتاب شود.

کیان باتری

توصیه های رانندگی در مدت آب بندی

در مدت آب بندی خودرو برای ۱۰۰۰ کیلومتر اول، پیشنهاد می‌شود که از دستورالعمل و توصیه های زیر برای راندن خودروی جدید خود برای کمک به عمر طولانی و همچنین صرفه جویی و کارایی آن استفاده کنید:

- دور موتور را بیش از حد بالا نبرید.
- از شروع به حرکت و شتاب گرفتن سریع و ترمز ناگهانی و حرکت با سرعت بالا در زمان طولانی بپرهیزید.
- از سرعت پیشنهاد شده در زمان آب بندی نشان داده شده در زیر استفاده کنید. لطفاً توجه کنید که باید مطابق سرعت مجاز حرکت نمایید.
- از محدوده های بارگیری تجاوز ننمایید.
- از حمل تریلر اجتناب کنید.

خودروهای دارای جعبه دنده دستی M/T

خودروهای بنزینی فاقد موتور MIVEC

تعویض دنده	محدوده‌ی سرعت		
	مدل‌های ۱۶۰۰	مدل‌های ۱۸۰۰	مدل‌های ۲۰۰۰
دنده ۱	30 km/h	30 km/h	30 km/h
دنده ۲	60 km/h	60 km/h	60 km/h
دنده ۳	90 km/h	85 km/h	85 km/h
دنده ۴	125 km/h	115 km/h	120 km/h
دنده ۵	155 km/h	145 km/h	150 km/h

خودروهای بنزینی با موتور MIVEC

تعویض دنده	محدوده سرعت	
	مدل‌های ۱۸۰۰	
	خودروهای دارای لاستیک ۱۶ اینچی	خودروهای دارای لاستیک ۱۸ اینچی
دنده ۱	30 km/h	30 km/h
دنده ۲	65 km/h	65 km/h
دنده ۳	95 km/h	95 km/h
دنده ۴	125 km/h	115 km/h
دنده ۵	155 km/h	160 km/h

کیان باتری

خودروهای دیزلی فاقد موتور MIVEC

تعویض دنده	محدوده سرعت	
	خودروهای دارای لاستیک ۱۶ اینچی	خودروهای دارای لاستیک ۱۸ اینچی
دنده ۱	20 km/h	20 km/h
دنده ۲	40 km/h	40 km/h
دنده ۳	65 km/h	65 km/h
دنده ۴	95 km/h	95 km/h
دنده ۵	120 km/h	120 km/h
دنده ۶	140 km/h	145 km/h

خودروهای دیزلی دارای موتور MIVEC

تعویض دنده	محدوده سرعت	
	خودروهای دارای لاستیک ۱۶ اینچی	خودروهای دارای لاستیک ۱۸ اینچی
دنده ۱	20 km/h	20 km/h
دنده ۲	45 km/h	45 km/h
دنده ۳	70 km/h	70 km/h
دنده ۴	90 km/h	90 km/h
دنده ۵	115 km/h	115 km/h
دنده ۶	140 km/h	145 km/h

خودروهای با جعبه دنده‌ی اتوماتیک A/T

تعویض دنده	محدوده سرعت
"L"پایین	25 km/h
"2" دوم	70 km/h
"3"سوم	105 km/h
"D"رانندگی	120 km/h

خودروهای با جعبه دنده‌ی CVT(دور متغییر پیوسته)

تعویض دنده		محدوده سرعت
"D"رانندگی		130 km/h
در حالت اسپورت	موقعیت ۱	50 km/h
	موقعیت ۲	60 km/h
	موقعیت ۳	70 km/h
	موقعیت ۴	90 km/h
	موقعیت ۵	120 km/h
	موقعیت ۶	130 km/h

کیان باتری

خودروهای دارای جعبه دنده با کلاچ دوقلوی SST

محدوده سرعت	تعویض دنده	
	"D"عملکرد رانندگی	در حالت اسپورت
30 km/h	D1	موقعیت ۱
50 km/h	D2	موقعیت ۲
70 km/h	D3	موقعیت ۳
95 km/h	D4	موقعیت ۴
130 km/h	D5	موقعیت ۵
150 km/h	D6	موقعیت ۶

ترمز دستی

برای پارک کردن خودرو ابتدا به طور کامل توقف کنید، ترمز دستی را به طور کامل بکشید تا بخوبی خودرو را نگاه دارد.

اعمال ترمز دستی

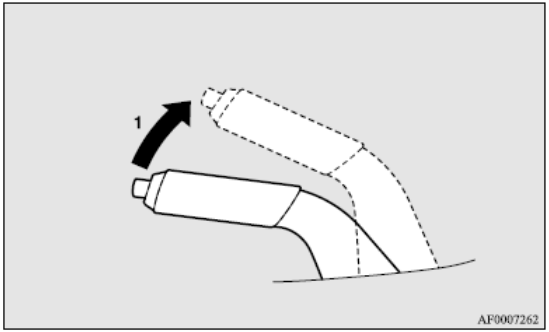

۱. پدال ترمز را محکم فشار داده و نگاه دارید سپس بدون فشردن دکمه، ترمز دستی را به بالا بکشید.

کیان باتری

هشدار!

- هنگامی که قصد استفاده از ترمزدستی را دارید، ترمز را محکم فشار داده تا خودرو به طور کامل بایستد سپس اهرم ترمز دستی را بکشید. کشیدن ترمز دستی برای خودروی در حال حرکت می‌تواند موجب قفل شدن چرخ‌های عقب شده و باعث بی تعادلی خودرو شود. همچنین ممکن است موجب عملکرد نامناسب ترمزدستی شود.

توجه:

- به اهرم ترمز دستی به اندازه کافی نیرو وارد کنید تا بتواند پس از آزاد شدن ترمز پایی، خودرو را ثابت نگاه دارد.
- در صورتی که ترمز دستی پس از رها کردن ترمز پایی توانایی ثابت نگاه داشتن خودرو را نداشته باشد باید فوراً خودرو را بازدید نمایید.

آزاد کردن ترمز دستی

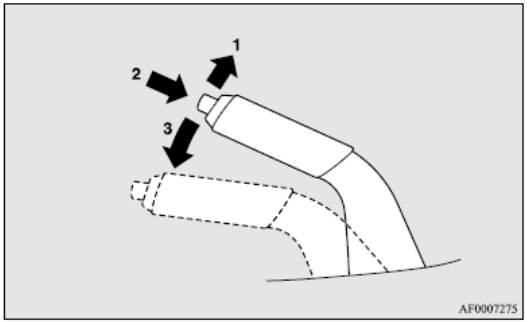

۱. پدال ترمز را محکم فشار داده و نگاه دارید سپس اهرم ترمز دستی را به آرامی به بالا بکشید.
۲. دکمه‌ی موجود در انتهای اهرم را فشار دهید.
۳. اهرم را به طور کامل پایین بیاورید.

کیان باتری

احتیاط!

- قبل از رانندگی، اطمینان حاصل کنید که ترمز دستی به طور کامل رها شده است و چراغ هشدار ترمز خاموش باشد.

اگر با ترمز دستی کامل رها نشده رانندگی کنید، علامت هشدار در صفحه نمایش نشان داده خواهد شد.

اگر با ترمز دستی کامل رها نشده رانندگی کنید، ترمز داغ می‌کند و این امر منجر به نا کارآمدی ترمز و از کار افتادگی آن می‌شود.

چراغ هشدار

علامت هشدار نوع ۱

علامت هشدار نوع ۲

احتیاط!

- اگر چراغ هشدار ترمز پس از رها شدن کامل ترمز دستی خاموش نشد، سیستم ترمز حالت غیر عادی خواهد داشت.

خودروی خود را بلافاصله بازدید نمایید.

برای جزئیات بیشتر به «چراغ هشدار ترمز» در صفحه‌ی ۳-۵۷ مراجعه نمایید.

کیان باتری

پارک کردن

برای پارک کردن خودرو، ترمز دستی را به طور کامل بکشید و سپس برای خودرو های جعبه دنده دستی M/T دنده را بر روی دنده عقب "R" قرار دهید و یا برای خودروهای جعبه دنده A/T ,CVTاتوماتیک و یا کلاچ دوقلوی SSTاهرم انتخاب (A/Tیا CVT) و یا اهرم تعویض دنده (کلاچ دوقلوی SST)را بر روی P (PARK) پارک تنظیم نمایید.

پارک کردن در سطح شیب دار

برای جلوگیری از حرکت کردن خودرو پس از پارک از دستورالعمل زیر پیروی کنید.

پارک کردن روی شیب سرپایینی

چرخ‌های جلو را رو به جدول بچرخانید و خودرو را تا تماس خفیف چرخ‌ها با جدول به جلو برانید.

برای خودروهایی با جعبه دنده دستی M/T، ترمز دستی را بکشید و اهرم دنده را بر روی دنده عقب "R" قرار دهید؛ و یا برای خودروهای A/T ,CVTو یا کلاچ دوقلوی SSTاهرم انتخاب (A/Tیا CVT) و یا اهرم تعویض دنده (کلاچ دوقلوی SST)را بر روی P (PARK) تنظیم نمایید.

در صورت لزوم از یک گوه زیر چرخ‌ها برای تثبیت استفاده نمایید.

پارک کردن روی شیب سر بالایی

چرخ‌های جلو را خلاف سمت جدول بچرخانید و خودرو را تا تماس خفیف چرخ‌ها با جدول به عقب برانید.

برای خودروهایی با جعبه دنده دستی M/T، ترمز دستی را بکشید و اهرم دنده را بر روی دنده ۱ قرار دهید؛ و یا برای خودروهای A/T ,CVTو یا کلاچ دوقلوی SSTاهرم انتخاب (A/Tیا CVT) و یا اهرم تعویض دنده (کلاچ دوقلوی SST)را بر روی P (PARK) تنظیم نمایید.

در صورت لزوم از یک گوه زیر چرخ‌ها برای تثبیت استفاده نمایید.

توجه

- اگر خودروی شما به A/T، CVTو یا کلاچ دوقلوی SST مجهز است، مطمئن شوید قبل از اینکه اهرم انتخاب (A/Tیا CVT) و یا اهرم تعویض دنده (کلاچ دوقلوی SST)را بر روی P (PARK) تنظیم نمایید ترمز دستی را بکشید. اگر اهرم انتخاب (A/Tیا CVT) و یا اهرم تعویض دنده (کلاچ دوقلوی SST) را قبل از کشیدن ترمز دستی، بر روی P (PARK) تنظیم نمایید، در دفعه بعد رانندگی، خارج نمودن اهرم انتخاب (A/Tیا CVT) و یا اهرم تعویض دنده (کلاچ دوقلوی SST) از حالت P (PARK) دشوار می‌شود و نیاز به نیروی بسیار زیادی خواهد داشت.

پارک کردن با موتور روشن

هرگز هنگامی که استراحت کوتاه کرده و یا برای باز و بسته کردن درب گاراژ خارج می‌شوید موتور را روشن نگاه ندارید. همچنین هرگز موتور را در فضای بسته یا فضایی که تهویه نا مناسب دارد روشن نگذارید.

هشدار!

- روشن گذاشتن موتور احتمال آسیب رسانی و مرگ ناشی از حرکت ناخواسته‌ی اهرم تعویض دنده (M/Tیا کلاچ SSTدوقلو) یا اهرم انتخاب (A/Tیا CVT) و یا تجمع گازهای خروجی سمی در اتاق سرنشین را در پی دارد.

کیان باتری

مکانی که پارک می‌کنید

هشدار!

- خودروی خود را در مکان‌هایی که مواد قابل اشتعال همچون علوفه یا برگ خشک می‌توانند با گازهای داغ خروجی تماس داشته باشند پارک نکنید چرا که ممکن است آتش شعله‌ور شود.

هنگام ترک خودرو

همواره کلید و قفل تمام درب‌ها را هنگام ترک خودرو با خود بردارید.

همواره خودروی خود را در مکانی با روشنایی کافی پارک کنید.

تنظیم ارتفاع فرمان

۱. در حالی که فرمان را به بالا نگاه داشته‌اید اهرم قفل جانبی آن‌را رها نمایید.
۲. فرمان را در ارتفاع مورد نظر تنظیم کنید.
۳. فرمان را توسط کشیدن دسته به بالا به طور ایمن قفل نمایید.

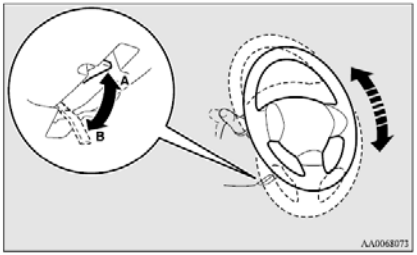

A. قفل شده
B. آزاد شده

هشدار!

- هرگز درحالت رانندگی سعی به تنظیم فرمان نکنید.

کیان باتری

آینه‌ی دید عقب داخلی

آینه‌ی دید عقب را پس از تنظیم صندلی تنظیم نمایید تا دید واضحی از عقب خودرو داشته باشید.

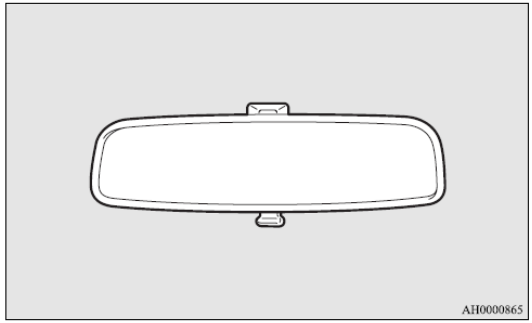

هشدار!

- تنظیم آینه دید عقب در هنگام رانندگی خطرناک است.
  همواره آینه را قبل از رانندگی تنظیم نمایید.

آینه‌ی دید عقب را برای گسترش دید از عقب تنظیم نمایید.

تنظیم موقعیت عمودی آینه

می‌توان موقعیت آینه را با بالا و پایین بردن آن تنظیم نمود.

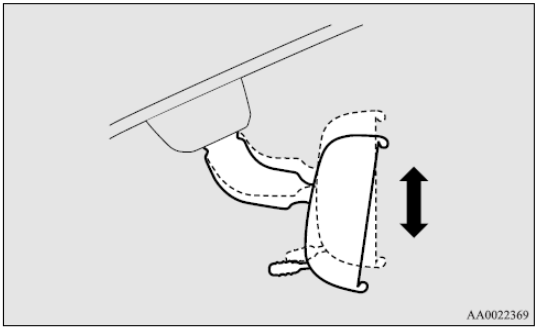

کیان باتری

تنظیم موقعیت آینه

می‌توان برای تنظیم موقعیت، آینه را به بالا، پایین و چپ و راست حرکت داد.

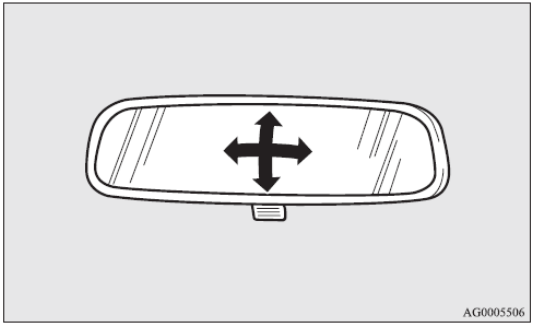

کاهش شدت نور

با استفاده از اهرم A در پایین آینه می‌توان آینه را برای کاهش شدت نور دریافتی از خودروهای عقب در هنگام رانندگی در شب تنظیم نمود.

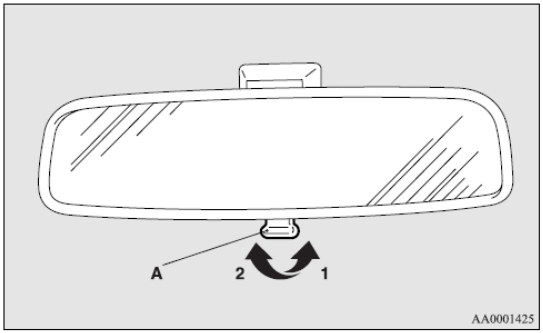

۱. عادی

۲. کاهش شدت نور

تنظیم آینه های بیرونی

تنظیم موقعیت آینه

تنظیم آینه های بغل دید عقب را هنگامی که سوئیچ باز و یا روی حالت ACC است می‌توان انجام داد.

هشدار!

- هنگام رانندگی اقدام به تنظیم آینه‌ی بیرونی ننمایید. این کار خطرناک است.
همواره آینه های را قبل از رانندگی تنظیم نمایید.
- خودروی شما به آینه‌ی نوع محدب مجهز است؛ لذا توجه شود که اشیاء واقعی و یا دیده شده در آینه ها ی تخت از آنچه در آینه محدب خودروی شما دیده می‌شوند بزرگ‌تر و نزدیک‌تر هستند.
لذا هنگام تغییر لاین حرکت از آینه برای تخمین مسافت خودروی عقبی استفاده ننمایید.

۱. اهرم Aرا در جهت آینه ای قرار دهید که قصد تنظیم آن‌را دارید.

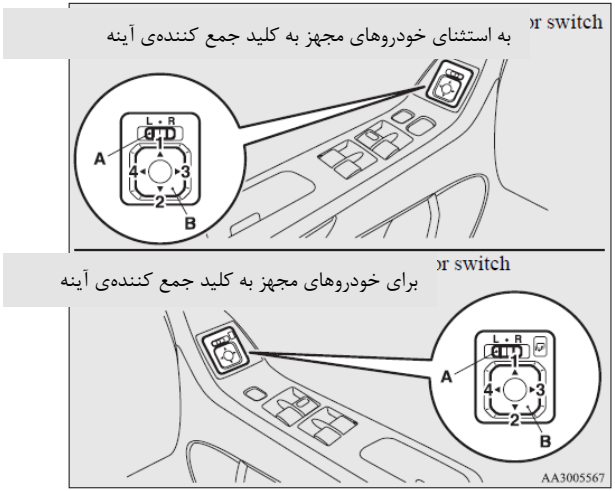

L . تنظیم آینه بغل سمت چپ

R . تنظیم آینه بغل سمت راست

کیان باتری

۲. برای تنظیم موقعیت آینه کلید Bرا به سمت چپ، راست، بالا و پایین فشار دهید.

۱. بالا

۲. پایین

۳. راست

۴. چپ

۳. اهرم A را دوباره به وضعیت وسط ● برگردانید.

جمع کردن و بازکردن آینه های بغــل

آینه بغل را می‌توان به سمت شیشه جلو تا نمود تا از آسیب دیدن در وضعیت پارک "P" شده در مسیرهای باریک جلوگیری شود.

احتیاط!
• هرگز در حالتی که آینه بغل تا شده است رانندگی ننمایید. نقص در دید عقب ممکن است منجر به **حادثه** شود.

{به استثناء خودروهای مجهز به کلید جمع کننده آینه}

آینه را با دست به سمت عقب خودرو فشار دهید تا آن‌را جمع کنید

هنگام بازکردن، آینه را به سمت جلوی خودرو فشار دهید تا صدای تق شنیده شده و در جای خود قفل شود.

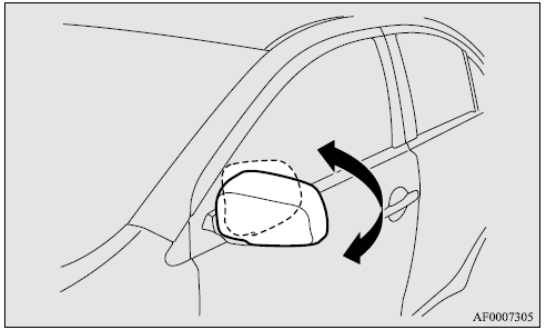

کیان باتری

جمع کردن و باز کردن آینه ها توسط کلید مربوطه

در حالتی که سوئیچ استارت روی حالت باز یا ACC قرار دارد، کلید جمع کننده‌ی آینه را فشار دهید تا آینه ها جمع شوند. کلید را دوباره فشار دهید تا آینه ها به حالت اولیه بازگردند.

پس از قرار دادن سوئیچ در حالت «قفل»، امکان استفاده از کلید جمع کننده آینه برای مدت ۳۰ ثانیه وجود خواهد داشت.

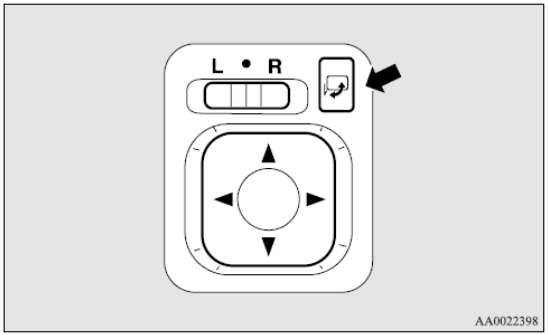

احتیاط!

- امکان جمع و باز کردن آینه ها با دست وجود دارد. پس از جمع کردن آینه با استفاده از کلید نباید با دست بازگردانده شود و تنها می‌بایست با کلید، آن‌را به حالت اول بازگردانید. اگر پس از جمع کردن آینه با کلید، آن‌را با دست باز نمایید به خوبی در جای خود قفل نمی‌شود و در حین رانندگی با نیروی باد و یا ارتعاش ممکن است حرکت کرده و دید عقب را مختل نماید.

توجه:

- دقت کنید که هنگامی که آینه در حال حرکت است دستتان گیر نکند.
- اگر آینه را با دست حرکت دهید یا توسط ضربه‌ی فرد یا شیء حرکت کند، نمی‌توان آن‌را توسط کلید مربوطه در جای خود قرار داد. در صورت چنین پیشامدی کلید جمع کننده آینه را بزنید تا آینه در جای خود جمع شود و سپس دکمه را دوباره فشار دهید تا آینه به وضعیت اولیه خود بازگردد.
- در صورت یخزدگی و از کار افتادن آینه ها، از فشردن پی در پی کلید جمع کننده بپرهیزید چرا که این کار ممکن است مدارهای موتور آینه را بسوزاند.

کیان باتری

جمع کردن و باز کردن آینه ها بدون استفاده از کلید جمع کننده

{خودروهایی با سیستم ورود بدون سوئیچ}

هنگام قفل یا باز شدن درب‌های خودرو توسط کنترل از راه دور سیستم ورود بدون سوئیچ، آینه ها به طور خودکار جمع و باز می‌شوند.

به «سیستم ورود بدون سوئیچ» در صفحه‌ی ۱ -۶ مراجعه شود.

{خودروهایی با سیستم عمل بدون سوئیچ }

هنگامی که درب‌ها توسط کلید های کنترل از راه دور و یا بدون سوئیچ هوشمند قفل یا باز می‌شوند، آینه ها به طور خودکار جمع و باز می‌شوند.

به «سیستم عملکرد بدون سوئیچ : استفاده از سیستم عملکرد بدون سوئیچ، سیستم ورود بدون سوئیچ» در صفحه‌ی ۱- ۱۶ و ۱-۶ مراجعه کنید.

توجه:

- عملکردها می‌توانند مطابق آنچه در زیر گفته می‌شود تغییر کنند. لطفاً با عاملیت مجاز **میتسوبیشی موتورز** مشورت شود.
  - هنگامی که سوئیچ خودرو بر روی حالت "باز" قرار می‌گیرد، به طور خودکار آینه ها باز شوند و هنگامی که سوئیچ بر روی خاموش قرار می‌گیرد و درها باز می‌شوند، به طور خودکار جمع می‌شوند.
  - هنگامی که خودرو تا ۳۰ کیلومتر بر ساعت سرعت می‌گیرد آینه ها باز می‌شوند.
  - عملکرد بازشدن خودکار غیر فعال شود.

آینه‌ی گرم شو

برای از بین بردن بخار و یا یخزدگی آینه های بغل دید عقب، کلید بخار زدای پنجره‌ی عقب را فشار دهید.

چراغ نشان دهنده‌ی A نیز متعاقباً روشن خواهد شد. گرم کن پس از ۲۰ دقیقه به طور خودکار خاموش خواهد شد.

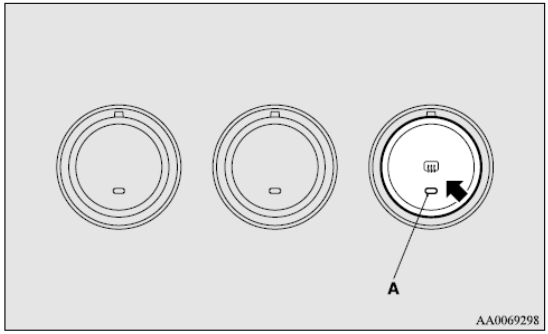

کیان باتری

سوئیچ استارت

{برای خودروهای مجهز به سیستم عملکرد بدون سوئیچ}

برای اطلاع از عملیات مربوط به خودروهای مجهز به «سیستم عملیات بدون سوئیچ استارت» در صفحه‌ی ۱-۱۹ و ۱-۳۱ مراجعه شود.

{به استثناء خودروهای مجهز به سیستم عملیات بدون سوئیچ }

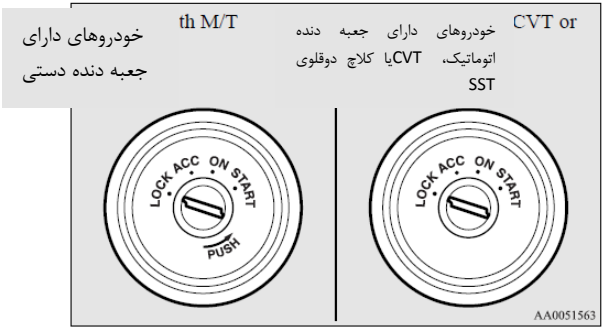

LOCK

موتور متوقف شده و فرمان قفل می‌شود. کلید در این حالت تنها می‌تواند وارد یا خارج شود.

ACC

موتور متوقف شده ولی سیستم صوتی و دیگر وسایل الکترونیکی کار می‌کنند.

ON

موتور کار می‌کند و همه‌ی وسایل الکترونیکی کار می‌کنند.

START

استارتر موتور راه می‌افتد. پس از روشن شدن موتور، سوئیچ را رها کرده و به حالت باز بر می‌گردد.

توجه:

- خودروی شما مجهز به ایموبیلایزر الکترونیک است. برای روشن کردن موتور، کد شناسایی‌ای که فرستنده/گیرنده‌ی داخلی سوییچ ارسال می‌کند باید با کد موجود درون واحد کنترلی ایموبیلایزر هم‌خوانی داشته باشد. به «ایموبیلایزر الکترونیک (سیستم استارت ضد سرقت) صفحه‌ی ۱-۴ مراجعه شود.»

کیان باتری

کارکرد قطع خودکار برق حالت ACC

در صورتی که زمان ۳۰ دقیقه سوییچ در حالت ACC قرار داشته باشد، سیستم به طور خودکار برق سیستم صوتی و دیگر وسایل الکترونیک که در حالت ACC کار می‌کنند را قطع می‌کند.

هنگامی که سوییچ از حالت ACCخارج شود برق دوباره به آن دستگاه ها باز می‌گردد.

توجه

- احتمال تغییر در کارکرد ها به شرح زیر وجود دارد
  - زمان مورد نظر برای قطع برق ممکن است تا ۶۰ دقیقه افزایش یابد.
  - کارکرد قطع برق ACC می‌تواند غیر فعال شود.

برای جزئیات بیشتر پیشنهاد می‌شود که با عاملیت مجاز **میتسوبیشی موتورز** مشورت شود.

خارج کردن کلید

برای خودروهای با جعبه دنده دستی M/T، هنگام خارج کردن کلید، آن‌را در حالت ACC قرار داده و آن‌را فشار دهید تا به حالت قفل برود و سپس آن‌را خارج نمایید.

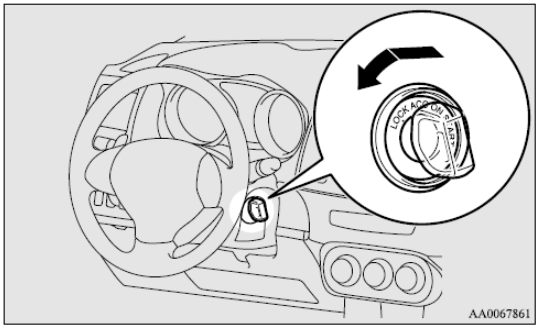

کیان باتری

استارت زدن و حرکت کردن

برای خودروهایی با جعبه دنده اتوماتیک A/T و CVT و یا کلاچ دوقلوی SST هنگام خارج کردن کلید، ابتدا اهرم انتخاب (A/Tیا CVT) و یا اهرم تعویض دنده (کلاچ دوقلوی SST) را روی P(پارک) تنظیم کنید و سپس کلید را بچرخانید تا در وضعیت قفل قرار گیرد و سپس آن‌را خارج نمایید.

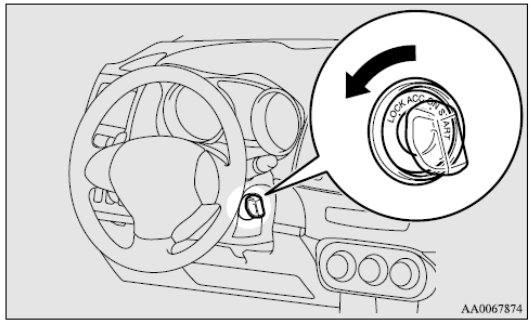

احتیاط!

- سوئیچ استارت را هنگام رانندگی خارج نکنید. فرمان قفل خواهد شد و کنترل خودرو را از دست می‌دهید.
- اگر هنگام رانندگی موتور متوقف شد سروومکانیزم ترمز از کار خواهد افتاد و کارایی ترمز گیری کاهش می‌یابد. بعلاوه سیستم کمکی فرمان خاموش شده و نیروی بیشتری برای استفاده از فرمان نیاز خواهید داشت.
- هنگامی که موتور روشن نیست برای زمان طولانی کلید را در حالت باز قرار ندهید، این کار باعث خالی شدن شارژ باطری خواهد شد.
- هنگامی که موتور روشن است کلید را در حالت استارت قرار ندهید، این کار به موتور استارتر آسیب می‌رساند.

کیان باتری

قفل فرمان

{برای خودروهای مجهز به سیستم عملکرد بدون سوئیچ}

برای اطلاعات در زمینه‌ی عملیات برای خودروهای مجهز به سیستم عملکرد بدون سوئیچ، به «سیستم عملکرد بدون سوئیچ : قفل فرمان» در صفحه ۱-۲۶ و ۱-۳۴ مراجعه شود.

{به استثناء خودروهای مجهز به سیستم عملکرد بدون سوئیچ}

قفل کردن

کلید را در موقعیت قفل خارج کنید.

فرمان را تا قفل شدن آن بچرخانید.

باز کردن

کلید را در موقعیت ACC در حالی که فرمان را کمی به چپ و راست می‌چرخانید قرار دهید.

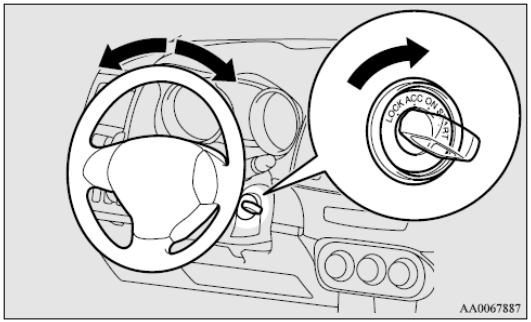

احتیاط!

- هنگام ترک کردن خودرو کلید را خارج کنید. در برخی کشورها، قرار دادن کلید در سوییچ هنگام پارک کردن خودرو ممنوع می‌باشد.

کیان باتری

روشن و خاموش کردن موتور

نکاتی برای روشن کردن

- موتور استارتر خودرو را برای زمانی بیش از ۱۰ ثانیه به طور پیوسته فعال نکنید. انجام این عمل باعث خراب شدن باطری می‌شود. اگر موتور روشن نشد کلید سوییچ را باز در حالت قفل قرار داده و چند ثانیه صبر کنید و دوباره سعی نمایید.

  انجام پی در پی این کار در حالی که استارتر در حال چرخش است، منجر به خرابی مکانیزم استارت خواهد شد.

- پس از روشن کردن موتور در هوای سرد، طوری برانید که سرعت موتور برای چند دقیقه‌ی ابتدایی کم باشد و عقربه‌ی دمای خنک کننده‌ی موتور شروع به حرکت کند. در غیر اینصورت موتور دور نخواهد گرفت و هنگام حرکت ریپ میزند.

  گرم کردن در زمانی طولانی‌تر تنها موجب مصرف سوخت خواهد شد.

- {برای خودروهای مجهز به کلاچ دوقلوی SST}

  پس از روشن شدن موتور موارد زیر رخ می‌دهند ولی نشان دهنده‌ی حالتی غیر عادی نخواهند بود.

  - ممکن است صدای کارکرد کلاچ دوقلوی SSTرا شنیده و لرزش بدنه خودرو را احساس نمایید.
  - اگر اهرم تعویض دنده را در حالت خلاص "N" قرار داده و پدال گاز را فشار دهید افزایش در سرعت موتور محدودیت خواهد داشت.

- {خودروهای دیزلی}
  - هنگامی که خودرو ثابت بوده و پدال کلاچ تا آخر فشرده شده است، دور موتور بیش از ۳۰۰۰ دور در دقیقه افزایش نخواهد یافت حتی اگر پدال سرعت فشرده شود.

هشدار!

- هرگز موتور را در محل بسته و با تهویه نامناسب بیشتر از زمان مورد نیاز برای حرکت به داخل یا خارج محل روشن نگذارید. گاز مونوکسید کربن بی بو بوده و کشنده است.

احتیاط!

- هرگز سعی در روشن کردن موتور با هل دادن خودرو نکنید.
- موتور را تا زمانی که فرصت کافی برای گرم شدن پیدا کند در بالاترین دور نگاه ندارید.
- برای جلوگیری از آسیب رسانی به موتور استارت، سوئیچ استارت را به محض اینکه موتور روشن شد رها کنید.

کیان باتری

روشن کردن موتور (خودرو های بنزینی)

{ خودروهای مجهز به سیستم عملکرد بدون سوئیچ}

برای اطلاعات در زمینه‌ی عملیات مربوط به خودروهای مجهز به سیستم عملکرد بدون سوئیچ به «سیستم عملکرد بدون سوئیچ : روشن کردن» در صفحه‌ی ۱-۲۶ و ۱-۳۵ مراجعه کنید.

{به استثناء خودروهای مجهز به سیستم عملکرد بدون سوئیچ}

مراحل روشن کردن از این قرار است:

۱. کلید را درون سوییچ قرار داده و کمربند را ببندید.
۲. اطمینان حاصل کنید که ترمز دستی کشیده شده است.
۳. پدال ترمز را فشار داده و نگاه دارید.
۴. پدال کلاچ را به طور کامل فشار دهید (جعبه دنده دستی M/T)

توجه:

- برای خودروهایی با سیستم خودکار توقف و حرکت AS&G، استارتر عمل نمی‌کند مگر اینکه پدال کلاچ به طور کامل فشرده شده باشد (به هم قفل شدگی کلاچ)

۵. در خودروهای جعبه دنده دستی M/T اهرم تعویض دنده را بر روی حالت خلاص "N" قرار دهید.

برای خودروهای مجهز به جعبه دنده‌ی A/T، CVT و یا کلاچ دوقلوی SST اطمینان حاصل کنید که اهرم انتخاب (A/Tیا CVT) یا اهرم تعویض دنده (کلاچ دوقلوی SST) بر روی حالت پارک "P" تنظیم است.

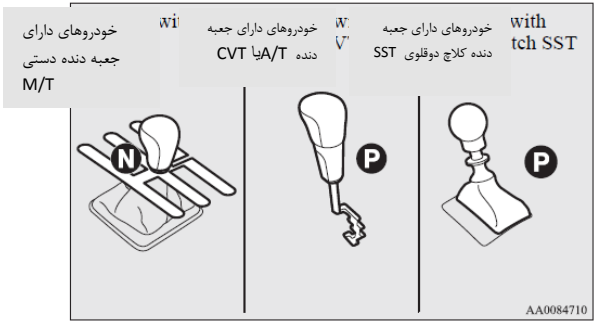

توجه:

- برای خودروهای مجهز به جعبه دنده‌ی A/Tیا CVT استارتر عمل نخواهد کرد مگر اینکه اهرم انتخاب بر روی پارک (P) و یا خلاص (N) قرار بگیرد.

در خودرو های با کلاچ دوقلوی SST استارتر عمل نخواهد کرد مگر اینکه اهرم تعویض دنده بر روی خلاص (N) قرار داده شده و پدال ترمز فشرده باشد.

به دلایل امنیتی، موتور را بر روی حالت پارک (P) روشن نمایید تا چرخ‌ها قفل باشند.

کیان باتری

۶. پس از قرار دادن سوئیچ استارت بر روی حالت "باز"، اطمینان حاصل کنید که کلیه چراغ‌های هشدار دهنده قبل از روشن شدن موتور به خوبی عمل می‌کنند.

۷. سوئیچ استارت را بر روی حالت استارت بدون فشردن پدال گاز قرار دهید و هنگامی که موتور روشن شد آن‌را رها نمایید.

توجه:

- سر و صدای کمی ممکن است هنگام روشن شدن موتور شنیده شود که پس از گرم شدن موتور از بین خواهند رفت.

هنگامی که موتور به سختی روشن می‌شود

اگر پس از چندین تلاش، موتور روشن نشود.

۱. اطمینان حاصل کنید که کلیه وسایل الکترونیکی از قبیل چراغ‌ها، دمنده-های تهویه مطبوع و بخار زدای شیشه عقب خاموش باشند.

۲. در حالی که پدال ترمز را در خودرویی که به جعبه دنده خودکار و یا CVT مجهز است و یا پدال کلاچ بر روی خودرویی که به جعبه دنده‌ی دستی مجهز است فشرده‌اید، پدال گاز را نصفه فشار داده و نگاه دارید سپس موتور را راه بیندازید. پدال گاز را رها کرده و بلافاصله موتور را روشن کنید.

۳. اگر موتور همچنان روشن نشد، موتور ممکن است بیش از حد از سوخت پر شده باشد. درحالی‌که پدال ترمز را فشرده‌اید در خودرویی که به جعبه دنده‌ی خودکار و یا CVT مجهز است و یا پدال کلاچ بر روی خودرویی که به جعبه دنده‌ی دستی مجهز است را فشرده، پدال گاز را تا آخر فشار دهید سپس موتور را برای ۵ تا ۶ ثانیه راه اندازی کنید. سوییچ استارت را به حالت قفل بازگردانید و پدال گاز را رها نمایید. چند ثانیه صبر کنید و سپس دوباره برای ۵ تا ۶ ثانیه موتور را در حالی که پدال ترمز یا پدال کلاچ را گرفته‌اید ولی پدال گاز را نفشرده‌اید راه اندازی کنید. اگر موتور روشن شد سوئیچ استارت را رها کنید. اگر موتور روشن نشد، اعمال را تکرار کنید. اگر باز هم موتور روشن نشد پیشنهاد می‌شود که خودروی خود را بازدید فنی کنید.

سرعت درجا کارکردن در نواحی با ارتفاع بالا

در مناطق با ارتفاع بالا، سرعت درجا کارکردن ممکن است بیشتر باشد. این عمل برای پایدارسازی سرعت درجا کارکردن هنگامی که سیستم فرمان برقی و دیگر سیستم‌ها در حال کار هستند انجام می‌گیرد. این عمل نشان از خرابی نمی‌باشد.

کیان باتری

{برای خودروهای مجهز به سیستم عملکرد بدون سوئیچ}

برای اطلاعات در زمینه‌ی عملیات برای خودروهای مجهز به سیستم عملکرد بدون سوئیچ، به «سیستم عملکرد بدون سوئیچ : قفل فرمان» در صفحه ۱-۲۶ و ۱-۳۵ مراجعه شود.

{به استثناء خودروهای مجهز به سیستم عملکرد بدون سوئیچ}

۱. کلید را درون سوییچ قرار داده و کمربند را ببندید
۲. اطمینان حاصل کنید که ترمز دستی کشیده شده است.
۳. پدال ترمز را فشار داده و نگاه دارید
۴. پدال کلاچ را به طور کامل فشار دهید (جعبه دنده دستی M/T)

توجه:

- برای خودروهایی با سیستم توقف و حرکت خودکار AS&G، استارتر عمل نمی‌کند مگر اینکه پدال کلاچ به طور کامل فشرده شده باشد (به هم قفل شدگی کلاچ)

۵. اهرم تعویض دنده را در حالت خلاص (N) قرار دهید

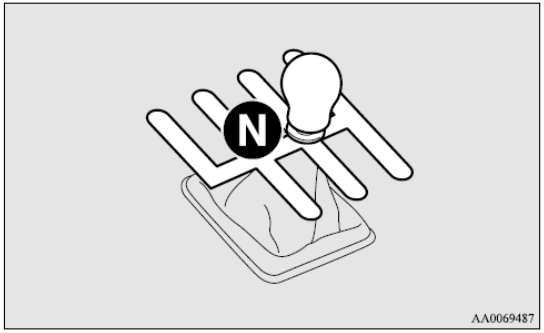

۶. سوئیچ استارت را در حالت "باز" قرار دهید.
چراغ نشان‌دهنده‌ی پیش‌گرمایش دیزل ابتدا روشن خواهد شد و سپس بعد از زمان کوتاهی خاموش می‌شود که نشان‌دهنده‌ی این است که پیش گرمایش به پایان رسیده است.

کیان باتری

توجه:

- اگر موتور سرد باشد چراغ نمایش پیش‌گرمایش دیزل برای مدت طولانی‌تری روشن می‌ماند.
- اگر ۵ ثانیه بعد از اینکه چراغ نشان‌دهنده پیش گرمایش خاموش شد موتور روشن نشد، سوئیچ استارت را بر روی حالت قفل قرار دهید. سپس کلید را بر روی حالت "باز" قرار دهید تا پیش گرمایش موتور دوباره انجام بگیرد.
- هنگامی که موتور گرم شد، چراغ نشان‌دهنده‌ی پیش گرمایش دیزل دیگر نشان داده نخواهد شد حتی اگر سوئیچ استارت بر روی حالت "باز" باشد. موتور را با قرار دادن سوئیچ استارت بر روی حالت استارت روشن نمایید.

۷. بدون فشردن پدال گاز سوئیچ استارت را بر روی حالت استارت قرار دهید و هنگامی که موتور روشن شد آن‌را رها نمایید.

توجه:

- سرو صدای کمی در حین روشن شدن موتور شنیده خواهد شد. این علائم پس از گرم شدن موتور از بین خواهند رفت.

استفاده از موتور MIVEC

موتور MIVEC به طور خودکار زمانبندی سوپاپ‌ها را بر طبق شرایط رانندگی برای دستیابی به حداکثر کارایی کنترل می‌کند.

توجه:

- برای محافظت از موتور، حالت سرعت حداکثر هنگامی که دمای سرد کننده پایین است قابل دسترسی نخواهد بود.

فرآیند یادگیری مقدار تزریق سوخت (خودروهای دیزلی)

برای کاهش گازهای خروجی و سر و صدا، موتور هراز چند گاهی یک فرآیند یادگیری برای مقدار تزریق سوخت انجام می‌دهد.

هنگامی که فرآیند یادگیری در حین وقوع است، موتور کمی صدای متفاوتی از حالت عادی خواهد داد. تغییر در صدای موتور نشان از وجود ایراد در سیستم نخواهد بود.

متوقف کردن موتور

۱. خودرو را به طور کامل متوقف کنید.
۲. در حالی که پدال ترمز را فشرده‌اید، ترمز دستی را بکشید.
۳. برای خودروهای با جعبه دنده دستی M/T، سوئیچ استارت را در حالت قفل قرار داده تا موتور متوقف شود، و سپس اهرم تعویض دنده را بر روی دنده ۱ (برای شیب سربالایی) و یا R (دنده عقب "R") برای شیب سر پایینی قرار دهید.

برای خودروهای مجهز به جعبه دنده‌ی A/T و CVT و یا کلاچ دوقلوی SSTاهرم انتخاب (A/T یا CVT) یا اهرم تعویض دنده (کلاچ دوقلوی SST) را در حالت (P) پارک قرار دهید؛ و سپس سوئیچ استارت را بر روی قفل قرار داده تا موتور از حرکت بایستد.

توجه:

- برای خودروهای با کلاچ دوقلوی SST موتور ۱ ثانیه بعد از اینکه سوئیچ استارت بر روی حالت قفل قرار می‌گیرد خاموش می‌شود و برق آن قطع می‌شود.

علت این امر در این است که از هنگامی که سوئیچ استارت بر روی قفل قرار می‌گیرد تا زمانی که موتور متوقف می‌شود، دنده های درون کلاچ دوقلوی SSTاز هم جدا می‌شوند تا در دفعه بعدی موتور به نرمی روشن شود.

دو کلاچ نصب شده در کلاچ دوقلوی SST به طور پی در پی به هم وصل و از هم جدا می‌شوند تا یک تعویض دنده‌ی نرم حاصل شود.

بعلاوه دنده روی قسمت آزاد کلاچ درگیر است که در نتیجه، تعویض دنده سریع انجام می‌گیرد.

اگر موتور در حالی متوقف شود که دنده به این صورت درگیر باشد، در دفعه بعدی که موتور روشن می‌شود مقاومت ایجاد می‌کند. در نتیجه دنده در بازه زمانی حدود ۱ ثانیه از زمان توقف موتور از درگیری خارج می‌شود.

- برای خودروهایی با کلاچ دوقلوی SSTاز اهرم تعویض دنده یا پدال گاز برای حدود ۱ ثانیه تا توقف کامل موتور استفاده ننمایید.

کیان باتری

- برای خودروهای با کلاچ دوقلوی SSTاگر دمای داخل محفظه‌ی موتور بالا باشد، پره های خنک کننده (A) به کار خود ادامه می‌دهند حتی اگر موتور خاموش شود.

در نتیجه صدای کار کردن فن‌های خنک کننده ممکن است حتی بعد از اینکه موتور خاموش شده است شنیده شوند. این صدا عادی بوده و نشان دهنده‌ی خرابی نمی‌باشد.

پس از کارکردن برای مدتی پره های خنک کننده از حرکت باز می‌ایستند.

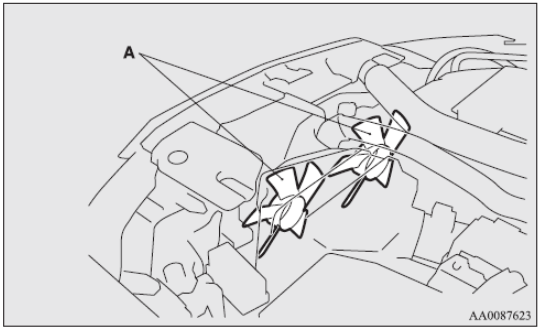

فیلتر ذرات دیزل (DPF)

فیلتر ذرات دیزل وسیله ای است که اکثر مواد ذره مانند را در برون‌پاشی خروجی موتور دیزل جذب می‌کند. فیلتر مربوطه به طور خودکار مواد جذب شده را در حین عملیات خودرو می‌سوزاند. البته در شرایط خاصی از رانندگی فیلتر قادر به سوزاندن همه‌ی ذرات به دام افتاده نمی‌باشد و در نتیجه مقدار اضافه ای از ذرات درون آن تجمع خواهند کرد.

هشدار!

- دمای فیلتر ذرات بسیار بالا است. خودروی خود را در اماکنی که مواد قابل اشتعالی مثل برگ و علف خشک وجود دارد پارک نکنید چرا که این مواد در تماس با گازهای داغ خروجی ممکن است مشتعل شوند.

احتیاط!

- از نوعی از سوخت و یا روغن موتوری که برای خودروی شما مناسب نیست استفاده ننمایید. همچنین از مواد رطوبت بر یا سایر افزودنی‌های سوختی استفاده نکنید. این مواد می‌توانند اثرات مضری بر روی فیلتر ذرات داشته باشند. به «انتخاب سوخت» در صفحه‌ی ۲ و «روغن موتور» در صفحه‌ی ۸-۶ مراجعه نمایید.

کیان باتری

توجه

- برای به حداقل رساندن احتمال تجمعات زیاد ذرات، از رانندگی برای مدت طولانی در سرعت کم و یا مسافت‌های کوتاه و پی در پی خود داری کنید
- هنگامی که فیلتر، مواد به دام افتاده را می‌سوزاند صدای موتور کمی با حالت عادی تفاوت می‌کند. تغییر در صدای موتور نشان‌دهنده نقص آن نمی‌باشد.

نمایشگر هشداردهنده ی فیلتر ذرات دیزل

علامت هشدار نوع ۱

علامت هشدار نوع ۲

نمایشگر هشدار فیلتر در مواقع کارکرد غیر عادی سیستم فیلترینگ هشدار می‌دهد.

اگر نمایشگر هشدار فیلتر ذرات دیزل در حین کار خودرو روشن شود

روشن شدن مداوم نمایشگر هشدار فیلتر نشان می‌دهد که فیلتر موفق به سوزاندن کلیه مواد به دام افتاده نشده است، در نتیجه مقدار زیادی از ذرات درون آن تجمع می‌کند. برای قادر ساختن فیلتر برای سوزاندن ذرات سعی کنید موارد زیر را در حین رانندگی رعایت نمایید.

- با نگاه داشتن عقربه‌ی نشانگر دمای خنک کننده در وسط نشانگر، برای مدت ۲۰ دقیقه در سرعت ۴۰ کیلومتر در ساعت برانید.

اگر نمایشگر هشدار فیلتر به طور مداوم روشن می‌ماند، با عاملیت مجاز **میتسوبیشی موتورز** تماس بگیرید.

احتیاط!
• لازم نیست تا دقیقاً در سرعت‌های قید شده در بالا برانید. همواره سعی کنید مطابق با مقررات منطبق با شرایط جاده رانندگی کنید.

کیان باتری

اگر نمایشگر هشدار فیلتر همزمان با چراغ هشدار موتور در حین حرکت خودرو روشن شوند

چراغ هشدار

نمایشگر هشدار نوع ۱

نمایشگر هشدار نوع ۲

اگر شرایط غیر عادی در سیستم فیلتر رخ دهد، علامت هشداردهنده فیلتر و چراغ هشدار بازدید موتور روشن می‌شود. سیستم را برای معاینه به نمایندگی مجاز **میتسوبیشی موتورز** نشان دهید.

احتیاط!

- ادامه دادن به حرکت در حالی که نمایشگر هشدار فیلتر و چراغ هشدار بازدید موتور روشن است، می‌تواند به مشکلات موتور و آسیب به فیلتر منجر شود.

احتیاط!

- بلافاصله پس از روشن نمودن موتور نباید آن‌را در سرعت‌های بالا راه بیندازید (برای مثال با گازدادن زیاد در جا و یا با شتاب گرفتن ناگهانی)
- موتور را بلافاصله پس از حرکت با سرعت زیاد یا حرکت در سربالایی‌ها خاموش نکنید. ابتدا به موتور فرصت درجا کارکردن بدهید تا به توربوشارژر اجازه‌ی خنک شدن داده شود.

کیان باتری

توربوشارژر

توربوشارژر قدرت موتور را بوسیله ی وارد کردن مقدار زیادی هوا درون سیلندر موتور افزایش می‌دهد. قسمت پره دار درون توربوشارژر با سرعت بسیار زیادی می‌چرخد و در معرض دماهای بسیار بالایی قرار دارد و با روغن موتور خنک می‌شوند. اگر روغن موتور در فواصل زمانی مناسب تعویض نشود. یاتاقان‌ها ممکن است از کار بیافتند و یا صدای ناهنجار تولید کنند.

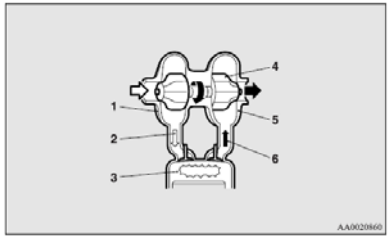

۱. کمپرسور هوا
۲. هوای فشرده شده
۳. سیلندر
۴. توربوفین
۵. توربین
۶. گاز خروجی

سیستم حرکت و توقف خودکار (AS&G)

سیستم حرکت و توقف خودکار، هنگامی که خودرو متوقف است به طور خودکار موتور را بدون استفاده از سوییچ استارت متوقف و دوباره راه اندازی می‌کند مثلاً در پشت چراغ قرمز و یا در ترافیک سنگین، این کار برای کاهش گازهای خروجی و افزایش کارایی سوخت انجام می‌گیرد.

احتیاط!

- اگر خودرو برای مدت طولانی متوقف باشد و یا خودرو را رها کرده باشید سوئیچ استارت را در وضعیت قفل قرار دهید تا موتور خاموش شود.

متوقف کردن موتور به طور خودکار

سیستم حرکت و توقف خودکار هنگامی که سوییچ بر روی وضعیت «باز» است فعال می‌شود. می‌توانید سیستم را با فشردن دکمه‌ی «حرکت و توقف خودکار» غیر فعال نمایید.

برای اطلاعات بیشتر به «غیر فعال سازی» صفحه‌ی ۴-۳۷ مراجعه کنید.

کیان باتری

۱. خودرو را متوقف کنید

درحالی‌که پدال ترمز را می‌فشارید به طور کامل پدال کلاچ را فشار داده و اهرم تعویض دنده را بر روی خلاص "N" قرار دهید.

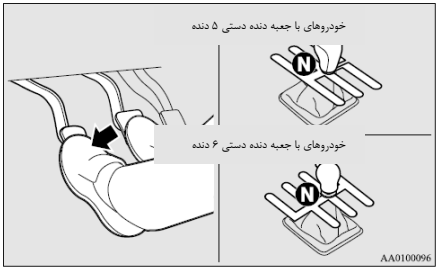

۲. پدال کلاچ را رها کنید. نشان‌دهنده /نمایشگر AS&G روشن شده و موتور به طور خودکار خاموش می‌شود.

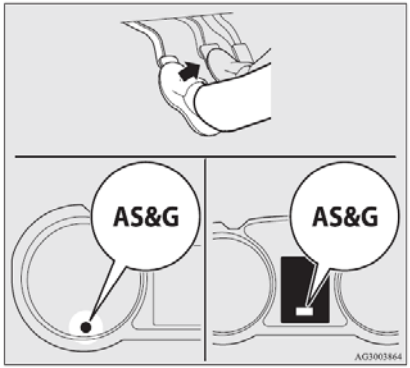

توجه:

- هنگامی که موتور به طور خودکار خاموش می‌شود، تغییراتی در عملیات رانندگی رخ می‌دهد. به موارد زیر دقت نمایید:
  - o تقویت کننده‌ی ترمز غیر فعال می‌شود و کارکرد پدال کاهش می‌یابد.
    اگر خودرو در حال حرکت باشد پدال ترمز را بیش از معمول فشار دهید.
  - o سیستم فرمان الکتریکی (EPS) غیر فعال شده و چرخاندن فرمان دشوارتر خواهد شد.

احتیاط!

- اقدامات احتیاطی زیر را هنگامی که موتور به طور خودکار خاموش می‌شود رعایت کنید. در غیر اینصورت هنگامی که خودرو دوباره روشن می‌شود اتفاق پیش بینی نشده ای ممکن است رخ دهد.
  - o پدال گاز را هنگامی که خودرو متوقف شده است فشار ندهید (بدون توجه به روشن یا خاموش بودن موتور). در غیر اینصورت هنگامی که موتور دوباره روشن می‌شود اتفاق پیش بینی نشده ای رخ خواهد داد.
  - o صندلی راننده و یا درب محفظه موتور را باز رها نکنید. اگر کمربند راننده باز باشد و یا اگر درب محفظه موتور باز باشد نشان‌دهنده‌ی AS&G برای هشدار به راننده چشمک میزند. اگر این اتفاق رخ داد موتور به طور خودکار روشن نخواهد شد حتی اگر پدال کلاچ فشرده شده باشد، کمربند دوباره بسته شده باشد و درب محفظه موتور بسته شده باشد. با فشردن پدال ترمز، فشردن کامل پدال کلاچ و قرار دادن کلید سوییچ بر روی استارت موتور را روشن نمایید

برای اطلاعات بیشتر به «روشن کردن موتور» به صفحه‌ی ۴-۲۵ مراجعه کنید.

کیان باتری

احتیاط!

- اهرم تعویض دنده را به وضعیتی جز خلاص "N" تغییر ندهید.

اگر اهرم تعویض دنده در وضعیتی بجز خلاص "N" قرار بگیرد، نشان‌دهنده/نمایشگر AS&G چشمک زده و صدای هشدار فعال می‌شود.

اگر اهرم تعویض دنده به حالت خلاص "N" تغییر کند، نشان‌دهنده/نمایشگر AS&G دیگر چشمک نخواهد زد و صدا قطع می‌شود. در صورتی که اهرم تعویض دنده در حالتی بجز خلاص "N" باشد موتور راه اندازی مجدد نخواهد شد.

توجه:

- در موارد زیر سیستم حرکت توقف خودکار عمل نکرده و موتور به طور خودکار خاموش نخواهد شد حتی اگر خودرو متوقف شود.
  - o کمربند ایمنی بسته نشده باشد
  - o درب سمت راننده باز باشد
  - o درب محفظه موتور باز باشد
  - o پس از راه اندازی مجدد خودکار موتور، سرعت خودرو از ۵ کیلومتر در ساعت تجاوز نکرده باشد.
  - o فشار مکش تقویت کننده ترمز پایین است چون پدال ترمز مرتباً فشرده شده و یا سخت‌تر از معمول فشرده می‌شود.
  - o از زمانیکه سوییچ از حالت "باز" به حالت استارت تغییر وضعیت داده است حدود ۳۰ ثانیه یا بیشتر نگذشته است. پس از روشن شدن خودکار موتور خودرو دوباره در طی ۱۰ ثانیه متوقف شده است.
  - o دمای خنک کننده‌ی موتور پایین است.
  - o دمای محیطی پایین‌تر از حدود ۳ درجه است
  - o تهویه مطبوع در حال کار بوده و اتاق سرنشین به خوبی خنک نشده است.
  - o انتخاب‌گر حالت در حالت بخار زدا قرار دارد

مراجعه شود به «بخار زدایی سریع» صفحه‌ی ۵-۱۱، ۵-۱۹، ۵-۲۸

  - o هنگامی که تهویه مطبوع در حال خودکار است و تنظیم کننده‌ی کنترل دما روی حداکثر است. داغ یا حداکثر. حالت خنک (برای خودروهای با تهویه مطبوع خودکار)
  - o مصرف انرژی الکتریکی بالا است مانند هنگامی که بخار زدای پنجره عقب یا دیگر اجزاء الکتریکی در حال کار بوده و یا سرعت بادزن در حداکثر تنظیم است
  - o ولتاژ باطری یا کارایی آن پایین است.

کیان باتری

چراغ هشدار بازدید موتور روشن است و یا نشان‌دهنده/نمایشگر AS&G چشمک میزند.

- اگر سیستم حرکت توقف خودکار AS&G هنگامی که تهویه مطبوع در حال فعالیت است کار کند، هم موتور و هم کمپرسور متوقف خواهند شد. در نتیجه تنها بادزن عمل خواهد کرد.
- اگر کاربرد بخار زدا و سیستم حرکت توقف خودکار AS&G همزمان مورد نیاز باشند پیشنهاد می‌شود که تنظیم گر انتخاب حالت را در وضعیت پا/ بخار زدا قرار دهید.

رجوع شود به «تغییر انتخاب حالت» صفحه‌ی ۵-۴

- اگر تهویه مطبوع درحال کار باشد، تنظیم کنترل دما را بالا ببرید تا زمانی را که موتور به طور خودکار می‌ایستد را با این کار افزایش بدهید.

راه‌اندازی مجدد خودکار موتور

پدال کلاچ را فشرده و اهرم تعویض دنده را بر روی حالت خلاص "N" قرار دهید. نشان‌دهنده/نمایشگر AS&G را خاموش شده و موتور به طور خودکار راه اندازی مجدد خواهد شد.

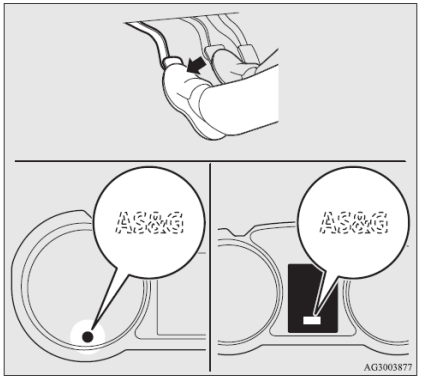

کیان باتری

توجه:

- اگر موتور به طور خودکار راه اندازی مجدد نشد یا اگر موتور افت سرعت پیدا کرد چراغ‌های هشدار شارژ و هشدار بازدید موتور روشن خواهند شد.

اگر این اتفاق افتاد، موتور راه اندازی مجدد نخواهد شد حتی اگر پدال کلاچ دوباره فشرده شود. درحالی‌که پدال ترمز گرفته شده است، به طور کامل پدال کلاچ را فشار دهید و کلید سوییچ را بر روی استارت قرار دهید و موتور را روشن کنید.

برای جزئیات بیشتر به «روشن کردن موتور» صفحه‌ی ۴-۲۵ مراجعه کنید.

احتیاط!

- در موارد زیر موتور به طور خودکار راه اندازی مجدد خواهد شد حتی اگر موتور توسط سیستم حرکت و توقف خودکار خاموش شده باشد. به موارد زیر دقت کافی داشته باشید در غیر اینصورت حوادث پیش بینی نشده ای هنگام راه اندازی مجدد موتور رخ خواهد داد.
  - سرعت خودرو در هنگام پایین رفتن از سرپایینی ۳ کیلومتر در ساعت یا بیشتر است.
  - فشار مکش بوستر ترمز پایین است چرا که پدال ترمز مکرراً فشرده شده و یا سفت‌تر از حالت عادی شده است.
  - دمای خنک کن موتور کم است
  - هنگامی که تهویه مطبوع توسط فشردن کلید آن درحال کاراست.
  - هنگامی که دمای تنظیم شده‌ی تهویه مطبوع بشدت تغییر می‌کند.
  - هنگامی که تهویه مطبوع در وضعیت خودکار در حال کار است و کنترل دما بر روی حداکثر گرمایش یا حداکثر سرمایش تنظیم است. (برای خودروهای مجهز به تهویه مطبوع خودکار)
  - هنگامی که تهویه مطبوع روشن است دمای قسمت سرنشین افزایش میابد و کمپرسور تهویه مطبوع برای کاهش دما کار می‌کند.
  - انتخاب‌گر حالت در وضعیت بخارزدایی تنظیم است. به «بخار زدایی سریع» در صفحه ۵-۱۱ و ۵-۱۹ و ۵-۲۸ مراجعه کنید.
  - مصرف انرژی الکتریکی بالا است مانند هنگامی که بخار زدای پنجره عقب یا سایر قسمت‌های الکتریکی و یا سرعت بادزن در درجه بالا تنظیم است.

کیان باتری

توجه:

- در موارد زیر حتی اگر پدال کلاچ فشرده شده باشد موتور به طور خودکار روشن نمی‌شود.
  - o هنگامی که موتور به طور خودکار خاموش شده است، کلید «خاموشی حرکت و توقف خودکار AS&G » فشرده شده تا سیستم حرکت توقف خودکار AS&G را از کار بیندازد.
  - o راننده صندلی را پس از باز کردن کمربند ایمنی رها کرده و در را باز نموده است.
- هنگامی که موتور به طور خودکار راه اندازی مجدد می‌شود کاهش در حجم صدا به طور موقت رخ می‌دهد. این رخداد نشان از خرابی سیستم نمی‌باشد.
- هنگامی که موتور به طور خودکار خاموش شده است، تغییر در حجم هوای تهویه مطبوع به طور موقف رخ می‌دهد. این رخداد نشان از خرابی سیستم نمی‌باشد.

غیر فعال سازی

هنگامی که سوئیچ استارت در وضعیت «باز» قرار می‌گیرد سیستم حرکت و توقف خودکار AS&G به طور خودکار راه اندازی می‌شود. شما می‌توانید سیستم را با فشردن کلید «خاموشی حرکت و توقف خودکار AS&G » غیر فعال نمایید.

هنگامی که سیستم حرکت و توقف خودکار AS&G غیر فعال است نمایشگر/نشان‌دهنده‌ی "AS&G OFF" روشن می‌شود.

برای فعال سازی مجدد سیستم حرکت و توقف خودکار AS&G کلید «خاموشی حرکت و توقف خودکار AS&G» را فشار دهید. نمایشگر / نشان‌دهنده خاموش می‌شود.

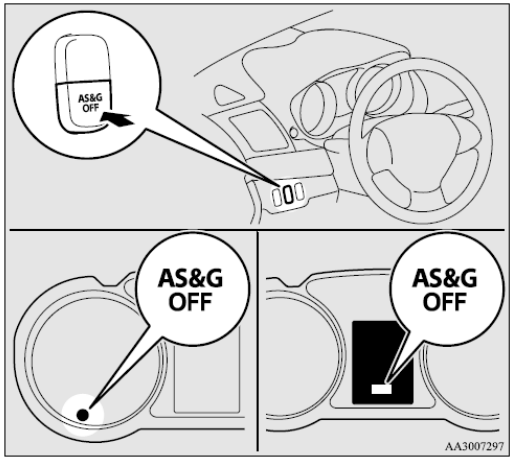

توجه:

- این نمایشگر /نشان‌دهنده هنگامی که سوئیچ استارت بر روی روشن قرار می‌گیرد برای مدت چند ثانیه روشن خواهد ماند.

اگر هنگام رانندگی نمایشگر/نشان‌دهنده‌ی "AS&G OFF" چشمک بزند

اگر هنگام رانندگی نمایشگر/نشان‌دهنده‌ی "AS&G OFF" چشمک بزند سیستم حرکت و توقف خودکار AS&G معیوب بوده و عمل نخواهد کرد.

پیشنهاد می‌شود که در این حالت با عاملیت مجاز میتسوبیشی موتور مشورت کنید.

کیان باتری

جعبه دنده‌ی دستی

نحوه‌ی تعویض دنده بر روی اهرم تعویض دنده نمایش داده شده است. در حین روشن کردن، پدال کلاچ را تا انتها فشار دهید و اهرم را روی دنده ۱ یا دنده عقب "R" قرار دهید. سپس به آرامی در حالی که پدال گاز را می‌فشارید پدال کلاچ را رها کنید.

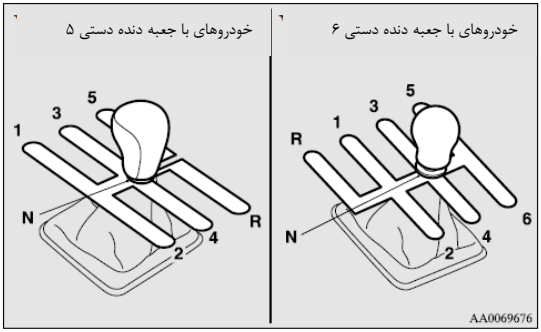

احتیاط!

- هنگامی که به سمت جلو در حال رانندگی هستید اهرم تعویض دنده را بر روی دنده عقب "R" قرار ندهید، انجام این عمل موجب آسیب رسانی به سیستم خواهد شد.
- هنگام رانندگی پای خود را بر روی پدال کلاچ تکیه ندهید چرا که این کار باعث آسیب رسانی و کهنه شدن کلاچ خواهد شد.
- در سرازیری با دنده خلاص "N" حرکت نکنید.

احتیاط!

- از اهرم تعویض دنده بعنوان تکیه گاه دست استفاده نکنید، این کار باعث خراب شدن تدریجی چنگک‌های جعبه دنده خواهد شد.

توجه

- هنگامی که هوا سرد است، تا زمانی که روان کننده‌ی تعویض گرم نشده است، ممکن است تعویض دنده کمی دشوار باشد. این مسئله عادی بوده و برای جعبه دنده مضر نیست.
- اگر تعویض به دنده ۱ دشوار بود، پدال کلاچ را دوباره فشار دهید، در این صورت تعویض دنده راحت‌تر خواهد بود.

قرار دادن اهرم تعویض دنده در موقعیت دنده عقب "R"

خودروهای مجهز به جعبه دنده دستی M/T 5 دنده

برای تعویض به موقعیت دنده عقب "R" از دنده ۵، اهرم تعویض را بر روی حالت خلاص "N" قرار داده و سپس بر روی حالت دنده عقب "R" قرار دهید.

کیان باتری

حلقه‌ی مربوطه (A) را به بالا بکشید سپس در حالی که همچنان حلقه کشیده شده است اهرم تعویض دنده را در موقعیت دنده عقب "R" قرار دهید.

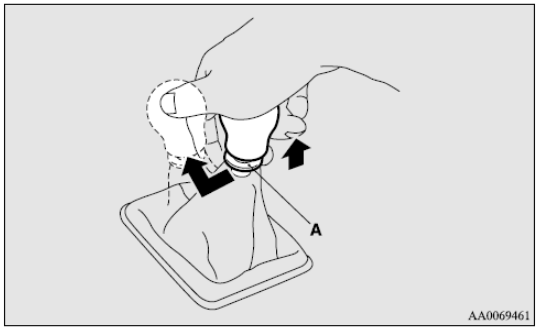

احتیاط!

- حلقه (A) را تنها هنگامی که اهرم دنده در وضعیت دنده عقب "R" است به بالا بکشید. اگر همواره هنگام تعویض دنده حلقه را به بالا بکشید، امکان دارد به طور نا خواسته اهرم را در حالت دنده عقب "R" قرار دهید و نتیجتاً منجر به **حادثه** و یا معیوب شدن جعبه دنده شود.

هنگامی که اهرم در وضعیت خلاص "N" قرار می‌گیرد حلقه به وضعیت ابتدایی خود باز می‌گردد.

احتیاط!

- اگر حلقه از وضعیت بالا رفته‌ی خود باز نگشت، پیشنهاد می‌شود که خودروی خود را بازدید نمایید.

توجه:

- به استثناء خودروهای روسی، قزاقستانی و اکراینی، نشانگر تعویض دنده نقاط تعویض دنده پیشنهادی برای رانندگی با مصرف بهینه سوخت را نشان می‌دهد. یک علامت "▲" را هنگامی که دنده بالا پیشنهاد می‌شود و یک علامت "▼" هنگامی که کاهش دنده پیشنهاد می‌شود را نمایش **می‌دهد**.

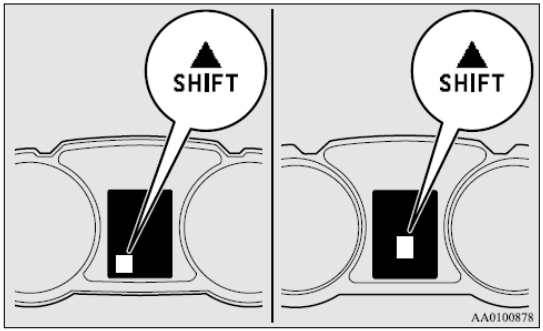

کیان باتری

سرعت‌های مجاز رانندگی

از تعویض به سرعت‌های خیلی بالا خودداری کنید چرا که سرعت‌های بالا (عقربه‌ی سرعت‌سنج بر روی منطقه قرمز) باعث آسیب به موتور می‌شود.

خودروهای بنزینی فاقد موتور MIVEC

تعویض دنده	محدوده‌ی سرعت		
	مدل‌های ۱۶۰۰	مدل‌های ۱۸۰۰	مدل‌های ۲۰۰۰
دنده ۱	50 km/h	50 km/h	50 km/h
دنده ۲	95 km/h	90 km/h	90 km/h
دنده ۳	135 km/h	130 km/h	130 km/h
دنده ۴	190 km/h	170 km/h	185 km/h

برای کاهش حداکثری مصرف سوخت هنگامی که سرعت خودرو اجازه می‌دهد به دنده ۵ بروید.

خودروهای بنزینی با موتور MIVEC

تعویض دنده	محدوده سرعت	
	مدل‌های ۱۸۰۰	
	خودروهای دارای لاستیک ۱۶ اینچی	خودروهای دارای لاستیک ۱۸ اینچی
دنده ۱	50 km/h	50 km/h
دنده ۲	100 km/h	100 km/h
دنده ۳	140 km/h	145 km/h
دنده ۴	185 km/h	190 km/h

برای کاهش حداکثری مصرف سوخت هنگامی که سرعت خودرو اجازه می‌دهد به دنده پنج بروید.

کیان باتری

خودروهای دیزلی فاقد موتور MIVEC

تعویض دنده	محدوده سرعت	
	خودروهای دارای لاستیک ۱۶ اینچی	خودروهای دارای لاستیک ۱۸ اینچی
دنده ۱	35 km/h	35 km/h
دنده ۲	60 km/h	65 km/h
دنده ۳	100 km/h	100 km/h
دنده ۴	140 km/h	145 km/h
دنده ۵	180 km/h	185 km/h

برای کاهش حداکثری مصرف سوخت هنگامی که سرعت خودرو اجازه می‌دهد به دنده شش بروید.

خودروهای دیزلی فاقد موتور MIVEC

تعویض دنده	محدوده سرعت	
	خودروهای دارای لاستیک ۱۶ اینچی	خودروهای دارای لاستیک ۱۸ اینچی
دنده ۱	35 km/h	35 km/h
دنده ۲	65 km/h	65 km/h
دنده ۳	105 km/h	105 km/h
دنده ۴	140 km/h	140 km/h
دنده ۵	175 km/h	180 km/h

برای کاهش حداکثری مصرف سوخت هنگامی که سرعت خودرو اجازه می‌دهد به دنده شش بروید.

جعبه دنده خودکار ۴ دنده INVECS-II A/T

جعبه دنده خودکار می‌تواند به طور خودکار دنده‌ها را متناسب با شرایط جاده و رانندگی تعویض نماید. این کار به دستیابی به رانندگی نرم و کاهش مصرف سوخت کمک می‌کنید.

توجه:

- در زمان آب بندی خودرو یا بلافاصله بعد از اتصال دوباره‌ی کابل باطری، ممکن است موردی پیش بیاید که تعویض دنده به نرمی صورت نپذیرد. این امر نشانگر عیب جعبه دنده نخواهد بود.
  پس از چندین تعویض دنده توسط سیستم کنترل الکترونیک به تعویض دنده نرم دست پیدا می‌کنید.

کیان باتری

کارکرد اهرم انتخاب

جعبه دنده ۴ دنده به جلو و ۱ دنده به عقب دارد. هر دنده به طور خودکار و بسته به موقعیت اهرم انتخاب دنده، سرعت خودرو و موقعیت پدال گاز انتخاب می‌شود.

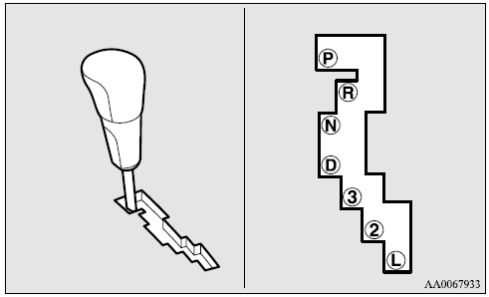

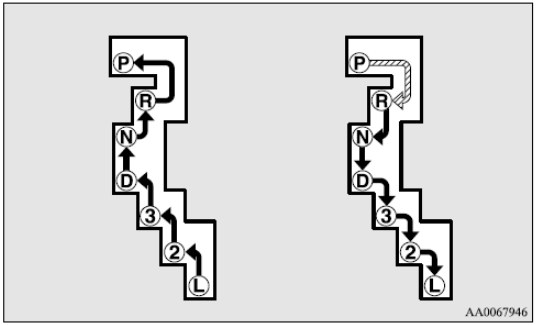

هنگامی که پدال ترمز فشرده شده است اهرم را به سمت گیت حرکت دهید.

اهرم انتخاب را به سمت گیت حرکت دهید.

هشدار!

- هنگام قرار دادن اهرم انتخاب جعبه دنده از حالت پارک "P" به حالت خلاص "N" همواره پدال ترمز را فشار دهید.
  هرگز هنگام تعویض اهرم انتخاب از پارک به حالت خلاص "N" پای خود را بر روی پدال گاز نفشارید.

کیان باتری

توجه:

- برای جلوگیری از عملکرد بد، اهرم انتخاب را با قدرت بر روی موقعیت خود قرار داده و کمی آن‌را نگاه دارید. همواره موقعیت را پس از حرکت دادن اهرم با نمایشگر وضعیت اهرم انتخاب چک نمایید.
- اگر پدال ترمز فشرده و نگاه داشته شود، دستگاه قفل دنده فعال می‌شود تا از حرکت اهرم انتخاب از موقعیت پارک "P" جلوگیری نماید.

هنگامی که اهرم انتخاب نتواند از وضعیت پارک "P" تعویض شود

اگر اهرم انتخاب هنگامی که پدال ترمز فشرده و نگاه داشته شده است و سوئیچ استارت بر روی موقعیت باز قرار دارد، نتواند از وضعیت پارک "P" به وضعیت دیگر تعویض شود، ممکن است باطری تخلیه شده و مکانیزم قفل دنده عیب پیدا کرده باشد.

لذا بلافاصله خودروی خود را توسط عاملیت‌های مجاز **میتسوبیشی موتورز** بازدید نمایید.

اگر نیاز به حرکت دادن خودرو دارید، اهرم تعویض را به این ترتیب تعویض کنید.

۱. اطمینان حاصل کنید که ترمز دستی کشیده شده است.
۲. در صورتی که موتور روشن است آن‌را خاموش نمایید.
۳. یک پیچ گوشتی دوسو که روی نوک آن‌را با پارچه پوشانده‌اید را درون حفره یا پوشش وارد کنید. کمی حرکت دهید تا پوشش جدا شود.

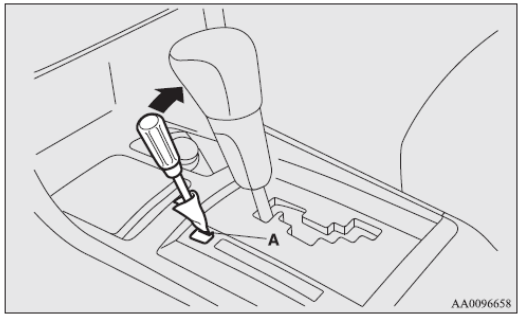

کیان باتری

۴. پدال ترمز را با پای راست نگاه دارید.

۵. سوئیچ استارت را بر روی حالت ACCقرار دهید.

توجه

- برای خودروهای مجهز به سیستم عملکرد بدون سوئیچ، در صورتی که باطری تخلیه شده باشد سوییچ استارت را با کلید اضطراری بر روی حالت ACCقرار دهید.

۶. یک پیچ گوشتی دوسو را در حفره‌ی آزادسازی قفل دنده (B) قرار دهید. در حالی که پیچ گوشتی را به پایین فشار می‌دهید اهرم انتخاب را روی حالت خلاص "N" قرار دهید.

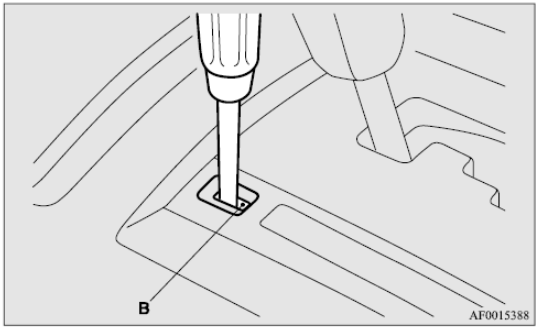

نمایشگر موقعیت اهرم انتخاب

اگر سوئیچ استارت بر روی حالت باز باشد، موقعیت اهرم انتخاب بر روی نمایشگر نشان داده می‌شود.

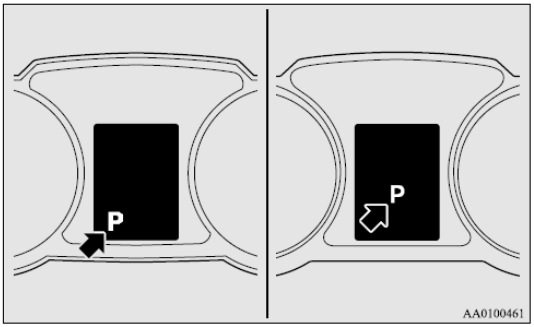

کیان باتری

وضعیت‌های اهرم انتخاب

دنده پارک (P)

این وضعیت جعبه دنده را قفل می‌کند تا از حرکت خودرو جلوگیری نماید.

دنده عقب (R)

این وضعیت برای عقب رفتن خودرو است.

احتیاط!

- هرگز هنگامی که خودرو در حال حرکت به جلو است دنده را به حالت پارک "P" یا عقب تعویض نکنید چرا که به جعبه دنده آسیب وارد می‌شود.

خلاص (N)

در این وضعیت جعبه دنده غیر فعال شده است. همانند وضعیت خلاص "N" در جعبه دنده دستی M/T می‌باشد و تنها باید هنگامی استفاده شود که خودرو برای زمان طولانی در حین رانندگی ثابت است. مانند ماندن در ترافیک سنگین.

هشدار!

- هرگز هنگام رانندگی اهرم انتخاب را در حالت خلاص "N" قرار ندهید. از آنجا که ممکن است به طور اتفاقی اهرم را در حالت دنده عقب "R" یا پارک "P" قرار دهید و یا امکان ترمز موتور را از دست دهید لذا ممکن است **حادثه ای** رخ دهد.
- در مسیر های شیب دار موتور باید در حالت دنده‌ی پارک روشن شود نه در حالت دنده خلاص "N".

هشدار!

- برای جلوگیری از حرکت ناخواسته‌ی خودرو هنگامی که دنده روی خلاص "N" است و یا هنگامی که دنده را به حالت خلاص "N" تعویض می‌کنید همواره پای خود را بر روی پدال ترمز نگاه دارید.

دنده رانندگی (D)

این وضعیت برای رانندگی استفاده می‌شود. جعبه دنده به طور خودکار دنده را متناسب با شرایط رانندگی و جاده تنظیم می‌نماید.

احتیاط!

- برای جلوگیری از آسیب رسانی به جعبه دنده هرگز در حین حرکت خودرو از حالت دنده عقب "R" به حالت رانندگی "D" دنده را تعویض نکنید.

دنده ۲ و ۳

این وضعیت برای قدرت بیشتر هنگام رانندگی در شیب‌های سر بالایی متوسط و نیز برای ترمز موتور در شیب‌های متوسط می‌باشد.

کیان باتری

دنده سنگین (پایین) (L)

این وضعیت برای رانندگی در شیب‌های بسیار تند و برای ترمز موتور در سرعت‌های پایین هنگام پایین آمدن از سرپایینی می‌باشد.

هشدار!

- این وضعیت می‌تواند برای حداکثر ترمز موتور استفاده شود.
  دقت کنید که به طور ناگهانی به «دنده سنگین» تعویض نکنید. ترمز ناگهانی موتور ممکن است باعث سر خوردن چرخ‌ها شود.
  وضعیتی مناسب با شرایط جاده و سرعت خودرو خود انتخاب نمایید.

توجه:

- جعبه دنده‌ی A/T عملکرد کنترلی دارد که از دور درجای زیاد جلوگیری می‌کند. در نتیجه ممکن است هنگامی که وضعیت اهرم انتخاب به دنده ۳، ۲ و یا دنده سنگین حرکت می‌کند، تعویض انجام نگیرد.

هنگامی که در جعبه دنده‌ی A/T عیب رخ می‌دهد

نوع ۱

نوع ۲

اگر علامت هشدار یا در صفحه نمایش در نمایشگر چند منظوره ظاهر شود ممکن است در سیستم عیب رخ داده باشد.

کیان باتری

احتیاط!

- گر هنگام رانندگی علامت هشدار بر روی صفحه اطلاع رسانی ظاهر شد بلافاصله در محلی امن توقف کنید.
  - o علامت نشان می‌دهد که:
    روغن گیربکس اتوماتیک بیش از حد گرم شده است. خودروی خود را در محلی امن متوقف کنید، اهرم انتخاب را در وضعیت «پارک» قرار دهید، در حالی که موتور روشن است درب محفظه موتور را باز کنید تا به موتور اجازه خنک شدن داده شود.

    پس از مدتی مطمئن شوید که علامت هشدار محو شده است. اگر علامت محو شده باشد رانندگی کردن ایمن خواهد بود. اگر نمایشگر هشدار باقی بماند و یا مکرراً ظاهر شود، پیشنهاد می‌شود که خودروی خود را معاینه فنی کنید.
  - o علامت هشدار نشان می‌دهد که:
    ممکن است اتفاقی غیر عادی در جعبه دنده‌ی A/T افتاده باشد که دستگاه ایمنی را فعال کرده است. پیشنهاد می‌شود که خودروی خود را در اسرع وقت معاینه فنی نمایید.

- **عملکرد جعبه دنده‌ی اتوماتیک A/T**

احتیاط!

- قبل از انتخاب دنده با موتور روشن و خودروی ثابت، به طور کامل پدال ترمز را فشار دهید تا از حرکت ناخواسته‌ی خودرو جلوگیری کنید.
  به محض اینکه دنده جا برود خودرو شروع به حرکت می‌کند، خصوصاً هنگامی که سرعت موتور بالا باشد، در سرعت بالای چرخش درجای موتور و یا عملکرد تهویه مطبوع، ترمزها تنها هنگامی باید رها شوند که قصد حرکت دارید.
- همواره پدال ترمز را با پای راست فشار دهید.
  استفاده از پای چپ برای ترمز گرفتن در شرایط اضطراری باعث کاهش سرعت عملکرد می‌شود.
- برای جلوگیری از شتاب گیری ناگهانی، هرگز هنگام تعویض از وضعیت «پارک» به خلاص "N" به موتور سرعت ندهید.
- اعمال فشار به پدال گاز هنگامی که پای دیگر بر روی پدال ترمز است کارایی ترمز را کاهش می‌دهد و ممکن است موجب فرسودگی لنت‌های ترمز شود.
  در حالی که پدال ترمز فشرده شده است اقدام به افزایش سرعت موتور نکنید. چرا که موجب آسیب رسانی به جعبه دنده می‌شود.

کیان باتری

احتیاط!

- از اهرم انتخاب در وضعیت مناسب دنده و مطابق با شرایط رانندگی استفاده کنید.
هرگز در حالی که اهرم انتخاب بر روی وضعیت «رانندگی»، «دنده ۳»، «دنده ۲» و یا «دنده سنگین» است در شیب سرپایینی به عقب حرکت نکنید و همین‌طور با اهرم انتخاب در وضعیت «عقب» به جلو حرکت نکنید.
موتور ممکن است متوقف شود و سفت شدن غیر منتظره در پدال ترمز و فرمان ممکن است منجر به **حادثه** شود.

سرعت جعبه دنده

برای دستیابی به سرعت بیشتر در وضعیت رانندگی "D"پدال گاز را تا انتها فشار دهید. جعبه دنده‌یA/T به طور خودکار به دنده سنگین‌تر تعویض می‌کند.

رانندگی در سر بالایی /سر پایینی

رانندگی در سر بالایی

جعبه دنده از بالا رفتن غیر ضروری دنده در سربالایی‌ها جلوگیری می‌کند حتی هنگامی که پدال گاز رها شده باشد، این کار باعث نرم شدن رانندگی خواهد شد.

رانندگی در سرپایینی

با توجه به شرایط، جعبه دنده به طور خودکار به دنده سنگین‌تر تعویض می‌کند تا به ترمز موتور قدرتمند تری دست پیدا کند. این امر نیاز به استفاده از ترمز را کاهش می‌دهد.

کیان باتری

حالت انتظار

برای بازه‌های زمانی کوتاه مانند هنگام ماندن پشت چراغ قرمز خودرو می‌تواند در حالی که در دنده است با فشردن پدال ترمز در جای خود ثابت بماند. برای مدت زمان‌های طولانی‌تر انتظار با موتور روشن، درحالی‌که خودرو را توسط پدال ترمز ثابت نگاه داشته‌اید، اهرم انتخاب را بر روی خلاص "N" قرار دهید و ترمز دستی را فعال نمایید.

احتیاط!
• هرگز خودرو را در مسیر شیب دار و در صورتی که در دنده قرار دارد با پدال گاز ثابت نگاه ندارید بلکه همواره از ترمز دستی و یا پدال استفاده نمایید.

پارک کردن

برای پارک کردن خور دو ابتدا آن‌را کامل متوقف نمایید، ترمز دستی را به طور کامل کشیده و سپس اهرم انتخاب را بر روی حالت پارک "P" قرار دهید.

اگر قصد ترک کردن خودرو را دارید همواره موتور را خاموش کرده و سوییچ را با خود ببرید.

توجه:

- در مسیر شیب دار قبل از قرار دادن اهرم انتخاب بر روی حالت پارک "P" اطمینان حاصل کنید که ترمز دستی کشیده شده است. اگر اهرم انتخاب را قبل از کشیدن ترمز دستی بر روی وضعیت پارک قرار دهید، ممکن است جدا کردن اهرم انتخاب از حالت پارک "P" دشوار باشد؛ و دفعه‌ی بعد که رانندگی می‌کنید نیاز به بارگیری نیروی بیشتری برای حرکت دادن اهرم انتخاب به حالت پارک "P" داشته باشید.

هنگامی که جعبه دنده‌ی A/T تغییر سرعتی ایجاد نمی‌کند

اگر گیربکس، در هنگام رانندگی تغییری در سرعت ایجاد نکند و یا خودروی شما سرعت کافی برای بالا رفتن از یک سربالایی را نداشته باشد، ممکن است موردی غیر عادی در جعبه دنده رخ داده باشد که باعث فعال شدن دستگاه ایمنی شده است. پیشنهاد می‌شود که خودروی خود را در اسرع وقت مورد بازدید قرار دهید.

۱. اگر خودروی شما در بالا رفتن از سربالایی مشکل دارد، اهرم انتخاب را به وضعیت «۲» تعویض کنید. این روش ممکن است بسته به نوع مشکلاتی که جعبه دنده دارد قادر به عمل کردن نباشد.

۲. هنگامی که خودرو شروع به حرکت در مسیر صاف می‌کند اهرم انتخاب را به حالت رانندگی "D" باز گردانید.

کیان باتری

جعبه دنده اسپورت INVECS-III مود CVT ۶ دنده

سیستم CVT به طور خودکار و پیوسته نسبت دنده را بسته به شرایط جاده و رانندگی تغییر می‌دهد. این امر به کاهش بسیار خوب مصرف سوخت و رانندگی نرم کمک می‌کند. همچنین می‌توانید به طور دستی دنده را پایین یا بالا ببرید. به «مود اسپورت» صفحه‌ی ۴-۵۵ مراجعه نمایید.

عملکرد اهرم انتخاب

سیستم CVT نسبت بهینه‌ی دنده را بسته به سرعت خودرو و موقعیت پدال گاز به طور خودکار انتخاب می‌کند. اهرم انتخاب (A)، دو گیت دارد: گیت اصلی (B) و یک گیت دستی (C).

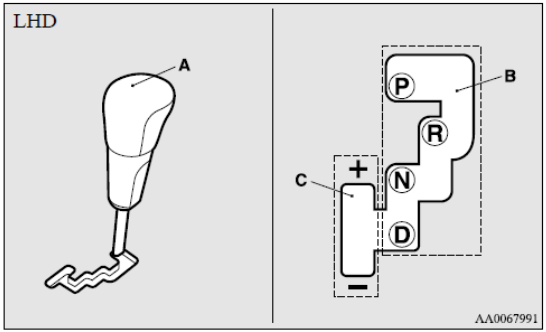

کیان باتری

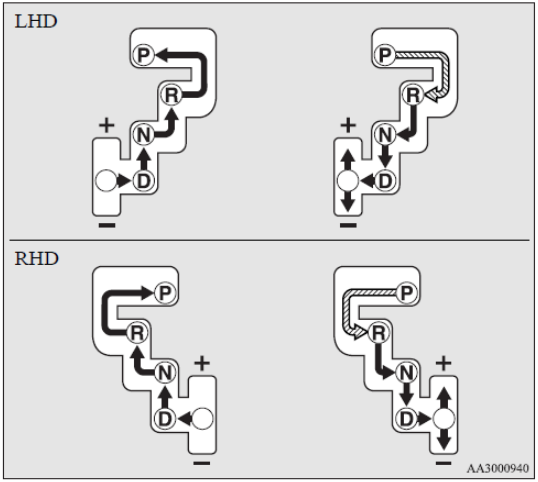

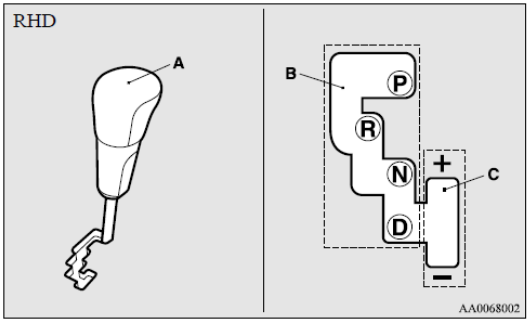

در حالی که پدال ترمز را نگاه داشته‌اید، اهرم انتخاب را به گیت هدایت کنید.

اهرم انتخاب را به درون گیت هدایت کنید

هشدار!

- همواره هنگام تعویض اهرم انتخاب از موقعیت پارک یا خلاص "N" به موقعیت‌های دیگر پدال ترمز را نگاه دارید.
هرگز هنگام تعویض اهرم انتخاب از حالت پارک "P" یا خلاص "N" پدال گاز را فشار ندهید.

نکته:

- برای جلوگیری از خطا در عملکرد، اهرم انتخاب را با فشار در هر موقعیت قرار داده و کمی در آن حالت نگاه دارید. همواره موقعیت اهرم انتخاب را با موقعیت نشان داده شده بر روی اهرم انتخاب مقایسه نمایید.
- اگر پدال ترمز فشرده و نگاه داشته نشود قفل دنده فعال می‌شود تا از حرکت اهرم انتخاب از حالت پارک (P) جلوگیری کند

هنگامی که اهرم انتخاب نمی‌تواند از موقعیت پارک (P) تعویض شود

هنگامی که اهرم انتخاب نمی‌تواند از حالت پارک "P" به حالتی دیگر در هنگامی که پدال ترمز فشرده و نگه داشته شده است و سوئیچ بر روی حالت "باز" قرار دارد تعویض شود ممکن است باطری تخلیه شده و یا مکانیزم قفل دنده عیب پیدا کرده باشد.

بلافاصله خودروی خود را توسط عاملیت مجاز **میتسوبیشی موتورز** معاینه نمایید. اگر نیاز به حرکت دادن خودرو دارید، اهرم انتخاب را به اینصورت تعویض نمایید:

۱. اطمینان حاصل کنید که ترمز دستی کامل کشیده شده باشد.
۲. در صورت روشن بودن موتور، آن را خاموش نمایید.
۳. یک پیچ‌گوشتی دو پخ که نوک آن توسط پارچه پوشانده شده است را درون شیار (A) یا پوشش نمایید. مطابق شکل به آرامی حرکت دهید تا پوشش را جدا نمایید

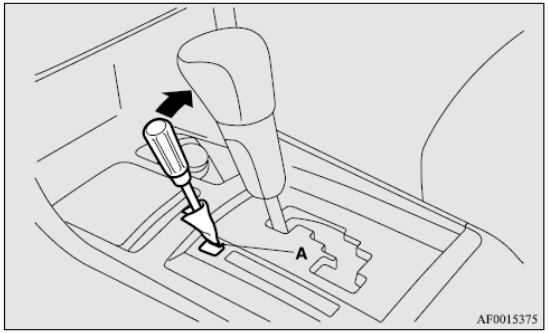

۴. پدال ترمز را با پای راست فشار دهید
۵. سوئیچ را بر روی حالت "ACC" قرار دهید

توجه:

- برای خودروهایی با سیستم عملکرد بدون سوئیچ، هنگامی که باطری آن تخلیه شده است، با کلید اضطراری سوئیچ را بر روی حالت "ACC" قرار دهید.

کیان باتری

۶. یک پیچ‌گوشتی دوسو که پارچه ای روی نوک آن‌را پوشانده است را درون حفره‌ی آزادسازی قفل دنده (B) نمایید. در حالی که پیچ گوشتی را به پایین می‌فشارید، اهرم انتخاب را در موقعیت خلاص "N" قرار دهید.

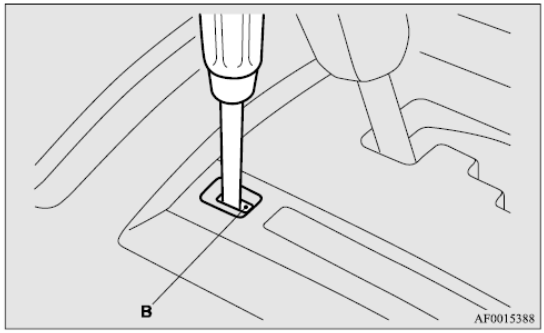

نمایشگر موقعیت اهرم انتخاب

هنگامی که سوئیچ استارت بر روی وضعیت «باز» است، موقعیت اهرم انتخاب بر روی صفحه نمایش چند منظوره نشان داده می‌شود.

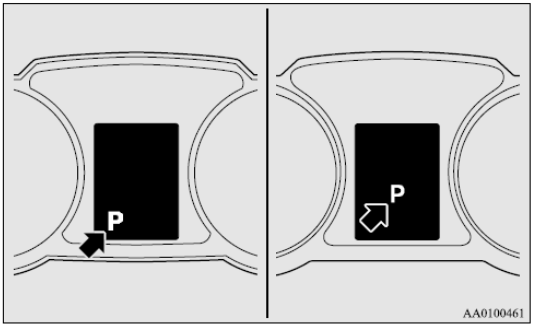

کیان باتری

موقعیت‌های اهرم انتخاب (گیت اصلی)

دنده پارک (P)

این موقعیت با قفل کردن جعبه دنده، جلوی حرکت خودرو را می‌گیرد. موتور می‌تواند در این حالت استارت بخورد.

دنده عقب(R)

این موقعیت حرکت به عقب است.

احتیاط!

- هرگز هنگامی که خودرو در حال حرکت است به دنده پارک یا عقب تعویض نکنید.

دنده خلاص (N)

در این موقعیت تعویض دنده غیر فعال می‌شود. این حالت مشابه موقعیت خلاص "N" در جعبه دنده دستی M/T می‌باشد و تنها می‌تواند هنگامی مورد استفاده قرار بگیرد که خودرو برای زمان زیادی در حین رانندگی ثابت است، مانند ماندن در ترافیک سنگین.

هشدار!

- هرگز اهرم انتخاب را در حین رانندگی در حالت خلاص "N" قرار ندهید چون منجر به **حادثه** خواهد شد. چرا که ممکن است سپس به طور اتفاقی دنده را روی پارک یا عقب قرار دهید و یا ترمز موتور را از دست دهید.
- در مسیرهای شیب دار، موتور باید در وضعیت پارک "P" روشن شود نه در حالت خلاص "N"
- برای جلوگیری از چپ شدن خودرو همواره هنگامی که دنده در حالت خلاص "N" است و یا هنگامی که تعویض به دنده خلاص "N" انجام می‌گیرد پای خود را بر روی پدال ترمز نگاه دارید.

دنده رانندگی (D)

این وضعیت برای رانندگی در اکثر شهر ها و بزرگراه ها استفاده می‌شود. جعبه دنده به طور خودکار دنده را متناسب با شرایط رانندگی و جاده تنظیم می‌نماید.

احتیاط!

- برای جلوگیری از آسیب رسانی به جعبه دنده هرگز دنده را در حین حرکت خودرو از حالت دنده عقب "R" به حالت دنده رانندگی "D" تعویض نکنید.

کیان باتری

حالت اسپورت

هنگامی که خودرو ثابت و یا در حال حرکت است، انتخاب حالت اسپورت با حرکت دادن اهرم انتخاب از حالت دنده رانندگی (D) به گیت دستی (A) صورت می‌پذیرد. برای بازگشت به عملکرد (D)، اهرم انتخاب را به وضعیت گیت اصلی (B) انتقال دهید.

در حالت اسپورت، تعویض نسبت دنده فوراً و تنها با حرکت دادن اهرم انتخاب به عقب و جلو انجام می‌گیرد. برای خودروهای مجهز به اهرم تعویض دنده پشت فرمان، اهرم‌های تعویض دنده پشت فرمان در فرمان می‌توانند برای تعویض نسبت دنده مورد استفاده قرار بگیرند. در مقایسه با جعبه دنده دستی، حالت اسپورت امکان تعویض نسبت دنده در حین فشرده بودن پدال گاز را می‌دهد.

توجه:

- اگر خودروی شما به اهرم تعویض دنده پشت فرمان مجهز است، می‌توانید هنگامی که اهرم انتخاب در گیت اصلی است نیز با اهرم تعویض دنده پشت فرمان به حالت اسپورت بروید. همچنین می‌توانید به روش‌های زیر به عملکرد ناحیه رانندگی "D " بروید.

  هنگام بازگشت به عملکرد رانندگی "D"، نمایشگر موقعیت اهرم انتخاب به موقعیت" D" تغییر می‌کند.

  - اهرم تعویض دنده پشت فرمان جانبی + (به بالا +) را برای ۲ ثانیه به جلو بکشید (به سمت راننده).
  - خودرو را متوقف کنید.
  - اهرم انتخاب را از موقعیت رانندگی (D) به گیت دستی (A) فشار داده و اهرم انتخاب را دوباره به گیت اصلی (B) بازگردانید.

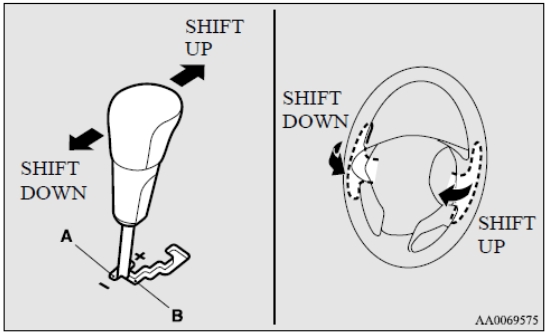

+ (به بالا)

با هر بار عملکرد، تعویض به بالا انجام می‌گیرد.

–(به پایین)

با هر بار عملکرد، تعویض به پایین انجام می‌گیرد.

کیان باتری

احتیاط!

- در حالت اسپورت تعویض به دنده‌ی بالا به طور خودکار انجام نمی‌گیرد راننده باید تعویض‌های به بالا را مطابق شرایط غالب مسیر و نگاه‌داشتن سرعت موتور زیر ناحیه قرمز انجام دهد.
- عملکرد پیوسته‌ی اهرم انتخاب و اهرم تعویض دنده پشت فرمان، به طور مداوم عمل تعویض دنده‌ها را انجام می‌دهد.
- برای خودروهای مجهز به اهرم تعویض دنده پشت فرمان، از پدال‌های سمت راست و چپ به طور همزمان استفاده نکنید. انجام این عمل موجب تعویض نسبت دنده های ناخواسته خواهد شد.

توجه:

- در حالت اسپورت، تنها ۶ نسبت دنده به جلو می‌تواند انتخاب شود. برای دنده عقب و پارک خودرو، اهرم انتخاب را بر روی عقب "R" یا پارک "P" قرار دهید.
- برای داشتن کارایی خوب، ممکن است جعبه دنده از تعویض دنده به بالا هنگامی که اهرم انتخاب در وضعیت «+ به بالا» در سرعت‌های خاص قرار می‌گیرد جلوگیری به عمل آورد. همچنین برای جلوگیری از درجا کار کردن در سرعت‌های بالای موتور، جعبه دنده ممکن است از حرکت اهرم به دنده های پایین هنگامی که اهرم به وضعیت «- تعویض به پایین» می‌رود در سرعت‌های خاص خودرو جلوگیری کند. در چنین صورتی صدای بوق هشداری برای نشان‌دادن اینکه تعویض دنده به پایین صورت نخواهد گرفت شنیده خواهد شد.
- در حالت اسپورت، هنگامی که سرعت خودرو کاهش می‌یابد، تعویض به پایین به طور خودکار انجام می‌گیرد. هنگامی که خودرو متوقف می‌شود، به طور خودکار وضعیت دنده یک انتخاب می‌شود.

کیان باتری

نمایشگر حالت اسپورت

در حالت اسپورت، وضعیت انتخاب شده‌ی فعلی بر روی نمایشگر چند منظوره نشان داده می‌شود.

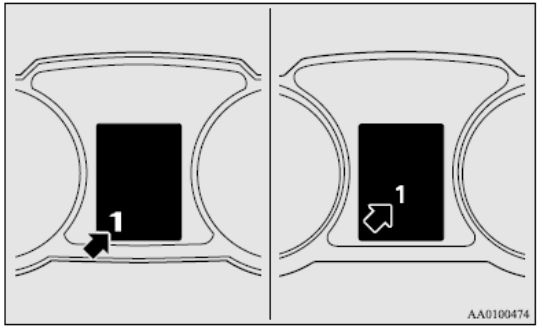

هنگامی که مشکلی در جعبه دنده‌ی CVT رخ می‌دهد

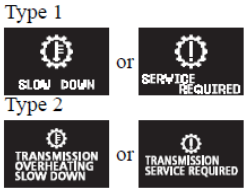

اگر علامت هشدار و یا بر روی صفحه نمایش در نمایشگر چند منظوره نشان داده شود ممکن است عیبی در سیستم وجود داشته باشد.

کیان باتری

احتیاط!

- اگر عیبی در حین رانندگی در جعبه دنده‌ی CVT رخ دهد علامت هشدار و یا بر روی صفحه نمایش در نمایشگر چند منظوره نشان داده خواهد شد.

در این صورت از دستور زیر پیروی کنید:

{ هنگامی که علامت هشدار نشان داده می‌شود}

روغن گیربکس CVT بیش از حد گرم شده است. کنترل موتور ممکن است برای کاهش دمای روغن گیربکسCVT فعال شده باشد، و باعث کاهش دور موتور و سرعت خودرو شده باشد. در این حالت یکی از کارهای زیر را انجام دهید:

o سرعت خودرو را کاهش دهید.

o خودرو را در مکانی امن متوقف کنید، اهرم انتخاب را بر روی موقعیت پارک "P" قرار داده و درب محفظه موتور را در حالی که موتور روشن است باز کنید تا اجازه‌ی خنک شدن به آن بدهید.

پس از مدتی اطمینان حاصل کنید که نشانگر هشدار دیگر نمایش داده نمی‌شود. در صورت نمایش داده نشدن هشدار می‌توان به رانندگی ادامه داد. اگر نمایشگر هشدار باقی مانده و به طور پی در پی نمایش داده می‌شود پیشنهاد می‌کنیم که خودروی خود را معاینه فنی نمایید.

{هنگامی که نمایشگر هشدار نشان داده می‌شود}

ممکن است حاکی از این باشد که امری غیر عادی در جعبه دنده‌ی CVT اتفاق افتاده است که دستگاه ایمنی خودرو را فعال کرده است. پیشنهاد می‌شود که خودرو خود را بلافاصله معاینه فنی نمایید.

عملکرد جعبه دنده‌ی CVT

احتیاط!

- قبل از انتخاب وضعیت با موتور روشن و خودروی ثابت به طور کامل پدال ترمز را فشار دهید تا از حرکت ناخواسته‌ی خودرو جلوگیری کنید.
- به محض اینکه جعبه دنده‌ی CVT عمل کند خودرو حرکت خواهد کرد، خصوصاً هنگامی که سرعت موتور بالا باشد، در دورهای بالای درجا و یا در حالی که تهویه مطبوع کار می‌کند، ترمز تنها هنگامی باید رها شود که قصد حرکت دارید.
- همواره پدال ترمز را با پای راست فشار دهید
- استفاده از پای چپ برای ترمز گرفتن در شرایط اضطراری باعث کاهش سرعت واکنش می‌شود.
- برای جلوگیری از شتاب گیری ناگهانی، هرگز هنگام تعویض از وضعیت «پارک» به خلاص "N" به موتور سرعت ندهید.
- اعمال فشار به پدال گاز هنگامی که پای دیگر بر روی پدال ترمز است کارایی ترمز را کاهش می‌دهد و ممکن است موجب فرسودگی لنت‌های ترمز شود.
- از اهرم انتخاب در وضعیت مناسب دنده و مطابق با شرایط رانندگی استفاده کنید.
- هرگز در سرپایینی در حالی که اهرم انتخاب روی «رانندگی» (D) یا حالت اسپورت است و نیز در حرکت رو به جلو، اهرم انتخاب را در وضعیت دنده عقب "R" قرار ندهید.
- در غیر اینصورت خاموش شدن موتور و سفت شدن پدال ترمز و فرمان ممکن است منجر به **حادثه** شود.

کیان باتری

احتیاط!

- هرگز در حالی که پدال ترمز فشرده شده است و خودرو متوقف است دور موتور را افزایش ندهید.
این کار ممکن است به جعبه دنده‌ی CVT آسیب برساند.
همچنین هنگامی که پدال سرعت فشرده است و پدال ترمز نگاه داشته شده است و اهرم انتخاب روی موقعیت رانندگی "D" است، دور موتور نباید به اندازه‌ی وقتی بالا باشد که اعمال مشابه با اهرم انتخاب روی حالت خلاص "N" انجام می‌شوند.

سرعت تعویض دنده

برای دستیابی به سرعت بیشتر در موقعیت رانندگی "D" پدال گاز را تا انتها فشار دهید.
جعبه دنده‌ی CVT به طور خودکار دنده را پایین می‌آورد.

توجه:

- در حالت اسپورت، هنگامی که پدال گاز تا انتها فشرده شده است، تعویض دنده به پایین رخ نمی‌دهد.

رانندگی در سر بالایی /سر پایینی

- **رانندگی در سر بالایی**

جعبه دنده از بالا رفتن غیر ضروری دنده در سربالایی‌ها جلوگیری می‌کند حتی هنگامی که پدال گاز رها شده باشد، که روان‌تر شدن رانندگی را در پی خواهد شد.

- **رانندگی در سرپایینی**

با توجه به شرایط، جعبه دنده به طور خودکار به دنده سنگین‌تر تعویض می‌کند تا به ترمز موتور قدرتمند تری دست پیدا کند. این امر نیاز به استفاده از ترمز را کاهش می‌دهد.

کیان باتری

حالت انتظار

برای بازه های زمانی کوتاه مانند هنگام ماندن پشت چراغ قرمز خودرو می‌تواند در حالی که در دنده است با فشردن پدال ترمز در جای خود ثابت بماند. برای مدت زمان‌های طولانی‌تر انتظار با موتور روشن، درحالی‌که خودرو را توسط ترمز ثابت نگاه داشته‌اید، اهرم انتخاب را بر روی خلاص "N" قرار دهید و ترمز دستی را فعال نمایید.

احتیاط!
• هرگز خودرو را هنگامی که جعبه دنده‌ی CVT فعال است در مسیر شیب دار با پدال سرعت ثابت نگاه ندارید و همواره از ترمز دستی یا ترمز عادی استفاده نمایید.

پارک کردن

برای پارک کردن خور دو ابتدا آن‌را کامل متوقف نمایید، ترمز دستی را به طور کامل کشیده و سپس اهرم انتخاب را بر روی حالت پارک "P" قرار دهید.

اگر قصد ترک کردن خودرو را دارید همواره موتور را خاموش کرده و سوییچ را با خود ببرید.

توجه:

- در مسیر شیب دار قبل از قرار دادن اهرم انتخاب بر روی حالت پارک "P"، اطمینان حاصل کنید که ترمز دستی کشیده شده است. اگر اهرم انتخاب را قبل از کشیدن ترمز دستی بر روی وضعیت پارک قرار دهید، ممکن است خارج کردن اهرم انتخاب از حالت پارک "P" دشوار باشد؛ و هنگامی که دفعه‌ی بعد که رانندگی می‌کنید نیاز به بارگیری نیروی بیشتری برای حرکت دادن اهرم انتخاب به حالت پارک "P" داشته باشید.

هنگامی که جعبه دنده‌ی CVT تغییر سرعتی ایجاد نمی‌کند

اگر گیربکس، در هنگام رانندگی تغییری در سرعت ایجاد نکند و یا خودروی شما سرعت کافی برای بالا رفتن از یک سربالایی را نداشته باشد، ممکن است موردی غیر عادی در جعبه دنده رخ داده باشد که باعث فعال شدن دستگاه ایمنی شده است. پیشنهاد می‌شود که خودروی خود را در اسرع وقت مورد بازدید قرار دهید.

کیان باتری

کلاچ دوقلوی SST (جعبه دنده‌ی اسپورت)

کلاچ دوقلوی SST جعبه دنده ای است که توسط کنترل تجمعی موتور و جعبه دنده قادر به دستیابی به تعویض دنده‌ی نرم و خودکار و بهینه سازی مصرف سوخت و سرعت، مشابه تعویض دستی است.

بعلاوه دو حالت کنترل می‌توانند انتخاب شوند تا برای شرایط رانندگی مناسب باشند.

جعبه دنده خودکار به همراه جعبه دنده‌ی دستی می‌تواند به بسیاری از شرایط رانندگی پاسخ دهد.

حالت کنترل کلاچ دوقلوی SST← صفحه P-66

جعبه دنده دستی ← صفحه ۴-۶۸

عملکرد اهرم تعویض دنده

کلاچ دوقلوی SST ۶ دنده به جلو دارد و ۱ دنده عقب "R". بسته به موقعیت اهرم تعویض، سرعت خودرو و موقعیت پدال گاز هر یک از دنده‌ها به طور خودکار انتخاب می‌شوند.

اهرم تعویض دنده (A) ۲ گیت دارد، گیت تعویض اصلی (B) و گیت تعویض دستی (C) .

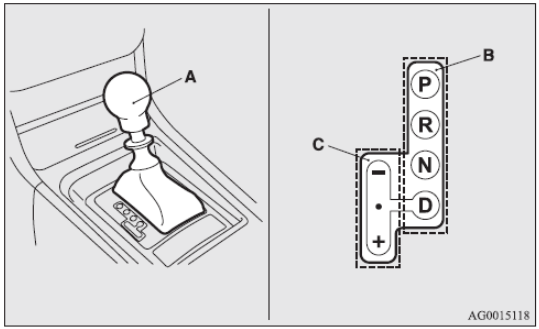

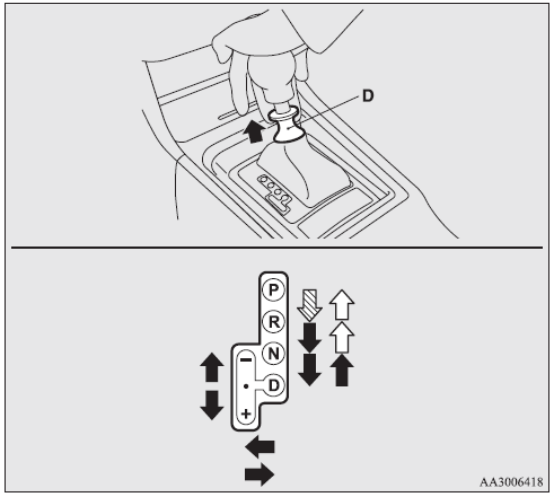

حلقه‌ی دنده (D) باید هنگامی که پدال ترمز فشرده است کشیده شود تا اهرم تعویض دنده حرکت کند

حلقه‌ی دنده (D) باید کشیده شود تا اهرم تعویض دنده حرکت کند.

حلقه‌ی دنده (D) نیازی نیست کشیده شود تا اهرم تعویض دنده حرکت کند.

هشدار!

- اگر همواره هنگام تعویض دنده حلقه را به بالا بکشید، امکان دارد به طور اتفاقی اهرم را در حالت دنده عقب "R" یا دنده پارک قرار دهید. دقت کنید که هنگام انجام تعویض‌هایی که با علامت ⬇ نشان داده شده است، حلقه را به بالا نکشید.
- همواره پدال ترمز را در هنگام تعویض اهرم دنده از دنده پارک و خلاص "N" به موقعیت‌های دیگر فشار دهید.

هرگز پای خود را هنگام تعویض از دنده های پارک و خلاص "N" به دنده های دیگر بر پدال گاز فشار ندهید.

توجه:

- اگر پدال ترمز فشرده و نگاه داشته نشود، دستگاه قفل دنده عمل می‌کند تا از حرکت اهرم دنده به موقعیت پارک جلوگیری نماید.
- پس از حرکت دادن اهرم تعویض بلافاصله پدال گاز را فشار ندهید چرا که ممکن است برای عمل تعویض به دنده انتخابی مقداری زمان ببرد.
- اگر دمای روغن کلاچ دوقلوی SST پایین باشد، زمان مورد نیاز برای تعویض به دنده دلخواه طولانی‌تر خواهد بود.

کیان باتری

نمایشگر موقعیت اهرم تعویض دنده

هنگامی که سوئیچ استارت بر روی وضعیت "ON" قرار دارد موقعیت اهرم تعویض دنده بر روی نمایشگر چند منظوره نشان داده می‌شود.

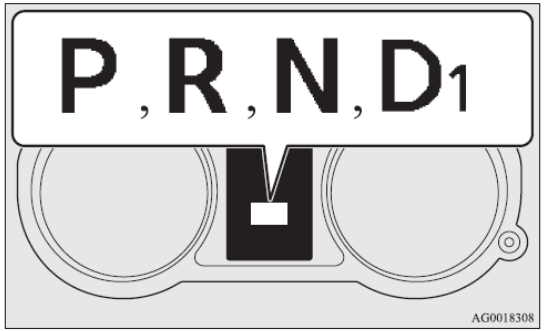

بعلاوه، هنگامی که خودرو با اهرم دنده بر روی حالت «رانندگی» حرکت می‌کند، شماره دنده به جلو نشان داده می‌شود.

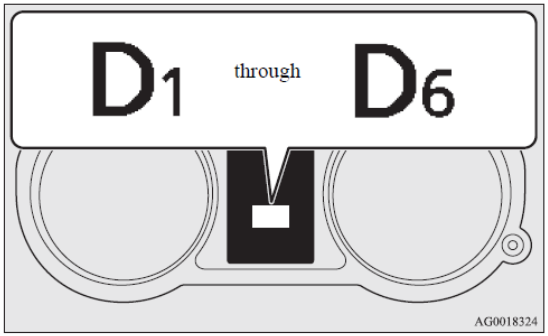

هنگامی که نمایشگر R موقعیت اهرم تعویض دنده چشمک میزند و صدای بوق هشدار شنیده می‌شود

با قرار داشتن اهرم تعویض دنده در موقعیت "R"، اگر نمایشگر R موقعیت اهرم تعویض دنده چشمک زده و صدای بوق هشدار شنیده شود، دنده‌ها به خوبی با هم درگیر نمی‌شوند. برای اصلاح این حالت موارد زیر باید انجام شوند:

۱. پدال ترمز را با پای راست فشار دهید و اهرم تعویض دنده را روی موقعیت خلاص "N" قرار دهید.
۲. اهرم تعویض دنده را دوباره بر روی موقعیت دنده عقب "R" قرار دهید و مطمئن شوید که نمایشگر موقعیت اهرم تعویض دنده دیگر چشمک نمی‌زند و صدای بوق هشدار نیز شنیده نمی‌شود.
۳. اگر نمایشگر موقعیت اهرم تعویض دنده چشمک میزند و صدای بوق هشدار نیز شنیده می‌شود مراحل ۱ و ۲ را تکرار کنید.

هشدار!

- برای جلوگیری از حرکت ناخواسته‌ی خودرو هنگامی که نمایشگر R موقعیت اهرم تعویض دنده چشمک میزند و صدای بوق هشدار شنیده می‌شود، پدال ترمز را با پای راست نگاه داشته و پدال گاز را فشار ندهید.

اگر نمایشگر موقعیت اهرم تعویض دنده دیگر نمایش داده نمی‌شود

ممکن است عیبی در کلاچ دوقلوی SST وجود داشته باشد.

اگر این اتفاق رخ داد دستگاه ایمنی عمل کرده و جلوی حرکت خودرو را می‌گیرد. در نتیجه موارد زیر را انجام دهید.

۱. خودرو را در مکانی ایمن پارک کرده و موتور را خاموش نمایید.
۲. موتور را دوباره روشن کنید

اگر نمایشگر موقعیت اهرم تعویض دنده نمایش داده شد و پس از انجام مراحل بالا خودرو حرکت نکرد، عیبی در سیستم وجود ندارد.

اگر نمایشگر موقعیت اهرم تعویض دنده نشان داده نشد و خودرو نیز قادر به حرکت نبود و یا اگر این مشکل پی‌درپی بروز کرد، خودروی خود را در اسرع وقت به معاینه‌ی عاملیت مجاز **میتسوبیشی موتورز** در آورید.

کیان باتری

موقعیت‌های اهرم تعویض دنده (گیت تعویض دستی)

پارک "P"

این موقعیت جهت جلوگیری از حرکت خودرو تعویض را قفل می‌کند. موتور می‌تواند در این وضعیت استارت بخورد.

عقب "R"

این حالت برای حرکت به عقب است.

هشدار!

- برای جلوگیری از صدمه به جعبه دنده، هرگز هنگامی که خودرو در حرکت است دنده را روی حالت پارک "P" و یا عقب "R" قرار ندهید.

خلاص "N"

در این وضعیت دنده‌ها در عدم درگیری هستند. این حالت مشابه موقعیت خلاص "N" در جعبه دنده دستی M/T است، و تنها باید هنگامی که خودرو برای مدت زمان طولانی در حین رانندگی ثابت مورد استفاده قرار گیرد. مانند حالت ماندن در ترافیک سنگین.

هشدار!

- هرگز اهرم تعویض دنده را در هنگام رانندگی بر روی حالت خلاص "N" قرار ندهید. از آنجا که ممکن است به طور اتفاقی دنده بر روی عقب "R" یا پارک "P" قرار بگیرد و یا ترمز موتور غیر فعال شود ممکن است به **حادثه ای** شدید منجر شود.
- در مسیر شیب دار موتور باید در وضعیت پارک "P" روشن شود. اگر چه موتور می‌تواند در وضعیت خلاص "N" نیز هنگامی که پدال ترمز فشرده شده است روشن شود، ولی برای افزایش ایمنی، موتور را در وضعیت خلاص "N" روشن نکنید.
- همواره هنگامی که با دنده خلاص "N" سرو کار دارید، برای کاهش خطر از دست دادن کنترل، پای راست خود را بر روی پدال ترمز نگاه دارید.

کیان باتری

رانندگی "D"

این وضعیت برای رانندگی عادی استفاده می‌شود. جعبه دنده به طور خودکار نسبت دنده‌ی مناسب برای سرعت و شتاب مورد نظر شما را انتخاب می‌نماید.

ترمز موتور به طور خودکار هنگام نیاز بر حسب شرایط جاده اعمال می‌شود.

احتیاط!
• برای جلوگیری از آسیب به جعبه دنده هرگز دنده را در حین حرکت خودرو دنده را از وضعیت (عقب) "R" به موقعیت رانندگی "D" تغییر ندهید.

توجه:

- هنگامی که موتور سرد است، تعویض به دنده بالا در سرعت‌های خودروی بالاتری نسبت به حالتی که موتور گرم است رخ می‌دهد.
  این کنترل برای سرعت دادن به گرم شدن موتور اعمال می‌شود و نشانه‌ی عیب نخواهد بود. بعد از اینکه با خودرو مقداری رانندگی شود تعویض به دنده بالا در سرعت‌های موتور عادی انجام خواهد شد.

حالت کنترل کلاچ دوقلوی SST

حالت کنترلی مناسب با شرایط رانندگی را از دو نوع زیر انتخاب نمایید.

حالت کنترل کلاچ دوقلوی SST	مشخصات
عادی (حالت کنترل هنگامی که موتور استارت می‌خورد)	حالت کنترلی برای رانندگی عادی در جاده های محلی، و مشابه آن. تعویض دنده‌ی نرم در سرعت‌های موتور پایین برای رانندگی مقرون به صرفه با کیفیت خوب سواری ارائه می‌شود
اسپورت	حالت کنترلی برای رانندگی در جاده های کوهستانی، جاده های سربالایی و سرپایینی، اتوبان‌های سرعت بالا با شیب سرپایینی طولانی که در آن ترمز موتور ضروری است. در مقایسه با حالت «عادی»، تعویض دنده در سرعت‌های موتور بالاتر و سریع‌تر انجام می‌گیرد. بعلاوه تعویض به دنده‌ی پایین سریع‌تر، هنگامی که پدال سرعت برای شتابگیری سریع‌تر فشرده می‌شود و یا هنگامی که ترمزها فعالند، ممکن خواهد بود.

کیان باتری

توجه:

- هنگام رانندگی در مسیرهای مدار بسته و یا در مکان‌هایی که موتور در حداکثر سرعت و بار سنگین حرکت می‌کند، دمای مایع کلاچ دوقلوی SST تمایل به بالا رفتن خواهد داشت.

در این شرایط، اگر دما بیش از حد بالا رود، علامت هشدار در صفحه‌ی اعلان در نمایشگر چند منظوره برای هشدار به راننده ظاهر می‌شود.

اگر نمایشگر هشدار ظاهر شود، به قسمت «نمایشگر هشدار» صفحه ۴-۷۴ مراجعه کرده و اقدامات مناسب را انجام دهید.

- حالت کنترلی کلاچ دوقلوی SST می‌تواند هم در زمانی که عملکرد محدوده‌ی "D" انتخاب شده است و هم هنگامی که تعویض دستی انتخاب شده است انتخاب شود.
- اگر هنگامی که موتور سرد است حالت «**اسپورت**» انتخاب شود، تعویض دنده به بالا در سرعت‌های مختلفی نسبت به هنگام گرم بودن موتور صورت می‌گیرد.
این عملکرد سیستم کنترل برای گرم کردن سریع موتور می‌باشد و نشانه‌ی عیب نمی‌باشد.
- برای جاده های لغزنده، مثل جاده های برفی، حالت «عادی» برای نرم بودن جعبه دنده، تعویض دنده در سرعت‌های پایین موتور پیشنهاد می‌گردد.

کلید حالت کنترلی کلاچ دوقلوی SST

هنگامی که سوئیچ استارت بر روی وضعیت "ON" است، از کلید حالت کنترلی کلاچ دوقلوی SST (A) برای تغییر حالت کنترلی استفاده نمایید.

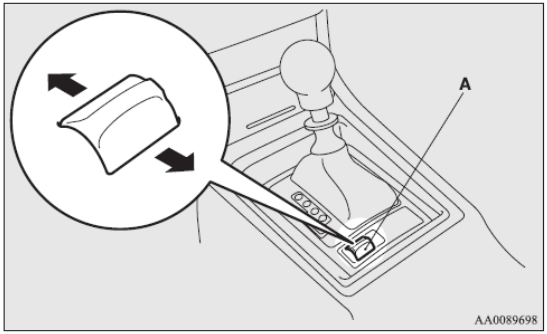

هنگامی که موتور استارت می‌خورد، حالت کنترل به طور خودکار بر روی حالت «عادی» قرار می‌گیرد. از روش زیر برای تغییر حالت کنترلی استفاده نمایید.

برای تغییر حالت از حالت «عادی» به حالت «اسپورت»

هنگامی که خودرو در حال توقف یا حالت رانندگی است، سوییچ حالت کنترل کلاچ دوقلوی SST را به جلو فشار دهید.

برای تغییر حالت از حالت «اسپورت» به حالت «عادی»

هنگامی که خودرو در حال توقف یا حالت رانندگی است، سوییچ حالت کنترل کلاچ دوقلوی SST را به عقب فشار دهید.

کیان باتری

توجه:

- اگر سوئیچ حالت کنترلی کلاچ دوقلوی SST پس از انتخاب وضعیت کنترلی به طور مداوم فشار داده شود، کاربرد جلوگیری از عملکرد خطا اعمال شده و حالت کنترلی به طور خودکار بر روی حالت «عادی» تنظیم می‌شود.
  اگر دوباره تمایل به انتخاب حالت کنترلی دارید، سوئیچ استارت را به حالت "ACC" و یا "LOCK" بازگردانید و موتور را بازراه‌اندازی کنید. سپس سوئیچ حالت کنترلی کلاچ دوقلوی SST را فشار دهید.

نمایشگر حالت کنترلی کلاچ دوقلوی SST

هنگامی که سوئیچ استارت بر روی وضعیت "ON" است، حالت کنترلی انتخاب شده‌ی فعلی بر روی نمایشگر چند منظوره نمایش داده می‌شود.

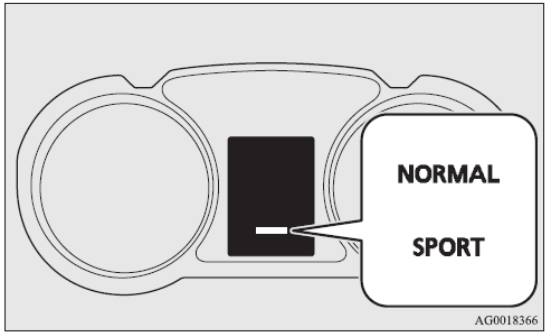

تعویض دستی

با استفاده از اهرم تعویض دنده‌ی (A) یا پدال‌های تعویض (B)، تعویض می‌تواند به طور دستی انجام شود.

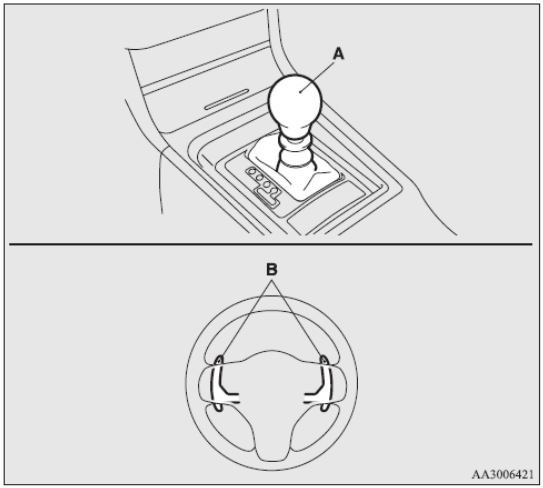

تعویض دنده حتی هنگامی که پدال گاز فشرده شده است می‌تواند انجام بگیرد.

این امر به راننده اجازه می‌دهد تا از حالت **اسپورت** رانندگی لذت ببرد، مانند حرکت سریع در پیچ‌های تند، با پایین بردن دنده برای کاهش سرعت درست قبل از وارد شدن به پیچ.

کیان باتری

احتیاط!

- هنگامی که به طور دستی دنده را تعویض می‌کنید در حالی که خودرو در حین رانندگی است، وضعیت تعویض صحیح را برای کنترل سرعت موتور انتخاب کنید تا نشانگر سرعت موتور وارد ناحیه قرمز نشود.
- ترمز ناگهانی موتور و شتابگیری سریع می‌تواند منجر به سر خوردن خودرو شود. با توجه به شرایط جاده و سرعت خودرو اقدام به کاهش دنده نمایید.
- اگر پدال‌های تعویض راست و چپ همزمان اعمال شوند، جعبه دنده، دنده‌ها را تعویض نخواهد کرد.

توجه:

- تنها دنده های به جلوی ۱ تا ۶ می‌توانند انتخاب شوند

برای دنده عقب "R" یا پارک "P"، اهرم تعویض دنده را بر روی عقب "R" یا پارک "P" قرار دهید.

- در حین تعویض دستی، در هنگام کاهش سرعت، تعویض دنده به پایین بطور خودکار انجام خواهد گرفت، و تعویض دنده قبل از توقف خودرو به دنده پایین به دنده ۱ انجام می‌شود.
- اگر اهرم تعویض دنده و یا پدال‌های تعویض پی‌درپی استفاده شوند، تعویض دنده نیز به طور پی در پی اعمال می‌شود.
- برای اطمینان از کارایی رانندگی، حتی اگر اهرم تعویض یا پدال تعویض اعمال شود، تعویض دنده به بالا بسته به سرعت خودرو ممکن است رخ ندهد. بعلاوه، جهت جلوگیری از بالا رفتن بیش از حد سرعت موتور، صدای بوق هشدار و تعویض دنده سنگین بسته به سرعت خودرو ممکن است رخ ندهد حتی اگر اهرم تعویض دنده یا پدال تعویض اعمال شود.
- هنگام رانندگی بصورت تهاجمی با دور موتور بالا، افزایش و کاهش سرعت ناگهانی، کلاچ دوقلوی SST بدلیل افزایش دمای روغن ممکن است زمان بیشتری را برای تعویض دنده نیاز داشته باشد.

کیان باتری

تعویض با استفاده از اهرم تعویض دنده

انتخاب تعویض دستی

در حالی که خودرو متوقف است یا در حال رانندگی است، اهرم تعویض دنده را از موقعیت (رانندگی) "D" در گیت تعویض اصلی به سمت صندلی راننده بکشید تا تعویض دستی دنده انتخاب شود.

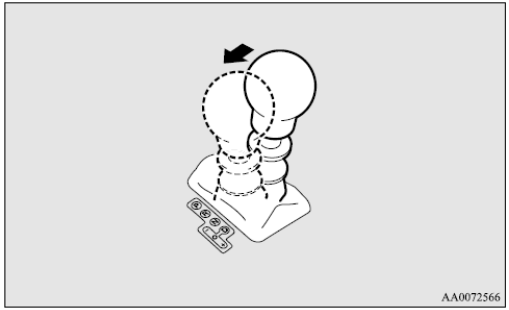

تعویض دنده به بالا و پایین

هرزمانی که اهرم تعویض دنده به عقب کشیده می‌شود، دنده‌ها ۱ دنده به بالا تعویض می‌شوند.

به علاوه، هر گاه اهرم تعویض دنده به جلو فشار داده می‌شود، ۱ دنده به پایین تعویض می‌شوند.

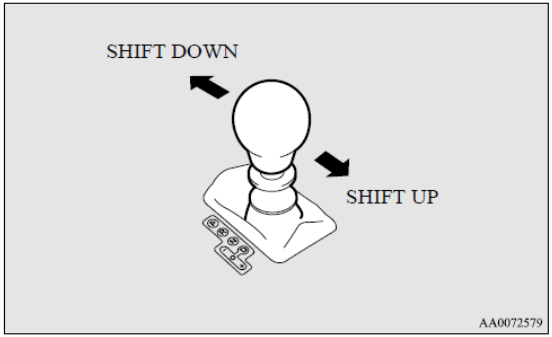

توجه:

- پس از انتخاب تعویض دنده‌ی دستی، با استفاده از اهرم تعویض دنده، تعویض دنده‌ها به بالا و پایین توسط پدال‌های تعویض نیز می‌توانند انجام بگیرند.

کیان باتری

بازگشت به عملکرد محدوده "D"

اهرم تعویض دنده را به سمت صندلی سرنشین جلو فشار دهید تا به عملکرد محدوده "D" بازگردید.

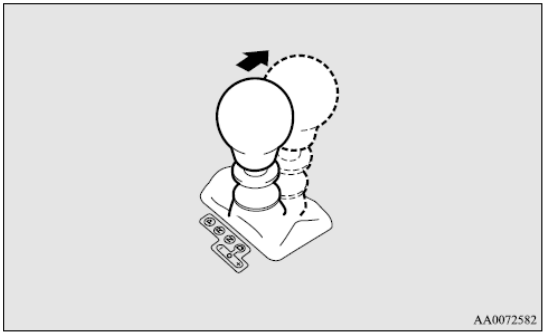

توجه:

- هنگامی که اهرم تعویض دنده از گیت تعویض دستی به موقعیت (رانندگی) "D" حرکت می‌کند، ممکن است سیستم، دنده ای بجز آنچه در حالت دستی انتخاب شده است را بسته به سرعت خودرو و شرایط رانندگی انتخاب نماید.

انتخاب تعویض بصورت دستی

هنگامی که خودرو ثابت و یا در حال رانندگی است، با اهرم تعویض دنده در موقعیت (رانندگی) "D"، حالت تعویض دنده‌ی دستی توسط کشیدن یکی از پدال‌ها به سمت خودتان می‌تواند انتخاب شود.

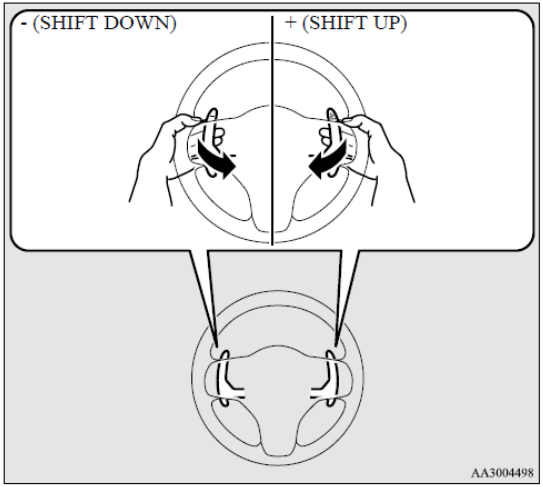

کیان باتری

تعویض دنده به بالا (دنده سبک)

هر گاه پدال تعویض + (به بالا) کشیده می‌شود، یک دنده به بالا تعویض می‌شود.

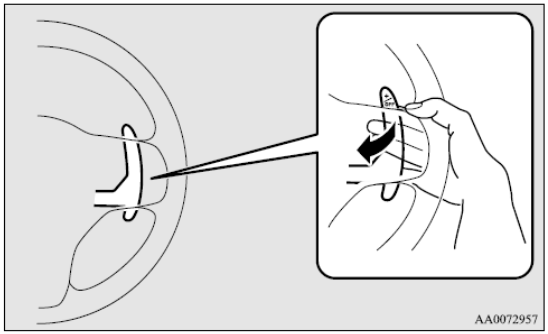

تعویض دنده به پایین (دنده سنگین)

هر گاه پدال تعویض - (به پایین) کشیده می‌شود، یک دنده به پایین تعویض می‌شود.

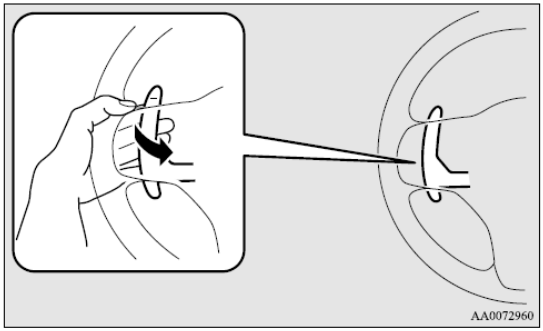

توجه:

- پس از انتخاب حالت تعویض دستی با استفاده از پدال‌های تعویض، تعویض دنده به بالا و پایین توسط اهرم تعویض دنده نیز امکان پذیر خواهد بود.

کیان باتری

بازگشت به عملکرد محدوده "D"

هنگامی که اهرم تعویض دنده در موقعیت (رانندگی) "D" قرار دارد، پدال تعویض+ (به بالا) را برای ۲ ثانیه یا بیشتر به سمت خود بکشید تا به عملکرد محدوده‌ی "D" بازگردید.

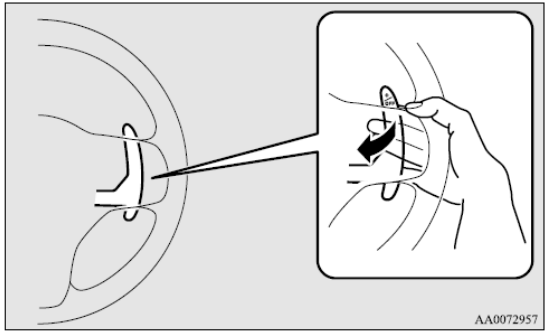

توجه:

- اگر تعویض دنده‌ی دستی توسط پدال‌های تعویض هنگامی که اهرم تعویض دنده بر روی موقعیت (رانندگی) "D" است، انتخاب شده باشد، تعویض دنده قبل از اینکه خودرو متوقف شود به طور خودکار به عملکرد محدوده‌ی "D" باز می‌گردد.
- هنگامی که تعویض دنده از تعویض دستی به عملکرد محدوده‌ی "D" بازگشت، ممکن است دنده بسته به شرایط رانندگی و سرعت خودرو به طور خودکار به دنده ای بالاتر یا پایین‌تر از دنده‌ی انتخاب شده در حالت دستی برود.
- اگر حالت تعویض دستی با استفاده از پدال‌های تعویض انتخاب شده باشند، می‌توان با حرکت دادن اهرم تعویض دنده از موقعیت (رانندگی) "D" به سمت صندلی راننده و سپس دوباره به سمت صندلی سرنشین عملکرد محدوده "D" را انتخاب نمود.

کیان باتری

نمایشگر تعویض دستی

در تعویض بصورت دستی، دنده‌ی انتخاب شده‌ی فعلی بر روی نمایشگر چند منظوره نمایش داده می‌شود.

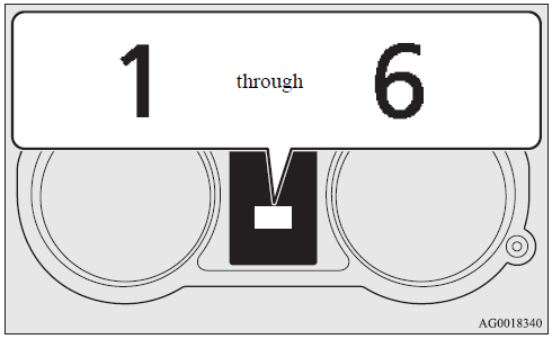

نمایشگر هشدار

هنگامی که نمایشگر هشدار یا نمایشگر هشدار بر روی صفحه‌ی اعلان در نمایشگر چند منظوره در هنگام رانندگی نمایش داده می‌شود. اقدامات زیر را انجام دهید.

کیان باتری

هنگامی که نمایشگر هشدار نشان داده می‌شود

در اینحالت دمای روغن کلاچ دوقلوی SST بالا رفته است.

اگر این وضعیت رخ دهد، یکی از اقدامات زیر را انجام دهید:

- سرعت خودرو را کاهش دهید.
- خودرو را در مکانی امن متوقف کنید، اهرم تعویض را بر روی موقعیت (پارک) "P" قرار دهید و سپس با موتور روشن، درب محفظه موتور را باز نمایید تا موتور خنک شود.

پس از مدتی، چک کنید که علامت هشدار محو شده است.

اگر علامت محو شد، خودرو را می‌توان به طور عادی راند. اگر علامت باقی ماند و یا پی در پی ظاهر شد، خودرو را توسط عاملیت مجاز **میتسوبیشی موتورز** بازدید نمایید.

احتیاط!
• اگر علامت هشدار نشان داده شد، مثل موقعی که خودرو علیرغم فشرده شدن پدال گاز سرعت نمی‌گیرد، خودرو ممکن است قادر به عملکرد عادی خود نباشد. برای امنیت، در حین رانندگی به محیط اطراف خود توجه کنید.

توجه:

- اگر خودرو در مسیر های شیب دار به طور مداوم حرکت کند و یا به شکل حالت **اسپورت** مورد استفاده قرار گیرد ممکن است لرزش داشته باشد.
این لرزش‌ها برای هشدار به راننده برای افزایش دمای مایع کلاچ دوقلوی SST می‌باشد؛ و نشان از عیب نمی‌باشد.
اگر چنین اتفاقی رخ داد، اقدامات گفته شده هنگام مشاهده‌ی علامت هشدار را انجام دهید. اگر لرزش متوقف شد، می‌توان از خودرو به شکل عادی استفاده نمود.

کیان باتری

اگر خودرو در حالی که علامت هشدار نمایش داده می‌شود رانده شود

اگر پس از اینکه علامت هشدار و «سرعت را کم کنید» نمایش داده شد به رانندگی ادامه داده شود، و دمای روغن کلاچ دوقلوی SST رو به افزایش برود، کنترل حفاظت تعویض دنده ممکن است عمل کرده و موجب عملکردی مشابه حالتی که در آن اهرم تعویض دنده در حالت (خلاص) "N" است شود.

(در چنین حالتی، به طور موقت قادر به راندن خودرو نخواهید بود)

در چنین صورتی، یکی از اقدامات زیر را انجام دهید:

۱. پدال ترمز را فشرده و خودرو را در محلی امن متوقف کنید
۲. اهرم تعویض دنده را بر روی موقعیت (پارک) قرار دهید و سپس درب محفظه موتور را با موتور روشن باز کنید تا موتور خنک شود.
۳. پس از مدتی، چک کنید که علامت هشدار محو شده باشد، و سپس در صورتی که علامت محو شد، موتور را خاموش کنید.
۴. اگر موتور توانست دو باره راه اندازی شود، می‌توان به طور عادی رانندگی نمود.

اگر نمایشگر هشدار باقی ماند و به طور پی در پی ظاهر شد، خودرو را توسط عاملیت مجاز **میتسوبیشی موتورز** بازدید نمایید.

هنگامی که علامت هشدار ظاهر می‌شود

به‌علت عیب در کلاچ دوقلوی SST و یا در مدول کنترل الکترونیک موتور، یک دستگاه ایمنی در کلاچ دوقلوی SST فعال می‌شود.

در این صورت، اقدامات زیر را انجام دهید.

۱. خودرو را در محلی امن متوقف و موتور را خاموش نمایید
۲. موتور را راه اندازی مجدد کنید

اگر علامت هشدار محو شد، هیچ شرایط غیر عادی‌ای وجود ندارد.

با این‌حال، اگر علامت هشدار باقی ماند و یا پی در پی ظاهر شد، خودرو را توسط عاملیت مجاز **میتسوبیشی موتورز** بازدید کنید.

احتیاط!

- اگر علامت هشدار نشان داده شد، مثل مواقعی که علیرغم فشردن پدال گاز، خودرو هنگام طی مسیر سرعت نمی‌گیرد خودرو ممکن است قادر به کار عادی نباشد.
  برای اطمینان، هنگام رانندگی به محیط اطراف خود دقت داشته باشید.

کیان باتری

احتیاط!

- قبل از انتخاب موقعیت با موتور روشن و خودروی ثابت، پدال ترمز را کامل فشار دهید تا از حرکت خودرو جلوگیری کنید.
خودرو به محض اینکه کلاچ دوقلوی SST در گیر شود، حرکت خواهد کرد، ترمز تنها باید هنگامی که آماده‌ی حرکت هستید رها شود.
- همواره پدال ترمز را با پای راست فشار دهید.
استفاده از پای چپ باعث تأخیر در موارد اضطراری خواهد شد.
- بارگیری پدال گاز هنگامی که پای دیگر بر روی ترمز است باعث کاهش کارایی ترمز شده و موجب فرسودگی ترمز می‌شود.
- از اهرم تعویض دنده در موقعیت صحیح و مطابق با شرایط رانندگی استفاده کنید.
هرگز در سرپایینی درحالی‌که اهرم تعویض دنده بر روی (رانندگی) "D" و یا تعویض دستی است به عقب حرکت نکنید (سر نخورید). همچنین با اهرم دنده بر روی عقب "R" به سمت عقب در سرازیری حرکت نکنید (سر نخورید).
ممکن است موتور خاموش شده و سفت شدن پدال ترمز و فرمان ایجاد شده که منجر به **حادثه** شود.

احتیاط!

- در حالی که پدال ترمز فشرده شده و خودرو ثابت است دور موتور را بالا نبرید.
این کار باعث شتاب ناگهانی شده و به کلاچ دوقلوی SST آسیب می‌رساند.
همچنین هنگامی که پدال گاز و پدال ترمز را فشرده‌اید و اهرم تعویض دنده بر روی موقعیت (رانندگی) "D" است، دور موتور ممکن است به اندازه‌ی زمانی که اهرم بر روی وضعیت (خلاص "N") است بالا نرود.

سرعت عبور

برای دستیابی به سرعت بیشتر در موقعیت (رانندگی) "D" پدال گاز را تا انتها فشار دهید. کلاچ دوقلوی SST به طور خودکار دنده را پایین می‌آورد.

توجه:

- در تعویض دنده‌ی دستی، تعویض به دنده سنگین هنگامی که پدال گاز تا انتها فشرده شده است انجام نمی‌شود.

کیان باتری

رانندگی در سربالایی

اگر کامپیوتر تشخیص دهد که سرعت فعلی نمی‌تواند با تعویض به دنده بالاتر نگاه داشته شود، کلاچ دوقلوی SST به دنده‌ی بالا تعویض نخواهد کرد.

برای کارایی نرم‌تر خودرو، اگر هنگام بالا رفتن از سطح سربالایی، گلویی را آزاد کنید کلاچ دوقلوی SST ممکن است به دنده‌ی بالا تعویض نکند. این امر عادی است چون کامپیوتر به طور موقت جلوی بالا رفتن دنده را می‌گیرد. پس از رسیدن به قله‌ی مسیر شیب دار، کاربری عادی تعویض بازیابی خواهد شد.

احتیاط!

- از تمایل خودرو برای خزیدن به جلو برای حرکت در سرعت کم در سربالایی‌ها خودداری کنید.

تعویض دنده ممکن است آسیب ببیند و به موجب شرایط زیر **حادثه** رخ دهد.

- دمای روغن کلاچ دوقلوی SST بالا می‌رود و موجب آسیب رسیدن به جعبه دنده می‌شود.
- اگر خودرو دائماً در سرعت‌های پایین توسط تمایل خودرو برای خزیدن به جلو رانده شود، خودرو شروع به لرزش می‌کند و یا نشانگر هشدار بر روی صفحه‌ی اعلان نمایشگر چند منظوره نمایش داده می‌شود تا افزایش دمای روغن کلاچ دوقلوی SST را به راننده هشدار دهد. بعد از آن اگر دمای روغن کلاچ دوقلوی SST بالاتر رفت کنترل حفاظت تعویض عمل خواهد کرد.

در اینصورت خودرو ممکن است به طور ناگهانی معکوس حرکت کند از آنجا که دنده بر روی خلاص "N" تنظیم می‌شود و منجر به **حادثه** خواهد شد.

اگر نشانگر هشدار نشان داده شود و یا کنترل حفاظت تعویض فعال شد به «هنگامی که نشانگر هشدار ظاهر می‌شود» در صفحه‌ی ۴-۷۵ مراجعه کنید.

کیان باتری

رانندگی در سرپایینی

هنگام طی مسیر در سرپایینی تند، کامپیوتر ممکن است به طور خودکار دنده‌ی سنگین‌تر را انتخاب نماید. این کارکرد به عمل ترمز موتور کمک می‌کند و نیاز به استفاده از ترمزهای عادی را کاهش می‌دهد.

انتظار

برای بازه های زمانی کوتاه، مانند ماندن پشت چراغ قرمز، اهرم تعویض دنده می‌تواند در موقعیت خود قرار داشته باشد و خودرو با ترمز سرویس ثابت نگاه داشته شود.

برای زمان‌های طولانی‌تر با موتور روشن، اهرم تعویض دنده را بر روی موقعیت (خلاص) "N" قرار دهید و درحالی‌که خودرو را توسط ترمز سرویس ثابت نگاه داشته‌اید، ترمز دستی را بکشید

احتیاط!

- خودروی خود را در مسیر شیب دار سر بالایی توسط فشردن پدال سرعت بجای ترمز، متوقف نگاه ندارید.

  جعبه دنده ممکن است آسیب ببیند و **حادثه** به علل زیر رخ دهد:

  - دمای روغن کلاچ دوقلوی SST بالا می‌رود و جعبه دنده آسیب می‌بیند.
  - اگر خودرو در مسیر شیب دار سر بالایی توسط فشردن پدال سرعت بجای ترمز، متوقف نگاه داشته شود، خودرو شروع به لرزش کرده و یا نشانگر هشدار بر روی صفحه نمایش در نمایشگر چند منظوره نشان داده می‌شود تا نسبت به افزایش دمای روغن کلاچ دوقلوی SST به راننده هشدار دهد.

  پس از آن، اگر دمای روغن کلاچ دوقلوی SST باز هم افزایش یابد کنترل حفاظت تعویض بکار خواهد افتاد.

  در اینصورت، حرکت خودرو ممکن است به طور ناگهانی معکوس شود چرا که اهرم تعویض دنده روی موقعیت خلاص "N" قرار گرفته است و منجر به **حادثه** خواهد شد.

اگر نشانگر هشدار ظاهر شد و یا کنترل حفاظت تعویض عمل کرد، به «هنگامی که نشانگر هشدار ظاهر می‌شود» صفحه ۴-۷۵ مراجعه شود.

کیان باتری

پارک کردن

برای پارک کردن خودرو، ابتدا آن‌را به طور کامل متوقف کنید، ترمز دستی را کامل بکشید و سپس اهرم تعویض دنده را بر روی وضعیت پارک "P" قرار دهید.

اگر قصد ترک کردن خودرو را دارید، همواره موتور را خاموش نمایید و کلید را به همراه ببرید.

توجه:

- در مسیر شیب دار، قبل از اینکه اهرم تعویض را در موقعیت پارک قرار دهید، اطمینان حاصل کنید که ترمزدستی کشیده شده است. اگر اهرم تعویض دنده را قبل از کشیدن ترمز دستی بر روی حالت پارک "P" قرار دهید، ممکن است خارج کردن اهرم از حالت پارک "P" در دفعه بعد دشوار باشد و نیاز به بارگیری نیروی زیاد برای حرکت دادن اهرم تعویض از حالت پارک "P" باشد.

در صورت رخدادن موارد زیر برای کلاچ دوقلوی SST چه عملی انجام دهیم

اگر عیبی در کلاچ دوقلوی SST یا در مدول کنترلی الکترونیک موتور وجود داشته باشد، یکی از موارد زیر احتمالاً رخ می‌دهد :

- کلاچ دوقلوی SST قادر به تعویض دنده نمی‌باشد
- خودرو نمی‌تواند حرکت کند
- شتاب کلاچ دوقلوی SST پایین است
- خودرو قادر به خزش نیست
- «شوک تعویض» زیاد است
- تعویض دنده در سرعت‌های بالای موتور انجام می‌شود
- پاسخ آهسته است

اگر هر یک از این موارد رخ داد، اعمال زیر را انجام دهید.

هنگامی که نشانگر هشدار ⚙ **ظاهر** می‌شود

دمای روغن کلاچ دوقلوی SST بابا است.

به «نمایشگر هشدار» در صفحه‌ی ۴-۷۴ مراجعه کنید و اقدامات مناسب را انجام دهید.

هنگامی که چراغ هشدار بازدید موتور روشن می‌شود **و یا چشمک میزند**

ممکن است عیبی در مدول کنترلی الکترونیک موتور وجود داشته باشد.

به «چراغ هشدار بازدید موتور» در صفحه‌ی ۳-۵۹ مراجعه و اقدامات مناسب را انجام دهید.

هنگامی که نشانگر موقعیت اهرم تعویض دنده نمایش داده نمی‌شود

دستگاه ایمنی در کلاچ دوقلوی SST به علت عیب احتمالی در کلاچ دوقلوی SST فعال شده است. به «اگر نشانگر موقعیت اهرم تعویض دنده نمایش داده نشود» در صفحه‌ی ۴-۶۴ مراجعه کرده و اقدامات مناسب را انجام دهید.

کیان باتری

هنگامی که نشانگر هشدار ⓘ نشان داده می‌شود یا هیچ پیام هشداری بر روی نمایشگر چند منظوره ظاهر نمی‌شود.

دستگاه ایمنی بر روی کلاچ دوقلوی SST به علت عیب احتمالی در کلاچ دوقلوی SST و یا مدول کنترلی الکترونیک فعال شده است.

اقدامات زیر را انجام دهید:

۱. خودروی خود را در محلی ایمن پارک کرده و موتور را خاموش نمایید.
۲. موتور را راه اندازی مجدد کنید.

اگر پس از انجام اقدامات، خودرو به طور عادی حرکت کرده و سرعت گرفت عیبی در آن وجود ندارد.

با این‌حال، اگر خودرو به طور عادی حرکت نکرده و سرعت نگرفت و یا مشکل به طور پی‌درپی مشاهده شد، خودرو را توسط عاملیت مجاز **میتسوبیشی موتورز** در اسرع وقت بازدید نمایید.

احتیاط!

- هنگامی که دمای روغن کلاچ دوقلوی SST بالاست، سرعت درجا کارکردن موتور هنگام توقف، بالا بوده و یا خودرو تمایل کمی به خیزش خواهد داشت.
  پس از آن اگر دمای روغن کلاچ دوقلوی SST باز هم بالاتر رفت نشانگر هشدار ⓘ ظاهر خواهد شد.

ACD (سیستم دیفرانسیلی مرکزی فعال)

سیستم ACD، سیستمی است که کارایی شتاب و پایداری روبه جلو را با تنظیم عمل محدودسازی دیفرانسیلی و توزیع نیرو محرکه دیفرانسیل مرکزی بهبود می‌بخشد.

احتیاط!

- بیش از حد بر سیستم ACD تکیه نکنید. حتی ACD هم نمی‌تواند از اعمال قوانین فیزیک بر روی خودروی شما جلوگیری نماید. این سیستم مانند هر سیستم دیگری، محدودیت‌های خود را دارد و نمی‌تواند اصطکاک میان زمین و چرخ و کنترل خودروی شما را در تمامی شرایط حفظ نماید؛ لذا رانندگی بی دقت می‌تواند منجر به حوادثی شود و بر عهده‌ی راننده است که در رانندگی دقت نماید. منظور شرایط ترافیکی، جاده و شرایط محیطی است.
- اطمینان حاصل کنید که از لاستیک‌هایی استفاده می‌کنید که یک اندازه، نوع و سازنده‌ی مشخصی داشته و هیچ تفاوتی در میزان فرسودگی‌شان در ۴ چرخ وجود ندارد. در غیر این صورت سیستم ACD قادر به عملکرد صحیح نخواهد بود.

توجه:

- اگر در هنگام حرکت خودرو اهرم ترمز دستی کشیده شده باشد، دیفرانسیل مرکزی طراحی شده است که به شرایط حالت آزاد تعویض کند که در آن به چرخ عقب اجازه راحت قفل شدن می‌دهد.

کیان باتری

مود کنترل ACD

مود کنترل را از ۳ نوع زیر متناسب با شرایط رانندگی انتخاب نمایید.

مود کنترلی ACD	عملکرد
TRAMAC	در شرایط عادی از این حالت استفاده کنید. برای جاده های آسفالت از این حالت استفاده نمایید
GRAVEL	هنگام رانندگی در جاده های لغزنده مانند جاده های خیس و سنگریزه ای از این حالت استفاده نمایید.
SNOW	هنگام رانندگی در جاده های لغزنده مانند جاده های برفی از این حالت استفاده کنید.

هنگامی که سوئیچ استارت بر روی وضعیت «باز» قرار دارد، کلید AWC را فشار دهید تا حالت کنترلی را تغییر دهید.

هر بار که کلید مربوطه فشرده می‌شود، حالت کنترلی به این ترتیب تعویض می‌شود: "TARMAC"←"SNOW"←"GRAVEL"← "TARMAC" .

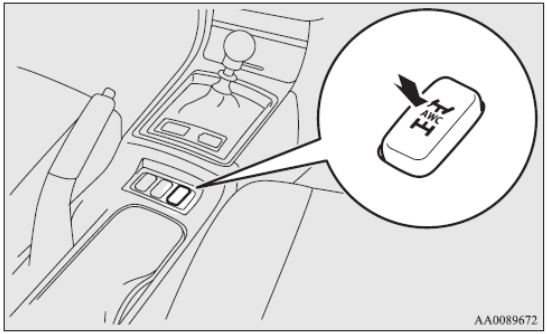

توجه:

- حالت کنترلی در حالتی که خودرو در حال حرکت است می‌تواند تغییر کند.
- در صورت خاموش بودن موتور، حالت کنترلی انتخاب شده در حافظه باقی می‌ماند.

با این‌حال اگر باطری ترمینال جدا شده باشد، حالت کنترلی ذخیره شده در حافظه پاک خواهد شد و حالت کنترلی به حالت "TARMAC" تنظیم می‌شود.

کیان باتری

نمایشگر حالت کنترلی ACD

مثال: حالت "TARMAC" انتخاب شده است.

حالت کنترلی انتخاب شده بر روی نمایشگر چند منظوره نشان داده می‌شود.

به علاوه هنگامی که حالت کنترلی تغییر می‌کند، حالت انتخاب شده بر روی صفحه نمایش وقفه ای در نمایشگر چند منظوره صفحه اعلان نشان داده می‌شود.

نمایشگر حالت کنترل بر روی صفحه اعلان برای چند ثانیه نمایش داده می‌شود و سپس به صفحه اولیه باز می‌گردد.

احتیاط!

- نمایشگر حالت کنترل ACD در شرایط رانندگی تهاجمی چشمک خواهد زد.
  در این زمان، کنترل ACD برای محافظت از دستگاه ACD به طور موقت به حالت تعلیق در می‌آید، که این مسئله بر روی رانندگی عادی تأثیر نخواهد گذاشت.
  پس از اینکه خودرو برای مدتی رانده شد، اگر نمایشگر حالت کنترل ACD روشن باقی ماند، کنترل ACD دوباره شروع به فعالیت خواهد نمود.

کیان باتری

نمایشگر هشدار ACD

هنگامی که عیبی در سیستم وجود دارد، علامت هشدار بر روی صفحه نمایش در نمایشگر چند منظوره نشان داده خواهد شد.

بعلاوه، نمایشگر حالت کنترل ACD در بخش (A) در همان زمان محو می‌شود.

احتیاط!

- سیستم ممکن است درست کار نکند.
  خودروی خود را در محلی امن پارک کنید و موتور را خاموش نمایید.
  موتور را راه اندازی مجدد کرده و چک کنید که نشانگر محو شده باشد. اگر علامت هشدار محو شود. هیچ شرایط غیر عادی‌ای موجود ندارد. اگر علامت هشدار محو نشده و به طور پی در پی نمایش داده شود، لازم نیست خودرو را فوراً متوقف کنید، اما پیشنهاد می‌کنیم که خودروی خود را معاینه فنی نمایید.

توجه:

- اگر دمای محیط پایین بیاید و لزجت روغن کنترل AWC افزایش یابد علامت هشدار نشان داده می‌شود.
  در این حالت، کنترل ACD به طور موقت به حالت تعلیق در میاید ولی بر رانندگی عادی تأثیری نمی‌گذارد. پس از اینکه خودرو برای مدتی رانده شد، اگر موتور پس از گرم شدن روغن کنترل AWC و یا افزایش دمای محیط راه اندازی مجدد شد، اگر نشانگر هشدار محو شده باشد کنترل ACD دوباره فعال خواهد شد.

کیان باتری

۴ چرخ محرکه دائمی

خودروهای 4WD دائمی توسط قدرت موتور با توزیع ثابت و مناسب به هر ۴ چرخ رانده می‌شوند.

این کار نه تنها کارکرد در جاده های خشک و خیس را ارتقا می‌دهد بلکه اصطکاک بیشتری را هنگام رانندگی در جاده های لغزنده، خیس و برفی و هنگام حرکت بر روی زمین گلی به دست می‌دهد.

این خودروها البته برای حرکت در خارج جاده طراحی نشده‌اند، و برای رانندگی در زمین‌های با پستی بلندی زیاد که باعث کرنش‌های بالا می‌شود مناسب نیستند. خودروهای 4WD دائمی باید تنها برای شرایطی مشابه با آنچه که برای خودروهای عادی چرخ‌های جلو راننده مناسب هستند، بکار گرفته شوند.

نکاتی در مورد رانندگی با خودروهای با ۴ چرخ محرکه

لاستیک‌ها و چرخ‌ها

از آنجا که گشتاور رانش می‌تواند به هر ۴ چرخ اعمال شود، کارایی رانندگی خودرو هنگامی که در حالت ۴ چرخ راننده بکار گرفته می‌شود توسط شرایط لاستیک‌ها به شدت تحت تأثیر قرار می‌گیرد.

به لاستیک‌ها بسیار دقت نمایید.

- تنها لاستیک‌های مشخصی را بر روی چرخ‌ها نصب کنید. به «چرخ‌ها و لاستیک‌ها» در صفحه ۹-۱۷ مراجعه کنید.
- از یکسان بودن اندازه و نوع چرخ‌ها و لاستیک‌ها اطمینان حاصل کنید. در صورت نیاز به تعویض هر یک از لاستیک‌ها یا چرخ‌ها، هر ۴ تای آن‌ها را تعویض نمایید.
- قبل از اینکه میزان تفاوت در میزان فرسودگی میان چرخ‌های جلو و عقب قابل تشخیص باشد باید کلیه لاستیک‌ها چرخانده شوند.

کیان باتری

در صورتی که تفاوتی در میزان فرسودگی لاستیک‌ها وجود داشته باشد نمی‌توان انتظار عملکرد خوب از خودرو داشت. رجوع شود به «چرخش لاستیک‌ها» در صفحه‌ی ۸-۲۵ .

- مرتباً فشار باد لاستیک‌ها بازدید شود.

احتیاط!

- همواره از لاستیک‌هایی با اندازه، نوع و سازنده‌ی مشابه استفاده شود که هیچ اختلافی در میزان فرسودگی میانشان وجود نداشته باشد. استفاده از لاستیک‌هایی با اندازه، نوع و سازنده متفاوت و یا میزان فرسودگی متفاوت باعث افزایش دمای روغن دی فرانی سیل شده و منجر به آسیب احتمالی به سیستم رانش خواهد شد.
  بعلاوه، سیستم محرکه خودرو تحت بار بیش از اندازه قرار می‌گیرد و ممکن است منجر به نشت روغن، از کار افتادگی اجزا و دیگر خرابی‌های جدی شود.

یدک کشی

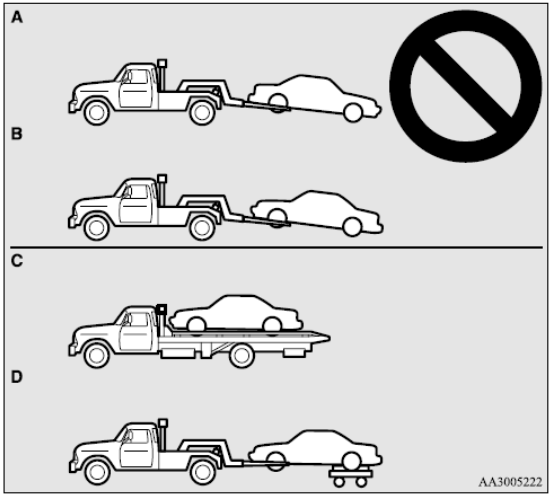

احتیاط!

- خودروهای 4WD دائمی را در حالی که چرخ‌های جلو و یا عقب روی زمین هستند یدک نکشید مطابق شکل (نوع A و نوع B) . این کار می‌تواند باعث آسیب به سیستم رانندگی خودرو شده و یا ممکن است خودرو در حال حمل پرش نماید.
  اگر قصد یدک کشی خودروهای 4WD دائمی را دارید، از انواع C و D در شکل استفاده نمایید.

کیان باتری

جک زدن برای خودروهای ۴ چرخ محرکه

هشدار!

- در حالی که خودرو روی جک است موتور را راه اندازی نکنید.
لاستیک روی زمین خواهد چرخید و خودرو را از روی جک به پایین می‌اندازد.

دیفرانسیل لغزش محدود (LSD)

دیفرانسیل لغزش محدود (LSD) برای دیفرانسیل چرخ عقب عمل می‌کند. ویژگی‌های این سیستم در زیر بررسی شده‌اند:

درست مانند دیفرانسیل‌های پیشین، در سر پیچ‌ها چرخ در یک سمت اجازه دارد با سرعتی متفاوت با چرخ در سمت دیگر بچرخد. تفاوت میان LSD و دیفرانسیل‌های پیشین این است که اگر چرخ در یک سمت اصطکاک خود را با جاده از دست دهد، برای بهبود وضعیت، گشتاور بیشتری به چرخ در سمت دیگر اعمال می‌شود.

توجه

- حتی در صورتی که اختلافی در میزان اصطکاک چرخ‌ها وجود داشته باشد، اگر هر دو آن‌ها به طور هرز گرد بچرخند، سیستم LSD کارا نخواهد بود.

احتیاط!

- هرگز موتور را در حالتی که یکی از چرخ‌های عقب روی جک است و دیگری در تماس با زمین است روشن نکنید. این کار باعث پرش خودرو به جلو می‌شود.
- تلاش مداوم برای خارج کردن خودرو از برف، گل و غیره، هنگام استفاده در دورهای بالای موتور ممکن است باعث آسیب رسانی به سیستم LSD شود.
- استفاده از چرخ یدکی فشرده بر سیستم LSD تأثیر منفی می‌گذارد؛ لذا در اولین فرصت چرخ یدکی فشرده را با چرخ با اندازه‌ی استاندارد تعویض نمایید.

کیان باتری

ترمز گیری

کلیه اجزای سیستم ترمز برای تأمین امنیت ضروری هستند. پیشنهاد می‌کنیم که خودروی خود را در فواصل زمانی منظم طبق دفترچه‌ی سرویس بازدید نمایید.

احتیاط!

- از عادات رانندگی که موجب ترمز های سنگین می‌شود خودداری کنید و هرگز با ترمز «نرانید» یعنی در حالی که پایتان را به طور مداوم بر روی پدال ترمز فشار می‌دهد رانندگی ننمایید.
  این عمل باعث داغ شدن ترمز و فرسودگی آن‌ها می‌شود.

سیستم ترمزگیری

ترمز سرویس به دو مدار ترمز تقسیم می‌شود. خودروی شما مجهز به ترمزهای برقی می‌باشد. اگر یکی از مدارهای ترمز خراب شد، مدار دیگر قادر به متوقف کردن خودرو خواهد بود. اگر خودروی شما بنا به دلایلی کمک قدرتی را از دست دهد، ترمزها همچنان کار خواهند کرد. در چنین شرایطی حتی اگر پدال ترمز تا آخرین حد کورس خود فشرده شده باشد، پدال ترمز را باز هم بیشتر و محکم‌تر از حالت عادی به پایین فشار دهید، خودرو را متوقف کرده و سیستم ترمزگیری را تعمیر نمایید.

هشدار!

- هنگامی که خودرو در حال حرکت است، موتور را خاموش نکنید. اگر موتور را در حین حرکت خاموش نمایید، کمک قدرت برای سیستم ترمزگیری را از دست می‌دهید و ترمزها به خوبی عمل نخواهند نمود.

نمایشگر هشدار

چراغ هشدار ترمز روشن می‌شود تا بروز مشکل در سیستم ترمز گیری را نشان دهد. همچنین یک هشدار بر روی نمایشگر چند منظوره نمایش داده می‌شود. رجوع شود به «چراغ هشدار ترمز» و «نمایشگر هشدار ترمز» در صفحه‌ی ۳-۵۷ و ۳-۶۱ .

هنگامی که ترمز ها خیس شده‌اند

هنگام رانندگی در سرعت‌های پایین بلافاصله بعد از استارت زدن سیستم ترمز را چک کنید، خصوصاً هنگامی که ترمز ها خیس هستند تا عملکرد نرمال آن‌ها را تایید نمایید.

پس از رانندگی در یک باران سنگین، یا عبور از چاله ای بزرگ و پر آب و یا بعد از شستن خودرو، لایه ای از آب می‌تواند بر روی دیسک‌های ترمز شکل بگیرد و از ترمز گیری درست سیستم ترمز جلوگیری بعمل آورد. در چنین صورتی، با رانندگی آهسته و فشردن آرام پدال ترمز، آن‌ها را خشک نمایید.

کیان باتری

رانندگی در سرپایینی

استفاده از مزیت ترمز موتور با استفاده از تعویض دنده به دنده های پایین‌تر هنگام رانندگی در مسیرهای سراشیبی تند برای جلوگیری از بیش از حد گرم شدن ترمز ها بسیار مهم است.

هشدار!

- هیچ شی‌ای را نزدیک پدال ترمز قرار ندهید و اجازه ندهید لاستیک کف به زیر آن سر بخورد، در غیر اینصورت ممکن است از فشرده شدن پدال ترمز تا انتهای کورس خود که در ترمز های اضطراری لازم است جلوگیری شود. اطمینان حاصل کنید که پدال ترمز همواره آزادانه بتواند عمل کند و لاستیک کف به طور درست و مطمئن در جای خود قرار گرفته است.

بالشتک ترمز

- از موقعیت‌های ترمز شدید خودداری کنید.

ترمز های نو باید برای استفاده‌ی متوسط تا ۲۰۰ کیلومتر اول آب بندی شوند.

- دیسک‌های ترمز با دستگاه هشدار مجهز شده‌اند که هنگامی که بالشتک‌های ترمز به حد فرسودگی خود می‌رسند صدایی تیز و جیغ وار تولید می‌کنند.

اگر این صدا را شنیدید فوراً بالشتک‌های ترمز را تعویض نمایید.

هشدار!

- رانندگی با بالشتک‌های ترمز فرسوده توقف خودرو را دشوار تر می‌کند و منجر به **حادثه** می‌شود.

سیستم کمکی شروع به حرکت در شیب

کمکی شروع به حرکت سربالایی، شروع به حرکت در سربالایی‌های تند را با جلوگیری از حرکت روبه عقب خودرو آسان‌تر می‌سازد. سیستم، نیروی ترمز را هنگامی که پای خود را از پدال ترمز به پدال گاز حرکت می‌دهید برای ۲ ثانیه نگاه می‌دارد.

احتیاط!

- بیش از حد بر قابلیت کمکی شروع به حرکت سر بالایی، برای جلوگیری از حرکت به عقب خودرو تکیه نکنید. در شرایطی خاص، حتی هنگامی که سیستم کمکی شروع به حرکت سربالایی فعال است، در صورتی که : ترمز به مقدار کافی فشرده نباشد، خودرو بیش از حد بارگیری شده باشد و یا اگر جاده شیب خیلی تندی داشته و یا لغزنده باشد خودرو ممکن است به عقب حرکت کند.
- سیستم کمکی شروع به حرکت سربالایی برای متوقف نگاه‌داشتن خودرو در جای خود در مسیر های سربالایی برای بیش از ۲ ثانیه طراحی نشده است.
- هنگام حرکت در سر بالایی، هر گز به سیستم فوق بعنوان جایگزینی برای فشردن پدال ترمز تکیه نکنید. در غیر اینصورت ممکن است منجر به **حادثه** شود.
- هنگامی که از سیستم کمکی شروع به حرکت سربالایی استفاده می‌کنید، سوئیچ استارت را در حالت «قفل» و یا "ACC" قرار ندهید. چرا که ممکن است سیستم غیر فعال شده و به **حادثه** منجر شود.

کیان باتری

نحوه عملکرد

۱. خودرو را با استفاده از پدال ترمز به طور کامل متوقف کنید
۲. پدال ترمز را رها کرده و سیستم کمکی شروع به حرکت سربالایی نیروی ترمز را هنگام توقف برای ۲ ثانیه اعمال خواهد کرد.
۳. پدال گاز را فشار دهید و سیستم کمکی شروع به حرکت سربالایی به طور تدریجی نیروی ترمز را کاهش می‌دهد و خودرو شروع به حرکت می‌کند.

توجه:

- سیستم کمکی شروع به حرکت سربالایی هنگامی که این شرایط ارضا شوند فعال می‌شود.
  - o موتور روشن باشد.

  (سیستم کمکی شروع به حرکت سربالایی هنگامی که موتور در حال استارت است و یا بلافاصله پس از روشن شدن موتور فعال نخواهد شد)
  - o اهرم تعویض دنده در هر موقعیتی بجز وضعیت (پارک) یا (خلاص "N") می‌باشد.
  - o خودرو کامل متوقف است و پدال ترمز فشرده شده است.
  - o پدال ترمز آزاد شده است
- سیستم کمکی شروع به حرکت سربالایی در صورتی که قبل از اینکه پدال ترمز آزاد شود پدال گاز فشرده باشد عمل نخواهد کرد.
- سیستم کمکی شروع به حرکت سربالایی همچنین هنگام عقب رفت در شیب‌های سربالایی عمل خواهد کرد.

نمایشگر هشدار

اگر شرایط غیر عادی در سیستم رخ دهد، علامت/نشان‌دهنده‌ی زیر روشن می‌شود.

نشانگر ASC

نمایشگر هشدار

احتیاط!

- اگر علامت هشدار نشان داده شود، سیستم کمکی شروع به حرکت سربالایی قادر به عمل کردن نخواهد بود. با دقت شروع به حرکت کنید.
- خودرو را در محلی امن پارک و موتور را خاموش نمایید. موتور را راه اندازی مجدد کرده و چک کنید که نمایشگر/ نشان‌دهنده محو شده باشد، در این حالت سیستم کمکی شروع به حرکت سربالایی دوباره به عملکرد عادلی باز گشته است.

اگر علایم همچنان نمایش داده شوند و یا پی در پی نشان داده شوند، نیاز به متوقف کردن بلافاصله‌ی خودرو نیست ولی خودرو باید در فرصت مناسب توسط عاملیت مجاز **میتسوبیشی موتورز** معاینه شود.

کیان باتری

سیستم راهنمای توقف اضطراری

این دستگاهی است که احتمال برخوردهای از عقب را توسط چراغ‌های هشدار خطر چشمک‌زن سریع و خودکار برای اعلام خطر نزدیک شدن خودروها از عقب در ترمزهای ناگهانی را کاهش می‌دهد. هنگامی که سیستم راهنمای توقف اضطراری عمل می‌کند، چراغ‌های هشدار دهنده‌ی خطر در **داشبورد** به طور همزمان چشمک می‌زنند.

احتیاط!

- اگر هشدار ABS و یا هشدار ASC نمایش داده شود، ممکن است سیستم راهنمای توقف اضطراری عمل نکند، به «نمایشگر / چراغ هشدار ABS» در صفحه‌ی ۴-۹۴ مراجعه شود.
به «نمایشگر هشدار ASC» در صفحه ۴-۱۰۱ مراجعه شود.

توجه:

- {شرایط فعال سازی برای سیستم راهنمای توقف اضطراری }

هنگامی که شرایط زیر ارضا شوند فعال می‌شود.

o سرعت خودرو تقریباً ۵۵ کیلومتر در ساعت یا بیشتر باشد

o پدال ترمز فشرده شده است، و سیستم حدس میزند که یک ترمز ناگهانی از کاهش شتاب خودرو و شرایط عملی سیستم ترمز ضد قفل (ABS) بوده است.

{شرایط غیر فعال سازی برای سیستم راهنمای توقف اضطراری }

سیستم هنگامی که شرایط زیر ارضا شوند غیر فعال می‌شود.

o پدال ترمز رها شده است

o سوئیچ فلاشر هشدار خطر فشرده شده است

o سیستم حدس میزند که یک ترمز ناگهانی از کاهش شتاب خودرو و شرایط عملکردی سیستم ترمز ضد قفل (ABS) نبوده است.

کیان باتری

سیستم کمک ترمز

سیستم کمک ترمز دستگاهی است که به رانندگانی که قادر به فشردن محکم پدال ترمز در مواقع ترمزهای اضطراری نیستند کمک می‌کند و موجب ایجاد نیروی ترمز بزرگ‌تری می‌شود.

اگر پدال ترمز به طور ناگهانی فشرده شود، ترمز برای اعمال نیرویی بیشتر از حالت عادی اعمال می‌شود.

احتیاط!

- سیستم کمک ترمز برای ایجاد نیرویی بیش از توان و ظرفیت عملی ترمز طراحی نشده است. از وجود فاصله‌ی ایمنی میان خود و خودروی جلویی اطمینان حاصل کنید و بیش از اندازه به قابلیت سیستم کمک ترمز تکیه نکنید.

توجه

- هنگامی که سیستم کمک ترمز در حال کار است، حتی اگر پدال ترمز اندکی رها شده باشد، نیروی عظیمی تولید می‌کند.
  برای متوقف کردن عملکرد مربوطه، به طور کامل پای خود را از روی پدال ترمز جدا کنید.
- سیستم کمک ترمز ممکن است هنگامی که پدال ترمز به طور کامل فشرده شده است حتی اگر به طور ناگهانی فشرده نشده باشد عمل خواهد کرد.
- هنگامی که سیستم کمک ترمز در حین رانندگی، فعال است، ممکن است طوری احساس شود که پدال ترمز نرم است، پدال تنها اندکی و با صدای نویز حرکت می‌کند و یا بدنه‌ی خودرو و فرمان لرزش دارند. این شرایط هنگامی رخ می‌دهند که سیستم کمک ترمز به شکل عادی عمل می‌کند و نشان از عیب عملیات نخواهد بود. در این شرایط، به فشردن پدال ترمز ادامه دهید.
- ممکن است صدای نویز عملیات را در حالت توقف، و هنگامی که پدال ترمز به طور ناگهانی یا به طور کامل فشرده می‌شود بشنوید. این حالت نشان عیب سیستم نیست و سیستم کمک ترمز به طور عادی عمل می‌کند.

کیان باتری

سیستم ترمز ضد قفل (ABS)

سیستم ترمز ضد قفل (**ABS**) از قفل شدن چرخ‌ها به هنگام ترمز گیری جلوگیری می‌کند. این امر راندن خودرو و کار با فرمان را تسهیل می‌بخشد.

نکات رانندگی

- همواره فاصله ایمنی با خودروی جلویی را رعایت نمایید. حتی اگر خودروی شما به سیستم ترمز ضد قفل مجهز است، در شرایط زیر فاصله‌ی ترمزی بیشتری را رعایت کنید:
  - رانندگی روی جاده های برفی یا سنگریزه ای
  - رانندگی با زنجیر چرخ
  - رانندگی بر روی سطوح نا صاف
- عملکرد ترمز ضد قفل به موقعیت‌هایی که ترمز به طور ناگهانی گرفته می‌شود محدود **ن**می‌شود. این سیستم ممکن است از قفل شدن چرخ‌ها هنگامی که از روی درب چاه ها، صفحات استیل راه، نشانگر های مسیر، یا هر سطح ناصاف دیگر جلوگیری به عمل آورد.
- هنگامی که سیستم ضد قفل در حال کار است، ممکن است ضربات روی پدال ترمز و لرزش بدنه‌ی خودرو و فرمان را احساس کنید. ممکن است حتی احساسی مشابه فشرده شدن مقاومت پدال داشته باشید

در چنین شرایطی تنها پدال ترمز را محکم به پایین فشار دهید. پدال را تلمبه نزنید، چرا که موجب کاهش کارایی ترمز می‌شود.

- هنگام راندن خودرو بلافاصله پس از روشن نمودن موتور، نویز عملکرد از قسمت موتور شنیده می‌شود و شوکی از پدال ترمز احساس می‌شود. این صدا و عملکرد عادی است که سیستم ترمز ضد قفل برای خود-بازبینی انجام می‌دهد و نشانه‌ی عیب سیستم نمی‌باشد.
- سیستم ضد قفل ترمز می‌تواند پس از اینکه خودرو به سرعت تقریباً ۱۰ کیلومتر در ساعت رسید استفاده شود؛ و هنگامی که خودرو تا سرعت ۵ کیلومتر در ساعت کاهش سرعت پیدا کند غیر فعال خواهد شد.

احتیاط!

- سیستم ترمز ضد قفل نمی‌تواند از **حادثه** جلوگیری کند. رعایت احتیاط‌های ایمنی و رانندگی با دقت بر عهده‌ی شما خواهد بود.
- برای جلوگیری از خرابی سیستم ضد قفل، اطمینان حاصل کنید که هر ۴ چرخ از یک اندازه و یک نوع باشند.
- دیفرانسیل لغزش محدود (LSD) پس از تولید بر روی خودروی خود نصب نکنید. سیستم ترمز ضد قفل ممکن است دیگر قادر به عملکرد مناسب نباشد.

کیان باتری

چراغ هشدار

نمایشگر هشدار نوع ۱

نمایشگر هشدار نوع ۲

اگر عیبی در سیستم وجود داشته باشد، چراغ هشدار ترمز ضد قفل روشن می‌شود و نمایشگر هشدار بر روی صفحه اعلان در نمایشگر چند منظوره ظاهر می‌شود.

در شرایط عادی، چراغ هشدار ترمز ضد قفل تنها هنگامی که سوئیچ استارت بر روی وضعیت "ON" است روشن می‌شود و چند ثانیه بعد محو می‌شود.

احتیاط!

- هر یک از موارد زیر نشان می‌دهند که ترمز ضد قفل عمل نمی‌کند و تنها سیستم ترمز استاندار کار خواهد کرد. (سیستم ترمز استاندارد به طور عادی عمل می‌کند) اگر این مسئله رخ دهد، پیشنهاد می‌شود که خودروی خود را در اسرع وقت معاینه نمایید.
  - هنگامی که سوئیچ استارت بر روی موقعیت "ON" است، چراغ‌های هشدار روشن نمی‌شوند و یا روشن مانده و خاموش نمی‌شوند.
  - چراغ‌های هشدار هنگام رانندگی روشن می‌شوند
  - نمایشگر هشدار هنگام رانندگی نمایش داده می‌شود.

کیان باتری

اگر نمایشگر / چراغ هشدار هنگام رانندگی روشن شوند

اگر تنها نمایشگر/چراغ هشدار ترمز ضد قفل روشن شود

از ترمز گرفتن سخت و سرعت بالای رانندگی خود داری نمایید. خودرو را در محلی امن پارک نمایید.

موتور را راه اندازی مجدد نموده و چک کنید که چراغ پس از چند دقیقه رانندگی محو شده باشد؛ اگر در حین رانندگی خاموش شود، مشکلی وجود نخواهد داشت.

در هر حال، نمایشگر/ چراغ هشدار ظاهر **ن**می‌شود، یا اگر هنگام رانندگی دوباره ظاهر شوند، پیشنهاد می‌کنیم خودروی خود را بازدید نمایید.

اگر نمایشگر/نشانگر هشدار ترمز ضد قفل و نمایشگر /نشانگر هشدار ترمز به طور همزمان روشن شوند.

چراغ هشدار

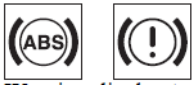

نمایشگر هشدار نوع ۱

نمایشگر هشدار نوع ۲

کاربرد توزیع نیروی ترمز عادی و ترمز ضد قفل ممکن است عمل نکند، لذا محکم ترمز گرفتن ممکن است خودرو را نا پایدار نماید.

از ترمز گیری سخت و رانندگی با سرعت بالا اجتناب کنید. خودرو را در محلی امن نگاه دارید و پیشنهاد می‌شود که خودرو را بازدید نمایید.

توجه

- چراغ هشدار ترمز ضد قفل و چراغ هشدار ترمز عادی به طور همزمان روشن می‌شوند و نمایشگر های هشدار متوالیا در صفحه‌ی اعلان نمایشگر چند منظوره نمایش داده می‌شوند.

کیان باتری

پس از رانندگی در جاده های یخ زده

پس از رانندگی در جاده های یخ زده، برف یا یخ باقیمانده بر اطراف چرخ‌ها را جدا نمایید. برای خودروهایی که به ترمز ضد قفل مجهزند مراقب باشید که به حسگر های سرعت چرخ‌ها (A) و یا کابل‌های موجود در هر چرخ آسیب نرسانید.

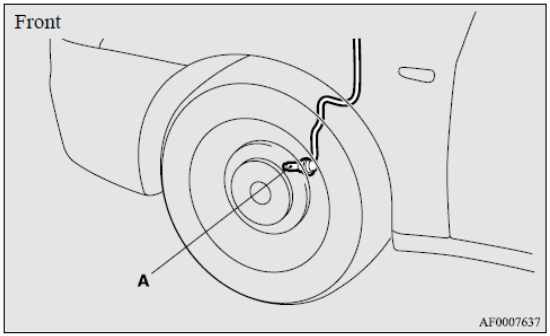

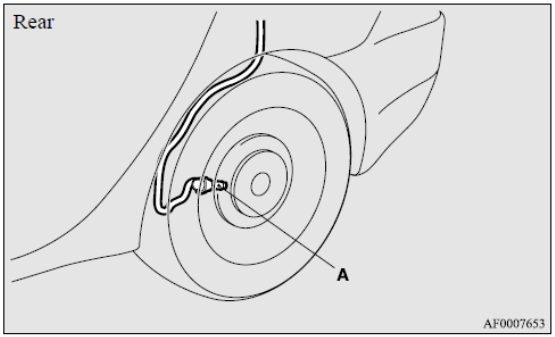

کیان باتری

سیستم فرمان کمکی

سیستم فرمان کمکی هنگام که موتور روشن است عمل می‌کند. این سیستم نیروی مورد نیاز برای چرخاندن فرمان را کاهش می‌دهد.

سیستم فرمان کمکی هنگامی که کمک برقی از دست برود قابلیت فرمانبری مکانیکی دارد. اگر کمک برقی بنا به هر دلیلی از دست برود، همچنان قادر به فرماندهی به خودرو خواهید بود ولی متوجه خواهید شد که نیروی بیشتری برای چرخاندن فرمان نیاز خواهید داشت. در این صورت، خودروی خود را توسط عاملیت مجاز **میتسوبیشی موتورز** معاینه نمایید.

هشدار!

- هنگامی که خودرو در حال حرکت است، موتور را خاموش نکنید. خاموش کردن موتور ممکن است چرخاندن فرمان خودرو را بسیار دشوار کند و احتمالاً به تصادف منجر شود.

سیستم فرمان کمکی هیدرولیکی (HPS)*

احتیاط!

- چرخ فرمان را در وضعیت کامل چرخیده در یک سمت رها نکنید. این کار باعث آسیب رسیدن به سیستم فرمان کمکی هیدرولیکی خواهد شد.

سیستم فرمان کمکی برقی (EPS)

توجه

- در هنگام چرخش‌های تمام کورس چرخ فرمان به یک سمت (برای مثال هنگام تلاش برای پارک کردن در محل پارک)، کاربری حفاظتی ممکن است فعال شود تا از زیاد گرم شدن سیستم فرمان کمکی هیدرولیکی جلوگیری کند. این کاربری به مرور باعث سخت شدن چرخش فرمان خواهد شد. در این حالت، برای مدتی، چرخاندن فرمان را محدود نمایید. هنگامی که سیستم خنک شد، فرمان به حالت عادی باز خواهد گشت.
- اگر هنگامی که خودرو متوقف است و چراغ جلو روشن است، فرمان را بچرخانید باعث کم نور شدن چراغ‌های جلو خواهد شد. این رفتار غیر عادی نیست و روشنایی اولیه‌ی چراغ‌های جلو پس از مدتی بازیابی خواهند شد.

کیان باتری

نمایشگر هشدار سیستم فرمان برقی

نوع ۱

نوع ۲

در صورتی که عیبی در سیستم وجود داشته باشد نمایشگر هشدار در صفحه اعلان در نمایشگر چند منظوره ظاهر خواهد شد.

احتیاط!

- اگر نمایشگر هشدار هنگامی که موتور روشن است ظاهر شد، خودرو را توسط عاملیت مجاز **میتسوبیشی موتورز** در اسرع وقت معاینه کنید. در این حالت ممکن است چرخاندن چرخ فرمان سخت‌تر شود.

کنترل پایداری فعال (ASC)

کنترل پایداری فعال (ASC)، کنترل کلی سیستم ترمز ضد قفل، کاربری کنترل اصطکاکی و کاربری کنترل پایداری را جهت کمک به حفظ کنترل خودرو و اصطکاک بر عهده می‌گیرد. لطفاً این بخش را به همراه صفحه‌ی مربوط به سیستم ترمز ضد قفل، کاربری کنترل اصطکاکی و کاربری کنترل پایداری مطالعه نمایید.

سیستم ترمز ضد قفل (ABS) ← صفحه ۴-۹۳

کاربری کنترل اصطکاکی ← صفحه ۴-۹۹

کاربری کنترل پایداری ← صفحه ۴-۹۹

احتیاط!

- بیش از اندازه بر روی قابلیت سیستم ASC تکیه نکنید. حتی سیستم ASC نیز نمی‌تواند قوانین فیزیک را برای خودروی شما نقض کنید.
  این سیستم مانند دیگر سیستم‌ها، محدودیت‌های دارد و نمی‌تواند اصطکاک و کنترل خودروی شما را در کلیه شرایط تأمین نماید. رانندگی بی احتیاط منجر به **حادثه** خواهد شد و راننده باید با هشیاری و دقت رانندگی نماید. همچنین راننده باید شرایط ترافیکی، محیطی و شرایط جاده را در نظر بگیرد.
- اطمینان حاصل کنید که از لاستیک‌هایی با اندازه و نوع یکسان برای هر ۴ چرخ استفاده می‌نمایید. در غیر اینصورت ممکن است سیستم ASC به خوبی عمل نکند.
- دیفرانسیل لغزش محدود را پس از تولید خودرو بر روی آن نصب نکنید. سیستم ASC ممکن است بعد از آن قادر به عملکرد صحیح نباشد.

کیان باتری

توجه:

- یک صدای عملکرد از محفظه‌ی موتور در مواقع زیر ممکن است شنیده شود. این صدا همزمان با چک کردن عملیات ASC شنیده می‌شود. در همان زمان، ممکن است در صورت فشردن پدال ترمز ضربه ای از سمت آن احساس کنید. این رفتار نشان‌دهنده‌ی عیب سیستم نمی‌باشد.
  - o هنگامی که سوئیچ استارت بر روی موقعیت "ON" قرار دارد.
  - o هنگامی که خودرو برای مدتی پس از روشن شدن موتور رانده می‌شود.
- هنگامی که ASC فعال است، ممکن است لرزش‌هایی در بدنه خودرو احساس و یا صدایی زوزه مانند از قسمت موتور شنیده شود.

این علایم نشان‌دهنده‌ی عملکرد عادی سیستم می‌باشد و نشان از عیب سیستم نیست.

- هنگامی که چراغ هشدار سیستم ترمز ضد قفل روشن می‌شود، سیستم ASC غیر فعال است.

کاربری کنترل اصطکاک

در سطوح لغزنده، کاربری کنترل اصطکاک از چرخش درجای بیش از حد چرخ‌ها جلوگیری می‌کند، که در نتیجه به خودرو برای شروع به حرکت از وضعیت متوقف کمک می‌کند. همچنین نیروی رانش و کارایی فرمان دادن کافی و در هنگامی که پدال گاز فشرده شده است را تأمین می‌کند.

احتیاط!

- هنگام راندن خودرو در جاده های برفی یا یخی، مطمئن شوید که از لاستیک‌های برف استفاده می‌کنید و یا در سرعت‌های متعادل حرکت می‌کنید.

کاربری کنترل پایداری

کاربری کنترل پایداری برای کمک به راننده برای حفظ کنترل خودرو در جاده های لغزنده و یا هنگام مانور های سریع فرمان کمک می‌کند؛ و این کار را با کنترل خروجی موتور و کنترل ترمز برای هر چرخ انجام می‌دهد.

توجه:

- کاربری کنترل پایداری در سرعت‌های تقریباً ۱۵ کیلومتر بر ساعت یا بیشتر عمل می‌کند.

کیان باتری

کلید «خاموشی ASC»

هنگامی که سوئیچ استارت بر روی موقعیت "ON" قرار دارد سیستم ASC به طور خودکار فعال می‌شود. می‌توانید سیستم را با فشردن دکمه‌ی «خاموشی ASC » برای ۳ ثانیه یا بیشتر غیر فعال نمایید.

هنگامی که ASC غیر فعال است، نمایشگر/نشان‌دهنده‌ی OFF روشن می‌شود. برای دوباره فعال کردن ASC، به طور لحظه ای کلید «خاموشی ASC» را فشار دهید؛ نمایشگر/نشان‌دهنده‌ی OFF خاموش می‌شود.

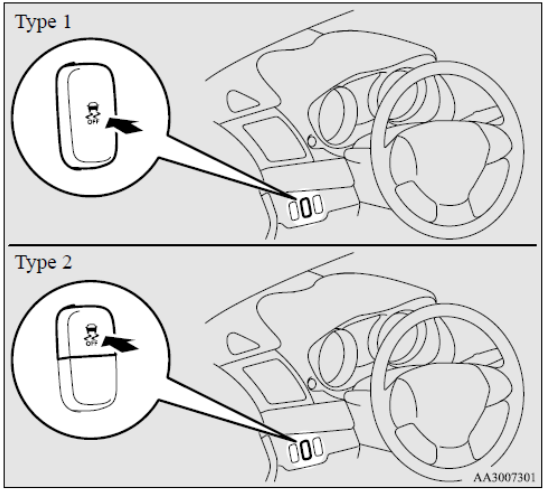

احتیاط!

- بنا به دلایل امنیتی، سوئیچ «خاموشی ASC » باید هنگامی استفاده شود که خودرو متوقف است.
- از روشن بودن سیستم ASC هنگام رانندگی در شرایط عادی اطمینان حاصل کنید.

توجه:

- هنگام خارج کردن خودرو از گل، شن یا برف تازه، فشردن پدال گاز ممکن است موجب افزایش سرعت موتور نشود. در چنین شرایطی، به طور موقت ASC را توسی کلید «خاموشی ASC» غیر فعال کنید تا خودرو را راحت‌تر بیرون بکشید.
- استفاده از کلید «خاموشی ASC» باعث خاموش شدن هر دوی کاربری کنترل پایداری و کاربری کنترل اصطکاک خواهد شد.
- اگر پس از خاموش کردن ASC دوباره کلید «خاموشی ASC» را فشار دهید، «کاربری حفاظتی عملکرد اشتباه» فعال شده و ASC را دوباره روشن خواهد نمود.

نمایشگر عملکرد ASC یا نمایشگر خاموشی ASC

نشان‌دهنده‌ی ASC / نمایشگر عملکرد ASC

نشان‌دهنده / نمایشگر هنگامی که ASC در حال عملکرد است چشمک میزند

نشان‌دهنده‌ی ASC خاموش / نمایشگر ASC خاموش

این نمایشگر/ نشان‌دهنده هنگامی که ASC خاموش شده است با سوئیچ «خاموشی ASC» روشن می‌شود

توجه:

- ترکیب موارد نشان داده شده در بالا بر حسب مدل خودرو تفاوت می‌کنند.

کیان باتری

احتیاط!

- هنگامی که نشان‌دهنده /نمایشگر چشمک می‌زند، ASC عمل می‌کند، که نشانه‌ی این است که جاده لغزنده بوده و یا چرخ‌های خودروی شما شروع به سر خوردن نموده‌اند. اگر چنین اتفاقی افتاد، آهسته تر و با شتاب کمتری حرکت نمایید.
- اگر دمای سیستم ترمز گیری به جهت ترمزگیری مداوم در سطح جاده‌ی لغزنده رو به افزایش بود، نشان‌دهنده /نمایشگر چشمک خواهد زد. برای جلوگیری از زیاد گرم شدن سیستم ترمزی، کاربری کنترل اصطکاکی به طور موقع به حالت تعلیق در می‌آید.
- کنترل موتور کاربری کنترل اصطکاک و عملکرد عادی ترمز تحت تأثیر قرار نخواهد گرفت. خودروی خود را در مکانی امن پارک نمایید. هنگامی که دمای سیستم ترمزگیری پایین آمد، نشان‌دهنده / نمایشگر خاموش خواهد شد و کاربری کنترل اصطکاکی دوباره فعال خواهد شد.

توجه

- نشان‌دهنده /نمایشگر ممکن است هنگامی که موتور روشن می‌شود نشان داده شود؛ و نشان می‌دهد که ولتاژ باطری به طور لحظه ای هنگامی که موتور روشن می‌شود، پایین می‌آید. این امر، در صورتی که بلافاصله علامت هشدار محو شود، نشان‌دهنده‌ی عیب سیستم نخواهد بود.

- هنگامی که لاستیک‌های فشرده‌ی یدکی بر روی خودرو سوار شده‌اند، قابلیت گیرایی لاستیک پایین‌تر می‌آید و باعث افزایش احتمال چشمک زدن نشان‌دهنده/نمایشگر می‌شود.
- نمایشگر هشدار ASC

اگر شرایط غیر عادی در سیستم مشاهده شد، نشان‌دهنده / نمایشگر روشن می‌شود.

نشان‌دهنده‌ی ASC

نشان‌دهنده‌ی ASC خاموش / نمایشگر خاموشی ASC

نمایشگر هشدار نوع ۱

نمایشگر هشدار نوع ۲

توجه:

- ترکیب موارد نشان داده شده بر روی نمایشگر بر حسب مدل خودرو تغییر می‌کند.

کیان باتری

احتیاط!

- سیستم ممکن است عیب پیدا نماید

خودرو را در محلی مناسب پارک کرده و موتور را خاموش نمایید. موتور را راه اندازی مجدد کرده و چک کنید که نمایشگر / نشان‌دهنده محو شده باشند. اگر محو شده‌اند هیچ شرایط غیر عادی‌ای وجود ندارد. اگر محو نشده و یا پی در پی ظاهر می‌شوند لازم نیست تا خودرو را بلافاصله متوقف کنید، ولی پیشنهاد می‌شود که خودرو را معاینه نمایید.

یدک کشی

احتیاط!

- هنگام یدک کشی خودرو تنها با دو چرخ جلو یا فقط با جدا کردن چرخ‌های عقب از زمین، سوئیچ استارت را بر روی وضعیت "ON" قرار ندهید. قرار دادن سوئیچ استارت بر روی وضعیت "ON" می‌تواند باعث فعال شدن ASC شود که منجر به وقوع **حادثه** خواهد شد.

توجه شود که روش یدک کشی مناسب به نوع جعبه دنده، و تنظیمات رانندگی خودرو دارد.

برای جزئیات به «یدک کشی» در صفحه ۶-۳۸ مراجعه شود.

کروز کنترل

کروز کنترل یک سیستم کنترل سرعت خودکار است که سرعت را تنظیم می‌کند؛ و می‌تواند در سرعت‌های حدود ۴۰ تا ۲۰۰ کیلومتر بر ساعت فعال شود.

احتیاط!

- هنگامی که می‌خواهید در یک سرعت تنظیم شده رانندگی کنید، حالت کروز کنترل را برای امنیت خاموش کنید.
- از کروز کنترل هنگامی که شرایط رانندگی به شما اجازه‌ی ماندن در یک سرعت را نمی‌دهند استفاده نکنید. مانند هنگامی که در ترافیک سنگین هستید یا در جاده های بادخیز، یخ زده، برفی، خیس، لغزنده و یا در جاده با شیب تند سر پایینی رانندگی می‌کنید.
- در خودروهای با جعبه دنده دستی M/T اهرم تعویض دنده را در حالتی که در سرعت تنظیم شده بدون فشردن پدال کلاچ رانندگی می‌کنید در موقعیت "N" (خلاص) قرار ندهید. موتور با سرعت بسیار بالا خواهد رفت و ممکن است به آن آسیب برسد.

توجه:

- کروز کنترل قادر نخواهد بود سرعت را در مسیرهای سربالایی و سرپایینی تنظیم و نگاه دارد نماید.
- سرعت شما ممکن است در سر بالایی کاهش یابد. می‌توانید از پدال گاز برای ماندن در سرعت تنظیم شده استفاده نمایید.

کیان باتری

- سرعت شما ممکن است در سرپایینی از سرعت تنظیم شده بیشتر شود. در این حالت می‌توانید با ترمزگیری به سرعت تنظیم شده برسید. در نتیجه سرعت تنظیم شده رانندگی غیر فعال خواهد شد.

کلید های کروز کنترل

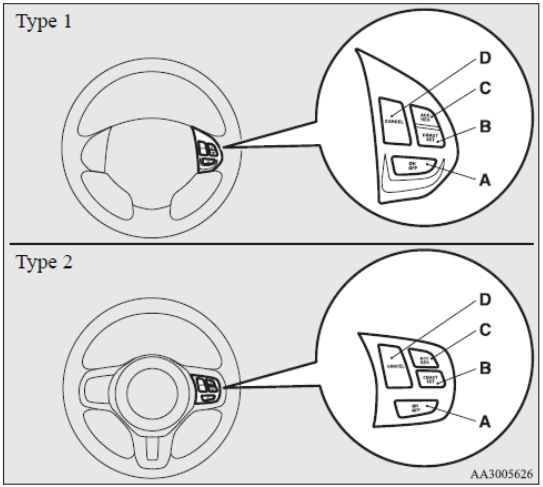

A – کلید «روشن و خاموش»

برای خاموش و روشن کردن کروز کنترل

B – کلید "COAST SET"

برای کاهش سرعت تنظیم شده و تنظیم سرعت دلخواه

C – کلید "ACC RES"

برای افزایش سرعت تنظیم شده و بازگشت به سرعت اصلی

D – کلید «لغو»

برای غیر فعال نمودن سرعت رانندگی تنظیم شده

توجه:

- هنگام فشردن سوییچ‌های کروز کنترل، سوئیچ‌ها را به درستی فشار دهید. اگر دو سوئیچ از کروز کنترل یا بیشتر به طور همزمان فشرده شوند، رانندگی در سرعت تنظیم شده به طور خودکار غیر فعال شود

کیان باتری

فعال سازی

۱. در حالی که سوئیچ استارت بر موقعیت "ON" قرار دارد، سوئیچ «خاموش روشن» (A) را فشار دهید تا کروز کنترل روشن شود. چراغ نشان‌دهنده‌ی " CRUISE" در صفحه‌ی داشبورد روشن می‌شود.

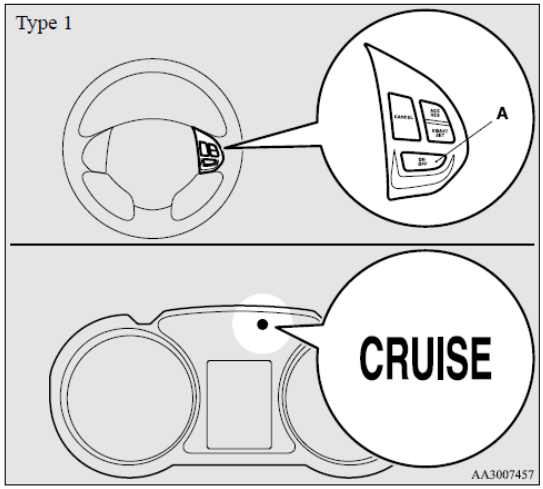

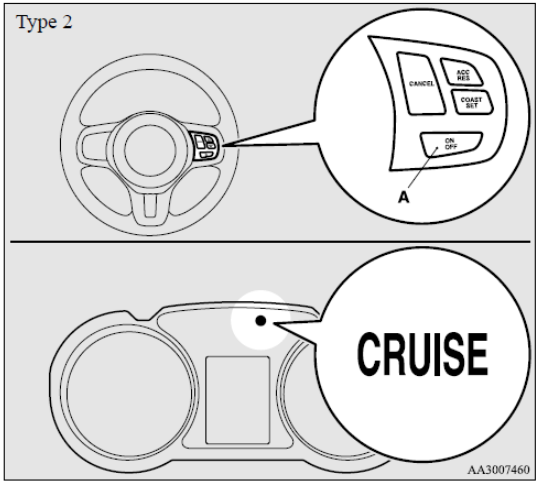

توجه

- اگر هنگامی که سوئیچ استارت بر روی وضعیت «قفل» یا "ACC" است کروز کنترل روشن باشد، این حالت به طور خودکار دفعه بعدی که موتور را روشن می‌کنید روشن خواهد بود.
- اگر ولتاژ باطری کافی نباشد، اطلاعات حافظه برای کروز کنترل ممکن است پاک شود. در نتیجه، چراغ نشان‌دهنده " CRUISE" ممکن است هنگام روشن نمودن موتور، روشن نشود.

اگر چنین اتفاقی رخ داد، سوئیچ «روشن و خاموش» را یک‌بار دیگر فشار دهید تا کروز کنترل روشن شود.

کیان باتری

۲. مطمئن شوید که حالت کنترلی کلاچ دوقلوی SST در حالت «عادی» تنظیم شده است (در خودروهای با کلاچ دوقلوی SST)
رجوع شود به «حالت کنترل کلاچ دوقلوی SST» در صفحه‌ی ۴-۶۶

توجه:

- سرعت CRUISE نمی‌تواند هنگامی که حالت کنترل کلاچ دوقلوی SST بر روی حالت «**اسپورت**» تنظیم است فعال شود.

۳. برای رسیدن به سرعت دلخواه، سرعت را کم و زیاد نمایید، سپس سوئیچ " COAST SET" (B) را هنگامی که چراغ نشان‌دهنده‌ی " CRUISE" روشن است فشار داده و رها کنید. سپس دستگاه سرعت دلخواه را حفظ خواهد نمود.

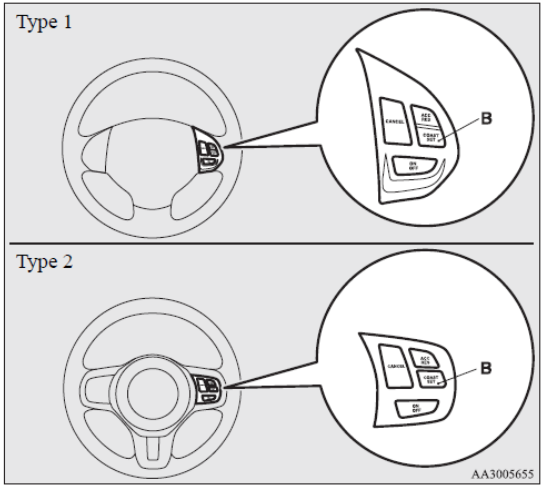

توجه:

- هنگامی که سوئیچ " COAST SET" رها می‌شود سرعت خودرو تنظیم خواهد شد.

کیان باتری

افزایش سرعت تنظیم شده

دو را ه برای افزایش سرعت تنظیم شده وجود دارد

سوئیچ " ACC RES"

هنگامی که در سرعت تنظیم شده هستید، سوئیچ " ACC RES" (C) را فشرده و نگاه دارید و سرعت شما سپس به طور تدریجی افزایش خواهد یافت.

هنگامی که به سرعت دلخواه رسیدید، سوئیچ را رها کنید. سرعت CRUISE جدید تنظیم شده است.

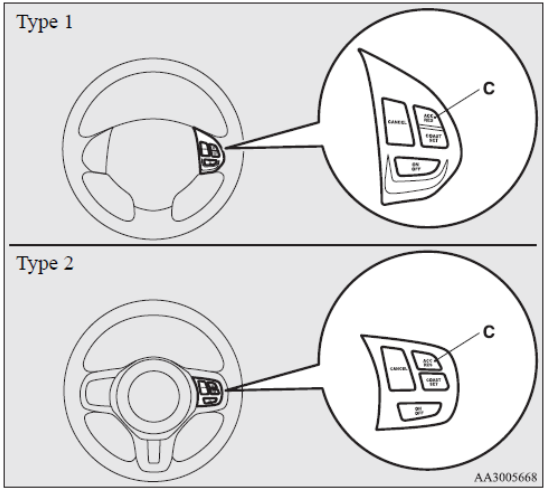

برای افزایش سرعت در مقادیر کم، سوئیچ "ACC RES " را برای کمتر از ۱ ثانیه فشرده و رها کنید.

هر بار که سوئیچ " ACC RES" را می‌فشارید، خودروی شما تقریباً ۱٫۶ کیلومتر در ساعت سریع‌تر می‌رود.

پدال سرعت

هنگام رانندگی در سرعت تنظیم شده، از پدال سرعت برای دستیابی به سرعت دلخواه خود استفاده نموده و سپس سوئیچ " COAST SET" (B) را فشار دهید تا سرعت CRUISE دلخواه تنظیم شود.

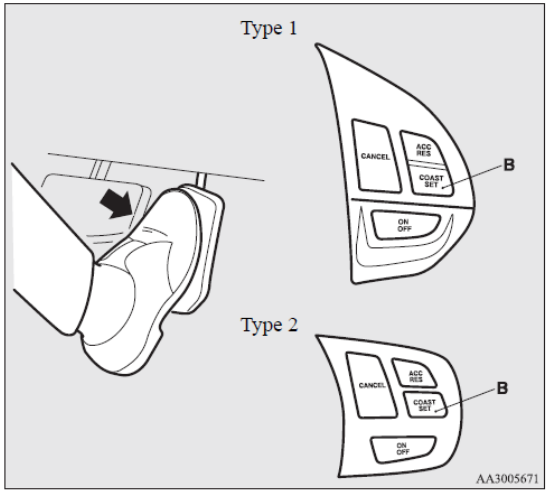

کاهش سرعت تنظیم شده

دو راه برای کاهش سرعت تنظیم شده وجود دارد.

سوئیچ " COAST SET"

سوئیچ " COAST SET" (B) را در هنگام رانندگی در سرعت تنظیم شده فشرده و نگاه دارید، سرعت شما به مرور کاهش می‌یابد. هنگامی که به سرعت دلخواه دست پیدا کردید، سوئیچ را رها کنید. سرعت CRUISE جدید تنظیم شده است.

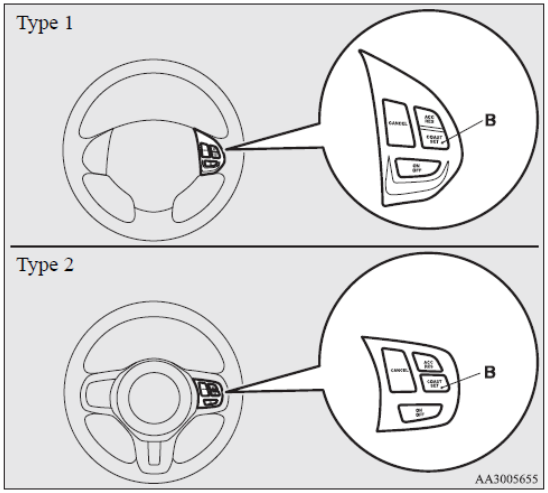

برای کاهش سرعت در مقادیر کم، سوئیچ " COAST SET " را برای کمتر از یک ثانیه فشرده و رها کنید.

هر بار که سوئیچ " COAST SET" را می‌فشارید، خودروی شما به مقدار حدود ۱٫۶ کیلومتر در ساعت کاهش سرعت پیدا می‌کند.

پدال ترمز

هنگام رانندگی در سرعت تنظیم شده، از پدال ترمز استفاده نمایید، که حالت کروز کنترل را از عملکرد خارج می‌کند، سپس سوئیچ " COAST SET" (B) را فشرده و به طور آنی رها نمایید تا سرعت جدید دلخواه CRUISE تنظیم شود.

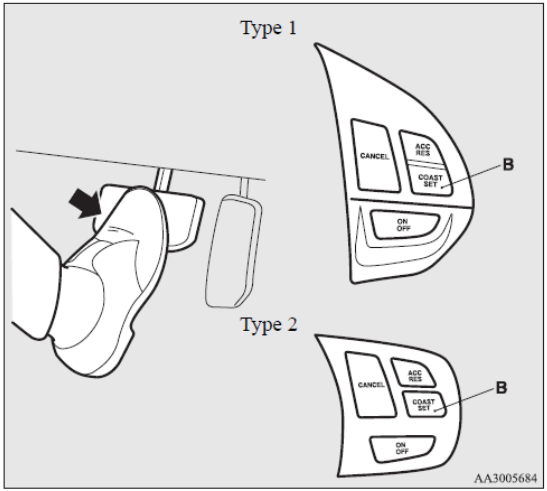

کاهش یا افزایش موقتی سرعت

افزایش موقتی سرعت

پدال سرعت را به طور عادی فشار دهید. هنگامی که پدال را رها می‌کنید، به سرعت تنظیم شده باز خواهید گشت.

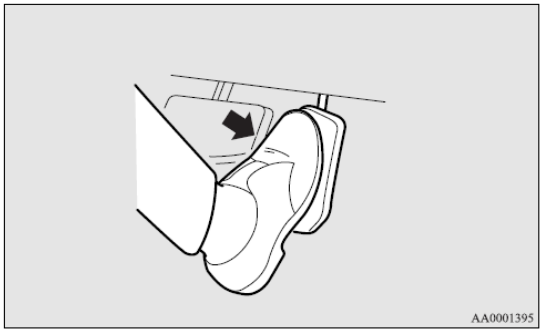

توجه:

- در برخی شرایط رانندگی، رانندگی در سرعت تنظیم ممکن است غیر فعال شده باشد. اگر چنین اتفاقی افتاد به «فعال سازی» در صفحه‌ی ۴-۱۰۴ مراجعه نموده و روش گفته شده را تکرار نمایید.

کاهش موقتی سرعت

برای کاهش سرعت پدال ترمز را فشار دهید. برای بازگشت به سرعت تنظیم قبلی، سوئیچ " ACC RES " (C) را فشار دهید.

به «بازیابی سرعت تنظیم» در صفحه‌ی ۴-۱۱۰ مراجعه کنید.

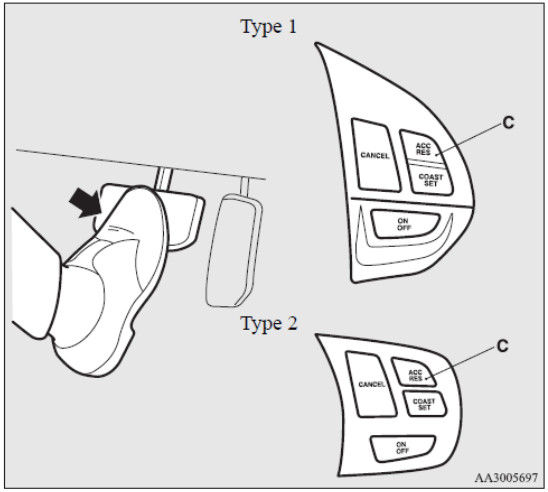

کیان باتری

غیرفعالسازی

رانندگی در سرعت تنظیم شده می‌تواند بصورت زیر غیر فعال شود:

- سوئیچ «خاموش/ روشن» (A) را فشار دهید (حالت کروز کنترل خاموش خواهد شد)
- سوئیچ «لغو» (D) را فشار دهید
- پدال ترمز را فشار دهید

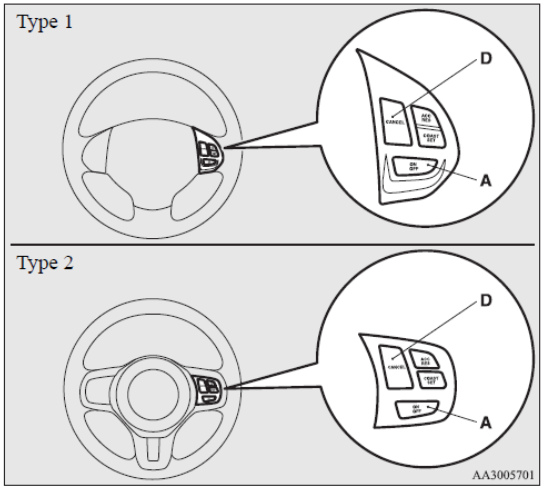

رانندگی در سرعت تنظیم شده به طور خودکار به این روش‌ها غیر فعال می‌شود.

- هنگامی که پدال کلاچ فشرده شود (در خودروهایی با جعبه دنده دستی M/T)
- هنگامی که سرعت تا ۱۵ کیلومتر بر ساعت و یا پایین‌تر از سرعت تنظیم شده به علت سر بالایی کاهش یابد
- هنگامی که سرعت تا ۴۰ کیلومتر بر ساعت یا کمتر کاهش می‌یابد.
- هنگامی که حالت کنترلی کلاچ دوقلوی SST بر روی حالت «**اسپورت**» تنظیم شده است (در خودروهای با کلاچ دوقلوی SST)
- هنگامی که کنترل پایداری فعال (ASC) در حال عملکرد باشد. (در صورت وجود) رجوع شود به «کنترل پایداری فعال (ASC) » در صفحه‌ی ۴-۹۸

هشدار!

- در خودروهای با جعبه دنده‌ی CVT و یا کلاچ دوقلوی SST، اگرچه رانندگی در سرعت تنظیم هنگامی که تعویض دنده به موقعیت "N" (خلاص) انجام می‌گیرد غیر فعال می‌شود، هرگز اهرم انتخاب (جعبه دنده‌ی CVT) یا اهرم تعویض دنده (کلاچ دوقلوی SST) را در موقعیت (خلاص) "N" هنگام رانندگی قرار ندهید.
ممکن است در این حالت ترمز موتور نداشته باشید و منجر به **حادثه ای** جدی شود.

کیان باتری

همچنین، رانندگی در سرعت تنظیم شده ممکن است به شکل زیر غیر فعال شود:

- هنگامی که سرعت موتور افزایش می‌یابد و به ناحیه قرمز دور موتور نزدیک می‌شود (ناحیه قرمز رنگ در نشان‌دهنده‌ی دور موتور)

احتیاط!

- هنگامی که رانندگی در سرعت تنظیم به طور خودکار در هر موقعیتی بجز موارد قید شده در بالا غیر فعال است، ممکن است عیبی در سیستم رخ داده باشد.
  سوئیچ «روشن /خاموش» را برای خاموش کردن کروز کنترل فشار دهید و خودروی خود را توسط عاملیت مجاز **میتسوبیشی موتورز** معاینه نمایید.

بازیابی سرعت تنظیم

اگر رانندگی در سرعت تنظیم توسط شرایط توصیف شده در «غیرفعالسازی» در صفحه‌ی ۴-۱۹ غیر فعال شده باشد، می‌توانید سرعت تنظیم شده‌ی قبلی را، با فشردن سوئیچ "ACC RES" (C) هنگامی که در سرعت ۴۰ کیلومتر در ساعت یا بیشتر رانندگی می‌کنید، بازیابی کنید.

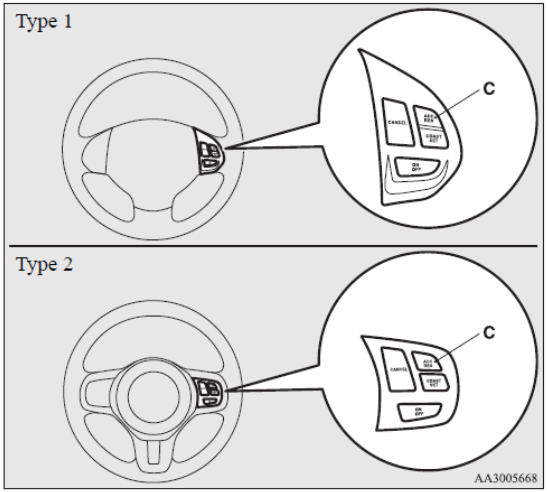

کیان باتری

تحت هر یک از شرایط زیر، استفاده از سوئیچ اجازه‌ی بازیابی سرعت تنظیم قبلی را به شما نمی‌دهد. در این اقدامات مربوط به تنظیم سرعت را تکرار کنید.

- سوئیچ «روشن خاموش» فشرده شده است
- سوئیچ استارت خاموش است
- چراغ نشان‌دهنده‌ی "CRUISE" خاموش است

سیستم حسگر دنده عقب

این سیستم هنگامی که خودرو را به عقب می‌رانید عمل می‌کند و از حسگرهای عقب و گوشه برای شناسایی مانع استفاده می‌کند و از صفحه‌ی اعلان در نمایشگر چند منظوره و صدای بوق هشدار استفاده می‌کند تا فاصله‌ی حدودی تا مانع را به شما اطلاع دهد.

احتیاط!

- سیستم حسگر عقب رو به شما برای تخمین فاصله میان خودرو و مانع موجود در عقب خودرو کمک می‌کند. این سیستم محدودیت‌هایی را در مناطق و اشیاء قابل شناسایی دارد و ممکن است برخی اشیا را بخوبی تشخیص ندهید. در نتیجه، به قابلیت سیستم حسگر عقب رو بیش از اندازه تکیه نکنید، و خودرو را با دقت و طوری برانید که گویی از این سیستم استفاده نمی‌کنید.
- از چک کردن محیط اطراف با چشم اطمینان حاصل کنید تا امنیت حاصل شود. خودرو را تنها با تکیه بر سیستم حسگر عقب رو نرانید.

کیان باتری

ناحیه های شناسایی موانع

نواحی شناسایی حسگر های عقب و گوشه به تعداد نشان داده شده در شکل محدود می‌شوند. بعلاوه حسگر ها قابلیت شناسایی اشیاء نازک و کوچک و یا اشیاء نزدیک به سپر عقب را ندارند. در نتیجه اطمینان حاصل کنید که محیط اطراف را در حین رانندگی ایمن چک کرده‌اید.

مکان حسگر عقب و گوشه

دو حسگر گوشه (A) در گوشه های سپر عقب، و دو حسگر عقب (B) در مرکز سپر عقب قرار دارد.

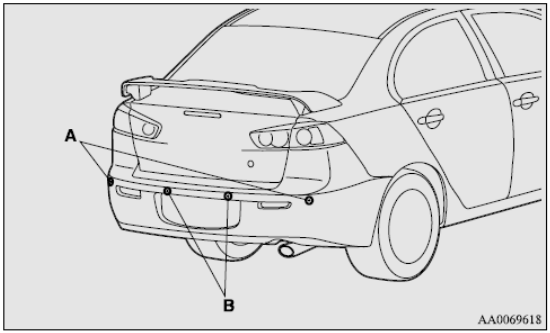

مناطق شناسایی سیستم حسگر عقب رو

بسته به اینکه خودرو به میله یدک کشی مجهز باشد، می‌توانید سیستم حسگر عقب رو را میان حالت استاندارد و حالت میله یدک تغییر دهید. حالت میله یدک سیستم را طوری تغییر می‌دهد که مناطق نصب میله یدک را از نواحی قابل شناسایی خارج نماید.

خودروهای فاقد میله یدک

مناطق تشخیص مابین تقریباً ۶۰ سانتیمتری (A) حسگرهای گوشه، ۱۵۰ سانتیمتری (B) حسگر های عقب، و ۶۰ سانتیمتری (C) از سطح زمین و جدای ناحیه‌ی ۱۰ سانتیمتری (D) از سطح زمین می‌باشد.

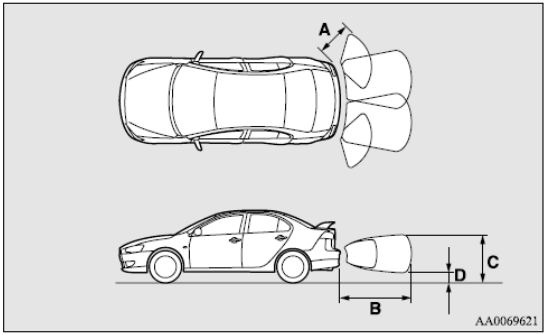

کیان باتری

خودروهای دارای میله یدک

مناطق تشخیص مابین تقریباً ۶۰ سانتیمتری (A) حسگرهای گوشه، ۱۵۰ سانتیمتری (B) حسگر های عقب، و ۶۰ سانتیمتری (C) از سطح زمین و جدای ناحیه‌ی ۱۰ سانتیمتری (D) از سطح زمین می‌باشد. ناحیه غیر قابل تشخیص (E) در فاصله ۲۰ سانتیمتری (F) از سپر هستند.

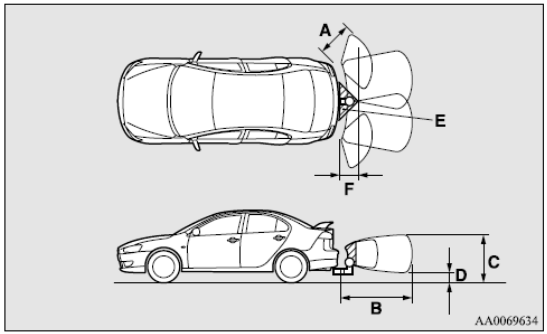

توجه:

- اگر سپر عقب در معرض ضربه قرار گیرد، حسگر های عقب و گوشه خراب شده و جلوی عملکرد صحیح سیستم را می‌گیرند. خودرو را توسط عاملیت مجاز **میتسوبیشی موتورز** معاینه نمایید.
- حسگر ها اشیای قرار گرفته در ناحیه‌ی درست زیر یا نزدیک سپر را تشخیص نمی‌دهند. اگر ارتفاع یک شی پایین‌تر از محل نصب حسگر های گوشه یا عقب باشد، ممکن است حسگر ها مانع را علیرغم تشخیص اولیه آن، تشخیص نخواهد داد.

کیان باتری

برای اطلاعات در زمینه‌ی چگونگی تغییر نواحی تشخیص، لطفاً به «تغییر مناطق تشخیص» صفحه‌ی ۴-۱۱۶ مراجعه کنید.

احتیاط!

- سیستم حسگر عقب رو ممکن است تحت شرایط زیر بخوبی عمل نکند:
  - حسگر ها و یا محیط اطراف توسط یخ، برف یا گل پوشانده شده باشد.
  - حسگر ها یخ زده باشند
  - سیستم، نویزهایی از دیگر منابع دریافت کند (بوق سایر خودروها، موتورسیکلت، ترمزها، رادیو ها، صدای باران، پاشیده شدن آب، حرکت لاستیک و ...)
  - حسگر ها بیش از حد سرد یا گرم شده باشند (هنگامی که خودرو برای مدت طولانی تحت شرایط تشعشع آفتاب یا هوای سرد قرار گرفته باشد)
  - خودرو تا حد زیادی کج شده باشد
  - خودرو بر روی جاده ای بد قرار داشته باشد (با سطحی پر پستی بلندی، سنگریزه، سراشیبی یا پر علف)
  - خودرو بیش از حد به مانع نزدیک شده
  - حسگر ها و یا محیط توسط دست پوشانده شده و یا برچسب یا وسایلی به آن نصب شده است.
- سیستم حسگر عقب رو در این شرایط بخوبی عمل نمی‌کند:
  - اشیایی که باریک هستند، مثل تور سیمی یا طناب
  - اشیایی که امواج صوتی را جذب می‌کنند، مانند برف
  - اشیایی که اشکالی با زوایای تیز دارند
  - اشیایی که سطوحی صاف دارند، مثل شیشه
  - اشیایی که خیلی پایین هستند، مثل سنگ جدول

توجه

- صدای هشدار ممکن است از صداهای عادی هشدار هنگامی که سیستم حسگر عقب رو در حال دریافت نویز از منابع دیگری است خفیف‌تر باشد، ولی این نشانه‌ی عیب نیست. صدای هشدار متوقف می‌شود و هنگامی که نویز دریافت نشود، سیستم به عملکرد عادی خود بازمی‌گردد.

کیان باتری

نحوه عملکرد

برای کار کردن با سیستم، اهرم تعویض دنده یا اهرم انتخاب را بر روی موقعیت "R" مادامی که سوئیچ استارت بر روی وضعیت "ON" است قرار دهید. هنگامی که سیستم حسگر عقب رو در حال کار است، چراغ نشان‌دهنده‌ی عملکرد سیستم حسگر عقب رو (A) روشن خواهد شد. برای توقف عملکرد، سوئیچ "SONAR" را فشار دهید؛ چراغ نشان‌دهنده‌ی عملکرد سیستم حسگر عقب رو (A) خاموش خواهد شد.

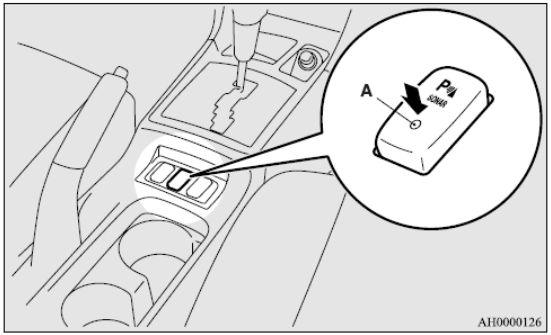

توجه:

- سیستم حسگر عقب رو تنها هنگامی که اهرم تعویض دنده یا هرم انتخاب در موقعیت "R" است می‌تواند توسط سوئیچ "SONAR" به کار انداخته و یا از کار انداخته شود.

هشدار برای موانع

اگر مانعی پشت خودرو باشد، یک هشدار به همراه صدای بوق هشدار، نمایشگر/نشان‌دهنده‌ی صفحه اعلان بر روی نمایشگر /نشان‌دهنده‌ی چند منظوره.

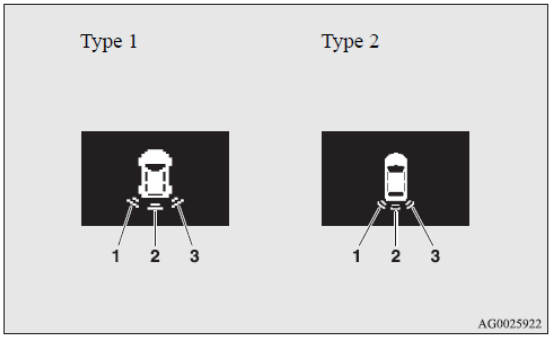

۱. حسگر گوشه (چپ)
۲. حسگر عقب
۳. حسگر گوشه (راست)

حسگر گوشه:

فاصله خودرو تا مانع	چرخه‌ی نمایشگر هشدار/صدا
حدود ۶۰ تا ۴۰ سانتیمتر	پی در پی
حدود ۴۰ تا ۲۰ سانتیمتر	پی در پی سریع
مابین ۲۰ سانتیمتر	پیوسته

کیان باتری

حسگر عقب: (خودروهای فاقد میله یدک)

فاصله خودرو تا مانع	چرخه‌ی نمایشگر هشدار/صدا
حدود ۸۰ تا ۱۵۰ سانتیمتر	پی در پی
حدود ۴۰ تا ۸۰ سانتیمتر	پی در پی سریع
مابین ۴۰ سانتیمتر	پیوسته

حسگر عقب (خودروهای دارای میله یدک)

فاصله خودرو تا مانع	چرخه‌ی نمایشگر هشدار/صدا
حدود ۱۰۰ تا ۱۵۰ سانتیمتر	پی در پی
حدود ۶۰ تا ۱۰۰ سانتیمتر	پی در پی سریع
مابین ۶۰ سانتیمتر	پیوسته

احتیاط!

- فواصل داده شده تنها برای مرجع داده شده‌اند، و خطا به دلیل فاکتورهای مختلفی رخ می‌دهد از جمله، مانند دما، بخار، شکل موانع.

توجه:

- هنگامی که حسگر ها موانع مختلفی را به طور همزمان تشخیص می‌دهند، صفحه اعلان در نمایشگر چند منظوره، راستای موانعی که هر یک از حسگر ها تشخیص داده است را نشان می‌دهد، در هر حال موانع نزدیک‌تر نسبت به دیگر موانع تشخیص داده شده اولویت دارند، و صدای بوق هشدار نزدیک بودن موانع را به شما اطلاع می‌دهد.

تغییر مناطق شناسایی

مناطق قابل شناسایی به اینصورت قابل تغییر هستند:

خودروهای دارای میله یدک

هنگامی که عملکرد سیستم توسط سوئیچ " SONAR" متوقف شد، سوئیچ "SONAR" را برای ۳ ثانیه یا بیشتر فشار دهید و رها کنید. دو بار بوق هشدار شنیده می‌شود که تغییر یافتن مناطق شناسایی را نشان می‌دهد.

خودروهای فاقد میله یدک

هنگامی که عملکرد سیستم با سوئیچ "SONAR" متوقف شد، سوئیچ "SONAR" را برای ۳ ثانیه یا بیشتر فشار دهید و نگاه دارید. بوق هشدار یک‌بار شنیده می‌شود که نشان‌دهنده‌ی تغییر یافتن منطقه‌ی شناسایی است.

کیان باتری

توجه:

- منطقه شناسایی اگر سوئیچ "SONAR " را برای ۱۰ ثانیه یا بیشتر نگاه دارید، تغییر نخواهد کرد.
- پس از فشردن سوئیچ " SONAR"، عملکرد سیستم حسگر عقب رو، مطابق با تنظیمات منطقه شناسایی تفاوت خواهد کرد.
  - o تنظیمات هنگامی که مجهز به میله یدک نباشد

    هنگامی که اهرم تعویض دنده یا اهرم انتخاب در وضعیت "R" قرار می‌گیرد، سیستم حسگر عقب رو حتی اگر عملکرد حسگر گوشه توسط سوئیچ "SONAR" متوقف شده باشد نیز کار خواهد نمود.
  - o تنظیمات هنگامی که مجهز به میل یدک باشد

    هنگامی که عملکرد سیستم حسگر عقب رو توسط فشرده شدن سوئیچ "SONAR" متوقف شده باشد، سیستم حسگر عقب رو تا زمانی که موتور متوقف شود کار نخواهد کرد حتی اگر اهرم تعویض دنده یا اهرم انتخاب در وضعیت "R" قرار بگیرد.

    برای بازیابی عملکرد سیستم حسگر عقب رو، سوئیچ "SONAR" را فشرده و یا موتور را متوقف و بازراه‌اندازی نمایید، و سپس اهرم تعویض دنده یا اهرم انتخاب را در وضعیت "R" قرار دهید.

نمایشگر هشدار سیستم حسگر عقب رو

در شرایطی که عیبی در سیستم حسگر عقب رو وجود داشته باشد، نمایشگر به دلیل عیب حسگر چشمک زده و صدای بوق هشدار برای ۵ ثانیه شنیده می‌شود. حتی بعد از اینکه صدا متوقف شد، نمایشگر به چشمک زدن ادامه خواهد داد تا زمانی که سیستم به حالت عادی بازگردد. خودرو را توسط عاملیت مجاز **میتسوبیشی موتورز** معاینه نمایید.

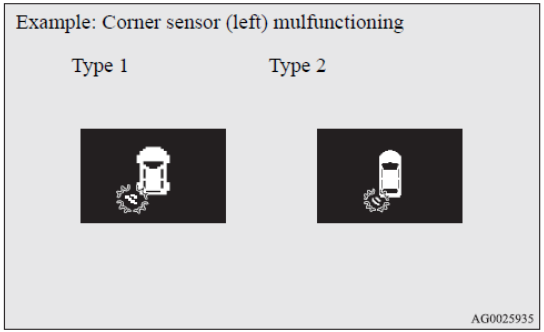

کیان باتری

دوربین دید عقب

دوربین دید عقب یک سیستم است که دید عقب خودرو را بر روی صفحه‌ی سیستم چند رسانه ای میتسوبیشی (MMCS) و یا DISPLAY AUDIO نمایش می‌دهد.

احتیاط!

- دوربین دید عقب یک سیستم کمکی است که به راننده در بازبینی موانع پشت خودرو کمک می‌کند. محدوده دید این سیستم محدود است، لذا نباید بیش از حد به این سیستم تکیه نمود. لطفاً با دقت و طوری برانید که دوربین دید عقب در خودرو وجود نداشته است.
- اطمینان حاصل کنید که امنیت اطراف خودرو را به طور بصری بازدید نموده‌اید. به طور کامل بر دید دوربین عقب تکیه نکنید.

محدوده‌ی دید دوربین دید عقب

محدوده دید دوربین دید عقب به محدوده های نشان داده شده در شکل محدود می‌شود. این دوربین قادر به نشان دادن دو طرف و قسمت پایینی سپر عقب و غیره نمی‌باشد.

هنگام دنده عقب رفتن، اطمینان حاصل کنید که اطراف خودرو را بازدید بصری نموده‌اید.

مکان قرار گیری دوربین دید عقب

دوربین دید عقب (A) روی درب صندوق عقب نصب شده است.

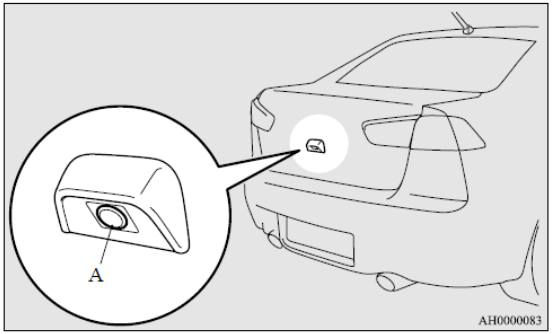

کیان باتری

محدوده‌ی دید دوربین دید عقب

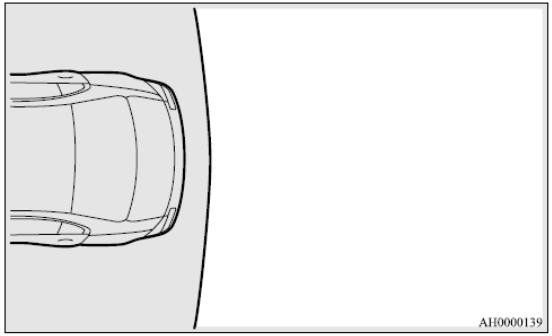

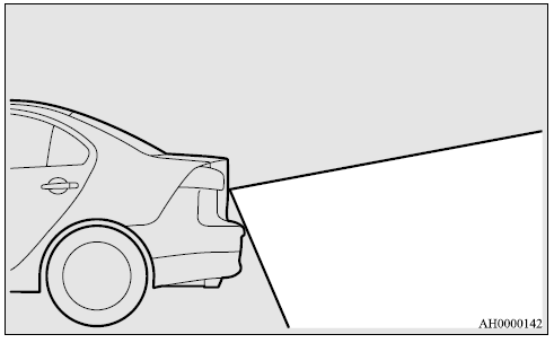

نحوه استفاده از دوربین دید عقب

هنگامی که اهرم تعویض دنده و یا اهرم انتخاب را در وضعیت "R"، در حالی که سوئیچ استارت در موقعیت "ON" است قرار می‌دهید، دید عقب خودرو به طور خودکار بر روی صفحه‌ی سیستم چند رسانه ای میتسوبیشی (MMCS) و یا DISPLAY AUDIO(سمعی بصری) نمایش داده می‌شود. هنگامی که اهرم تعویض دنده یا اهرم انتخاب را بر روی هر موقعیت دیگری قرار دهید، صفحه به حالت اصلی خود باز می‌گردد.

احتیاط!
• دوربین دید عقب لنز های خاصی دارد که باعث می‌شود اشیای نشان داده شده در صفحه به نظر نزدیک‌تر یا خیلی دورتر از حالت واقعی‌شان مشاهده شوند.

کیان باتری

توجه:

- از آنجایی که دوربین دید عقب لنزهای خاصی دارد، خطوط روی زمین میان فضاهای پارک موازی بنظر نمی‌رسند.
- در شرایط زیر، نشان‌دهنده‌ی صفحه ممکن است به سختی دیده شود. این حالت غیر عادی نیست:
  - o نور کم (هنگام شب)
  - o هنگامی که نور خورشید یا نور حاصل از چراغ‌های جلوی خودروها مستقیماً به لنز بر خورد می‌کند
- اگر دوربین داغ شده و سپس توسط باران یا شستشوی خودرو خنک شود، لنز ها بخار می‌گیرند. این پدیده نشان‌دهنده‌ی عیب نمی‌باشد.
- امکان دیده شدن کامل موانع هنگامی که لنز کثیف است وجود ندارد. اگر لنز ها توسط قطرات آب، برف، گل یا روغن آلوده شوند، آلودگی را پاک نمایید و مواظب باشید که بر روی لنز ها خراش ایجاد نکنید.
- لطفاً احتیاط‌های زیر را در نظر داشته باشید. بی توجهی به این موارد باعث ایجاد عیب در دوربین خواهد شد.
  - o دوربین را تحت ضربه فیزیکی قرار ندهید
  - o به دوربین واکس نزنید
  - o آب جوش به دوربین نپاشید
  - o دوربین را باز نکنید

خطوط مرجع بر روی صفحه

خطوط مرجع و سطح سپر عقب (A) بر روی صفحه نمایش داده می‌شوند.

- خط قرمز (B) تقریباً ۵۰ سانتیمتر پشت سپر عقب می‌باشد
- دو خط سبز (C) تقریباً ۲۰ سانتیمتر خارج بدنه‌ی خودرو را نشان می‌دهند
- خطوط کوتاه جانبی (۱ تا ۳) فواصل از سپر عقب را نشان می‌دهند.

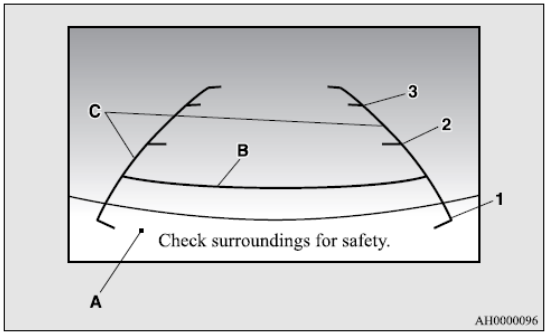

۱. تقریباً روی گوشه‌ی عقبی سپر عقب
۲. تقریباً ۱۰۰ سانتیمتری
۳. تقریباً ۲۰۰ سانتیمتری

کیان باتری

حمل بار

توجه :

- هنگامی که خودرو به علت حضور سرنشین، وزن و قرار گیری اثاثیه و یا شرایط سطح جاده، کمی کج می‌شود، خطوط نشان داده شده در صفحه دوربین دید - عقب به درستی بر روی جاده منطبق نمی‌شوند.

خطوط مرجع برای فاصله و عرض خودرو بر اساس سطح جاده‌ی مسطح و صاف نمایش داده شده‌اند. در موارد زیر اشیای نشان داده شده در صفحه بسیار دورتر از آنچه در واقعیت هستند نمایش داده می‌شوند:

o هنگامی که عقب خودرو به واسطه‌ی وزن سرنشینان و اثاثیه به پایین آمده باشد.

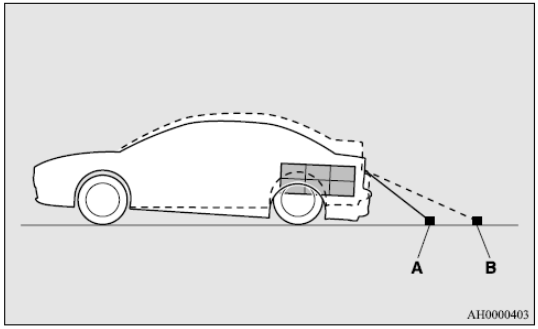

A - اشیای واقعی

B - اشیای نشان داده شده در صفحه

o هنگامی که شیب روبه بالا در عقب خودرو وجود داشته باشد.

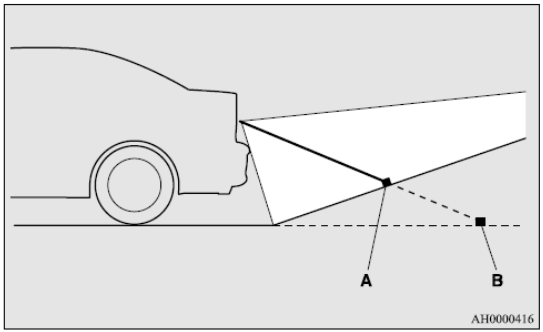

A - اشیای واقعی

B - اشیای نشان داده شده در صفحه

کیان باتری

- خطوط مرجع برای فاصله و عرض خودرو برای نشان دادن فاصله تا اشیای صافی مثل سطوح صاف و مسطح جاده بکار می‌رود؛ لذا ممکن است فواصل نشان داده شده برای امتداد اشیاء نشان داده شده در صفحه با فاصله واقعی از شی تفاوت داشته باشند. از آن‌ها برای راهنمایی گرفتن برای تعیین فاصله اشیا استفاده نکنید.

مثال: بر روی صفحه نقطه‌ی B نزدیک‌ترین نقطه نشان داده شده است، بعد از آن نقطه‌ی C و سپس نقطه A . این در حالی است که در واقعیت نقطه های A و B هر دو فاصله یکسانی از خودرو دارند و نقطه C به مراتب دورتر از نقطه‌ی A و B است.

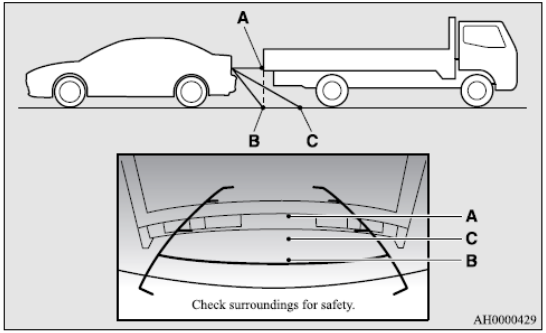

احتیاط‌های بارهای محموله

احتیاط!

- محموله یا اثاثیه بالاتر از ارتفاع پشتی صندلی‌ها بار گیری نکنید. مطمئن شوید که پس از حرکت خودرو، محموله و اثاثیه شما قابل حرکت نباشند.
  در صورت ترمز های ناگهانی ممکن است محموله به داخل کابین افتاده و دید عقب را مسدود نماید و منجر به **حادثه** و جراحت شود.
- محموله ها یا اثاث سنگین را در جلوی خودرو بارگیری کنید. اگر بار پشت خودرو بیش از حد سنگین شود موجب ناپایداری فرمان می‌شود.

نصب باربند سقفی

احتیاط!

- از باربندی استفاده کنید که برای خودرو مناسب باشد و بخوبی نصب شود. اثاثیه را مستقیماً در سقف بارگیری نکنید. برای نصب، به دفترچه راهنمای همراه با باربند سقفی مراجعه کنید.

توجه:

کیان باتری

- از آنجا که بست های مورد استفاده شکل خاصی دارند، پیشنهاد می‌شود که از باربند اصلی میتسوبیشی استفاده نمایید. برای جزئیات، پیشنهاد می‌شود که با عاملیت مجاز **میتسوبیشی موتورز** مشورت نمایید.

بست های نصب باربند سقفی*

هنگام نصب باربند سقفی، از بست استفاده (A) کنید.

بست ها (A) زیر هر یک از پوشش‌ها (B) قرار دارند.

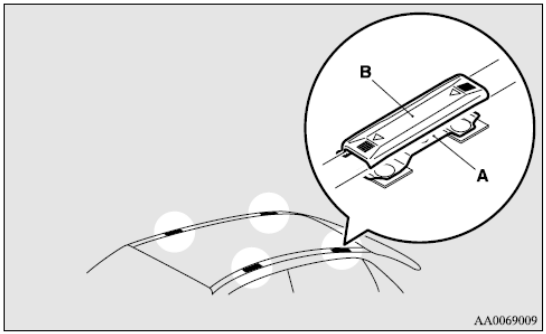

وصل کردن باربند سقفی

هر یک از پوشش‌ها (B) را به سمت جلوی خودرو بکشید تا خارج شوند.

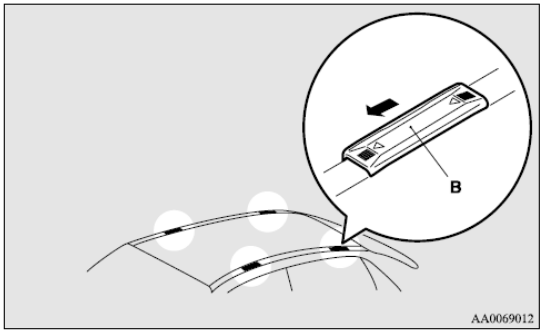

کیان باتری

۱. با هر پوشش، گیره ها (C) را روی پوشش در حفره های موجود (D) در سقف جا بزنید.

۲. پوشش (B) را به سمت عقب خودرو بکشید تا نصب شود.

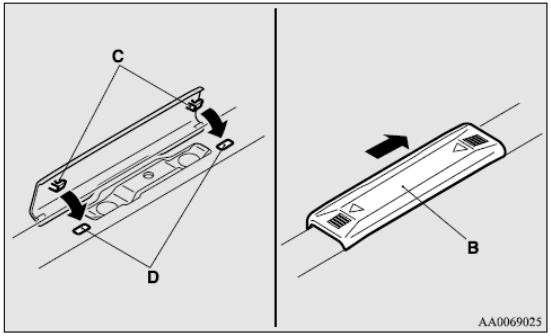

احتیاط!

- اطمینان حاصل کنید که وزن اثاثیه از بار مجاز سقف تجاوز نکند
  اگر بار سقف از مقدار مجاز تجاوز کند به خودرو آسیب می‌رساند.
  بار سقف بار مجاز کلی بر روی سقف می‌باشد (وزن باربند بعلاوه‌ی وزن اثاثیه‌ی روی آن).
  برای اشکال خاص، لطفاً به «حداکثر بار سقف» در صفحه ۹-۸ مراجعه کنید.
- هنگامی که اثاثیه بر خودرو بار زده می‌شود، لطفاً آرام برانید و از مانور های غیر ضروری مثل ترمز های ناگهانی و گردش‌های تند خود داری کنید.
  بعلاوه اثاث را روی باربند طوری قرار دهید که وزن طوری تقسیم شود که سنگین‌ترین وسیله در زیر قرار بگیرد. وسایلی که قطرشان از باربند بیشتر است را حمل نکنید.
  وزن اضافی روی سقف می‌تواند مرکز ثقل خودرو را به بالا حرکت داده و مشخصات کاربری خودرو را تحت تأثیر قرار دهد.
  در نتیجه آن خطاهای رانندگی یا مانور های اضطرار می‌تواند منجر به از دست دادن کنترل و ایجاد **حادثه** شود.
- قبل از رانندگی و بعد از طی مسافت در فواصل کوتاه، همواره بار را چک کنید تا از ایمن بسته شدن باربند مطمئن شوید.
  هنگام مسافرت به طور دوره ای از بار بازدید کنید تا از ایمن بودن آن مطمئن شوید.

کیان باتری

توجه:

- برای جلوگیری از نویز باد یا افزایش مصرف سوخت، در هنگام عدم استفاده، باربند را جدا کنید.
- قبل از استفاده از کارواش اتوماتیک، باربند را جدا کنید.
- هنگام نصب باربند، از حفظ فاصله کافی برای باز شدن دریچه سقفی (در صورت وجود) مطمئن شوید.

یدک کشی

برای یدک کشی تریلر با خودروی خود، در صورت داشتن دستگاه یدک کشی تریلر نصب شده ای که کلیه مقررات مرتبط در ناحیه شما را رعایت می‌کند، با عاملیت مجاز **میتسوبیشی موتورز** مشورت کنید.

مقررات مربوط به یدک کشی تریلر از کشوری به کشور دیگر متفاوت است. پیشنهاد می‌شود که از مقررات وضع شده در هر ناحیه پیروی کنید.

احتیاط!
• خطر حادثه میله‌ی یدک کشی باید مطابق با دستورالعمل **میتسوبیشی موتورز** قرار بگیرد.

حداکثر وزن یدک کشی با ترمز حداکثر وزن دماغه‌ی یدک کش

هرگز از حداکثر وزن یدک کشی با ترمز و حداکثر وزن دماغه‌ی یدک کش آورده شده در برگ مشخصات تجاوز نکنید.

(رجوع شود به «وزن خودرو» در صفحه ۹-۸)

اگر یک تریلر را در ارتفاعی بیش از ۱۰۰۰ متر بالای سطح دریا یدک می‌کشید، وزن را تا ۱۰ درصد وزن ترکیبی خالص برای هر ۱۰۰۰ متر افزایش ارتفاع از سطح دریا کاهش دهید. چرا که خروجی موتور به دلیل کاهش فشار اتمسفریک کمتر می‌شود.

کیان باتری

مشخصات نصب میله‌ی یدک کشی

برای نقاط ثابت (A) برای میله‌ی یدک کشی جدول زیر را مشاهده کنید.

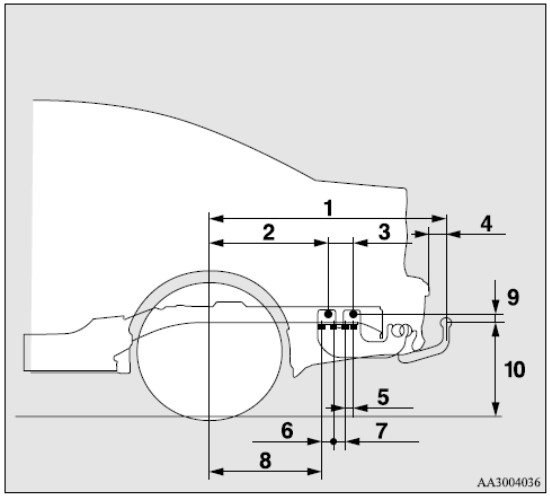

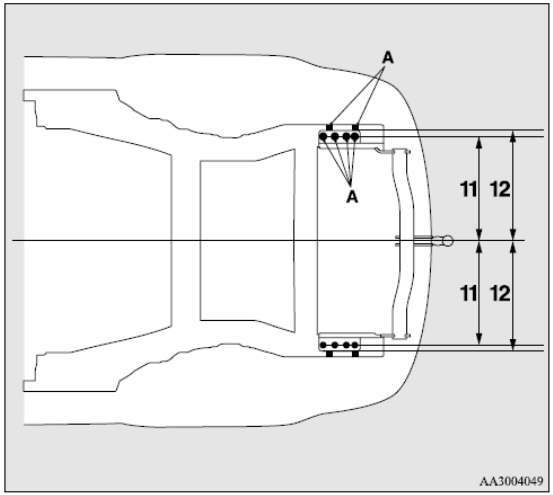

	به استثناء خودروهای کلاچ دوقلوی SST	خودروهای با کلاچ دوقلوی SST
۱	۱۰۷۲ میلی‌متر	۱۰۷۲ میلی‌متر
۲	۵۲۹,۵ میلی‌متر	۵۲۹,۵ میلی‌متر
۳	۱۱۳,۵ میلی‌متر	۱۱۳,۵ میلی‌متر
۴	۹۲ میلی‌متر	۹۲ میلی‌متر
۵	۲۷,۵ میلی‌متر	۲۷,۵ میلی‌متر
۶	۵۱,۷۵ میلی‌متر	۵۱,۷۵ میلی‌متر
۷	۵۱,۷۵ میلی‌متر	۵۱,۷۵ میلی‌متر
۸	۵۰۲,۵ میلی‌متر	۵۰۲,۵ میلی‌متر
۹	۳۴ میلی‌متر	۳۴ میلی‌متر
۱۰	۴۵۸ میلی‌متر [*۱] و ۴۷۹ میلی‌متر [*۲] ۴۶۶ میلی‌متر [*۳] (حسب شرایط وزنی کناره)	۴۶۵ میلی‌متر (حسب شرایط وزنی کناره)
	۳۶۵ میلی‌متر تا ۳۷۲ میلی‌متر [*۱] ۳۸۵ میلی‌متر تا ۳۹۱ میلی‌متر [*۲] ۳۷۷ میلی‌متر تا ۳۸۲ میلی‌متر (در شرایط بارگیری)	۳۸۵ میلی‌متر تا ۳۸۶ میلی‌متر (در شرایط بارگیری)
۱۱	۴۹۵ میلی‌متر	۴۹۵ میلی‌متر
۱۲	۵۲۹,۵ میلی‌متر	۵۲۹,۵ میلی‌متر

[*۱] خودروهای مجهز به لاستیک‌های ۱۶ اینچی فاقد تعلیق مرتفع

[*۲] خودروهای مجهز به لاستیک‌های ۱۶ اینچی با تعلیق مرتفع

[*۳] خودروهای مجهز به لاستیک‌های ۱۸ اینچی

توجه:

- مقادیر تحت ردیف ۱۰ می‌توانند بسته به شرایط بار گذاری اثاث و محموله تغییر کنند.

نکات عملی

- اجازه‌ی لغزیدن به کلاچ ندهید (فقط خودروهای با جعبه دنده دستی M/T) و سرعت موتور را بیش از حد نیاز برای استارت بالا نبرید.
- مطمئن شوید که سرعت رانندگی از ۱۰۰ کیلومتر بر ساعت برای حمل تریلر بالا تر نمی‌رود.

همچنین پیشنهاد می‌شود که از مقررات محلی در مورد سرعت رانندگی با تریلر کمتر از ۱۰۰ کیلومتر بر ساعت پیروی کنید.

- برای جلوگیری از ضربه های وارده از ترمز شدید، پدال ترمز را در ابتدا آهسته و سپس محکم بگیرید.
- برای استفاده کامل از ترمز موتور، قبل از رسیدن به سر پایینی دنده را به دنده سنگین‌تر تعویض کنید.

احتیاط‌های مضاعف برای خودروهای مجهز به یک جعبه دنده‌ی A/T، CVT و یا کلاچ دوقلوی SST

در سراشیبی‌ها یا در سرعت‌های کم موقعیت دنده ۲ برای (جعبه دنده‌ی A/T) یا موقعیت "D" برای (جعبه دنده‌ی CVTو یا کلاچ دوقلوی SST) پیشنهاد می‌شود. برای استفاده بهتر از ترمز موتور در مناطق کوهستانی و کمک به سیستم ترمزگیری از موقعیت دنده "L" (پایین) در (جعبه دنده‌ی A/T)، حالت **اسپورت** (جعبه دنده‌ی CVT)، تعویض دنده دستی (کلاچ دوقلوی SST) استفاده نمایید. در هر حال، اطمینان

کیان باتری

حاصل کنید که سرعت از حد مجاز سرعت برای هر یک از موقعیت‌های دنده انتخاب شده تجاوز نکند.

داغ کردن

این حالت به طور عادی در نتیجه‌ی خرابی مکانیکی رخ می‌دهد. اگر خودرو داغ کرد، توقف کرده و چک کنید که تسمه‌ی پمپ آب / دینام پاره نشده باشد، مکش هوای رادیاتور مسدود نشده باشد و یا سطح خنک کننده پایین نیامده باشد. اگر این موارد رخ نداده بود، داغ کردن ممکن است بدلیل تعداد زیادی عوامل مکانیکی رخ داده باشد که باید در مرکز خدمات مکانیکی خبره و مجرب چک شود.

احتیاط!

- اگر موتور داغ کرد، باید قبل از هر اقدامی به بخش «داغ کردن موتور» در «برای شرایط اضطراری» مراجعه شود.
- در خودروهای مجهز به جعبه دنده‌ی A/T، CVTو کلاچ دوقلوی SST اگر نمایشگر هشدار نمایش داده شود، دمای روغن A/T، روغن CVT و یا روغن کلاچ دوقلوی SST بالا خواهد بود.
  صفحه‌ی مرجع را مطالعه نموده و اقدامات لازم را انجام دهید.
  به «هنگامی که عیب در جعبه دنده‌ی A/T رخ می‌دهد» در صفحه ۴-۴۶، «هنگامی که عیب در جعبه دنده‌ی CVT رخ می‌دهد» در صفحه ۴-۵۷ و یا «نمایشگر هشدار» در صفحه ۴- ۷۴ مراجعه کنید

کیان باتری