راهنمای استفاده از خودروی میتسوبیشی مدل لنسر

برای مشاهده فهرست ۵ صفحه‌ای مطالب، صفحه را لمس کنید.

MITSUBISHI MOTORS

آرین موتور پویا (سهامی خاص)

Arian Motor Pouya(PJS)

تهران، کیلومتر ۸ جاده مخصوص کرج، بعد از بزرگراه آزادگان

تلفن: ۰۲۱-۴۷۲۹۳۰۰۰ فکس: ۰۲۱-۴۴۵۲۱۹۸۹

امور مشتریان و رسیدگی به شکایات: ۰۲۱-۴۴۵۲۱۹۹۱

امداد خودرو: [illegible]

LANCER

MITSUBISHI LANCER OWNER'S MANUAL

کیان

فهرست مطالب

اطلاعات عمومی خودرو ۶

انتخاب سوخت ۷

پر کردن باک سوخت ۸

نصب لوازم جانبی ۱۱

اصلاحات/ جایگزینی در سیستم سوخت رسانی یا الکتریکی ۱۲

قطعات اصلی ۱۲

دستورالعمل‌های ایمنی روغن موتور استفاده شده و اطلاعات مربوط به دور ریزی آن. ۱۳

اطلاعات دور ریزی باطری‌های مصرف شده ۱۳

سیستم حرکت و توقف خودکار (AS&G) ۱۴

نمای کلی خودرو ۱۸

کنترل و ابزار دقیق (محدوده‌ی راننده) ۱۹

پنل مرکزی ۲۳

فضای داخل ۲۶

محفظه‌ی صندوق عقب ۲۸

محفظه‌ی صندوق عقب (به استثنای خودروهای دارای چرخ زاپاس) ۲۹

بیرون خودرو (جلو) ۳۰

بیرون خودرو (عقب) ۳۱

قفل کردن و باز کردن قفل ۳۲

سوئیچ‌ها ۳۳

ایموبیلایزر الکترونیک (سیستم استارت ضد سرقت) ۳۵

سیستم ورود بدون سوئیچ ۳۷

سیستم عملکرد بدون سوئیچ ۴۳

درب‌ها ۷۷

قفل مرکزی درب ۷۹

سیستم قفل ایمنی ۸۲

درب‌های عقب «قفل کودک» ۸۶

درب صندوق عقب ۸۶

سیستم هشدار امنیتی ۹۰

کنترل شیشه‌ی برقی ۱۰۱

دریچه سقفی ۱۰۵

صندلی ۱۱۰

تنظیم صندلی ۱۱۱

صندلی جلو ۱۱۲

تنظیم ارتفاع صندلی (فقط سمت راننده) ۱۱۴

صندلی‌های دارای گرمکن ۱۱۵

صندلی عقب ۱۱۶

محافظ سر ۱۱۸

کمربند ها ۱۲۰

سیستم پیش کشنده و سیستم کاهنده نیروی وارده ۱۲۶

محافظ کودک ۱۲۸

کیان باتری

بازدید از کمربند ایمنی ۱۴۰
سیستم مهارکننده ی کمکی (SRS) کیسه هوا..... ۱۴۰

نمایشگرها و کلیدهای کنترلی ۱۶۱

صفحه نمایشگر ۱۶۲
صفحه نمایشگر چند منظوره..... ۱۶۴
چراغ هشدار، چراغ نشانگر و لیست نمایشگر صفحه اعلان..... ۲۰۲
چراغ‌های نشانگر ۲۱۵
چراغ‌های هشدار ۲۱۶
نمایشگر صفحه اعلان..... ۲۱۹
کلید ترکیبی نوربالا و چراغ‌های بزرگ جلو..... ۲۲۳
تنظیم سطح چراغ‌های بزرگ جلو ۲۳۰
دسته‌ی چراغ راهنما..... ۲۳۲
سیستم روشنایی سازگار جلو (AFS)..... ۲۳۳
کلید فلاشر هشدار خطر..... ۲۳۵
کلید چراغ مه شکن جلو ۲۳۵
کلید برف پاک کن و شیشه شوی..... ۲۳۷
کلید شیشه شوی چراغ جلو..... ۲۴۴
کلید بخار گیر شیشه عقب ۲۴۵
کلید بوق ۲۴۶

روشن کردن و رانندگی ۲۴۷

رانندگی مقرون به صرفه..... ۲۴۸
رانندگی و مصرف دارو ۲۴۹
تکنیک‌های رانندگی بی خطر..... ۲۴۹
توصیه های رانندگی در مدت آب بندی..... ۲۵۱
ترمز دستی ۲۵۳
پارک کردن ۲۵۶
تنظیم ارتفاع فرمان..... ۲۵۷
آینه‌ی دید عقب داخلی ۲۵۸
تنظیم آینه های بیرونی..... ۲۶۰
سوئیچ استارت ۲۶۴
قفل فرمان ۲۶۷
روشن و خاموش کردن موتور ۲۶۸
فیلتر ذرات دیزل (DPF)..... ۲۷۴
توربوشارژر ۲۷۷
سیستم حرکت و توقف خودکار (AS&G) ۲۷۷
جعبه دنده‌ی دستی ۲۸۴
جعبه دنده اسپورت INVECS-III مود CVT ۶ دنده..... ۲۹۶
کلاچ دوقلوی SST (جعبه دنده‌ی اسپورت) ۳۰۷
ACD (سیستم دیفرانسیلی مرکزی فعال)..... ۳۲۷
۴ چرخ محرکه دائمی..... ۳۳۱
نکاتی در مورد رانندگی با خودروهای با ۴ چرخ محرکه..... ۳۳۱

کیان باتری

دیفرانسیل لغزش محدود (LSD) ۳۳۳
ترمز گیری ۳۳۴
سیستم کمکی شروع به حرکت در شیب ۳۳۵
سیستم راهنمای توقف اضطراری ۳۳۷
سیستم کمک ترمز ۳۳۸
سیستم ترمز ضد قفل (ABS) ۳۳۹
سیستم فرمان کمکی ۳۴۳
کنترل پایداری فعال (ASC) ۳۴۴
کروز کنترل ۳۴۸
سیستم حسگر دنده عقب ۳۵۷
دوربین دید عقب ۳۶۴
حمل بار ۳۶۷
یدک کشی ۳۷۱

امکانات رفاهی ۳۷۵

تهویه ها ۳۷۶
بخاری ۳۸۰
سیستم کولر دستی ۳۸۷
سیستم کولر اتوماتیک ۳۹۶
نکات عملکردی مهم در ارتباط با تهویه ی هوا ۴۰۴
پالاینده هوا ۴۰۵
LW/MW/FM RADIO/CD PLAYER ۴۰۶
روش استفاده از دیسک ۴۰۹
فایلهای صوتی (MP3, WMA, AAC) ۴۱۱
نکاتی مهم و امنیتی به مشتری ۴۱۶
کلیدهای عملیاتی ۴۱۷
گوش دادن به رادیو ۴۲۲
گوش دادن به به DAB ۴۲۳
گوش دادن به پیام های ترافیکی ۴۲۵
گوش دادن به سی‌دی‌ها ۴۲۶
گوش دادن به MP3 ۴۲۷
گوش دادن به IPOD ۴۲۹
گوش دادن به فایل های صوتی بر روی یک دستگاه USB ۴۳۱
گوش دادن به بلوتوث صوتی ۴۳۴
استفاده از AUX ۴۳۶
نشانگر نمایش ۴۳۸
تنظیمات کیفیت صدا و بالانس بلندی صدا ۴۴۰
عیب یابی ۴۴۵
آنتن ۴۴۸
سیستم اتصال ۴۴۸
رابط بلوتوث 2.0 ۴۴۹
پایانه ورودی USB ۴۷۵
آفتاب گیر ۴۸۱

کیان باتری

زیرسیگاری ۴۸۳
فندک ۴۸۵
پریز یدکی ۴۸۶
لامپ‌های داخلی ۴۸۷
داشبورد ۴۹۲
جالیوانی ۴۹۶
جای بطری ۴۹۸
دستگیره کمکی ۴۹۹
قلاب کت ۴۹۹

شرایط اضطراری ۵۰۰
در صورت خرابی خودرو ۵۰۱
استارت اضطراری ۵۰۱
داغ شدن موتور ۵۰۵
جعبه ابزار، جک و تعمیر تایر ۵۰۹
چگونگی تعویض لاستیک ۵۲۲
یدک کشیدن ۵۳۷
عملکرد در شرایط سخت رانندگی ۵۴۴

مراقبت از خودرو ۵۴۶
اقدامات مراقبتی از خودرو ۵۴۷
تمیز کردن داخل خودرو ۵۴۷
تمیز کردن سطح خارجی خودرو ۵۴۹

نگهداری و تعمیر ۵۵۴
اقدامات احتیاطی ۵۵۵
مبدل کاتالیزوری ۵۵۶
درب موتور ۵۵۶
روغن موتور ۵۵۹
خنک کننده موتور ۵۶۴
مایع کنترل AWC ۵۶۶
مایع شیشه شوی ۵۶۶
روغن ترمز/ روغن کلاچ ۵۶۷
روغن فرمان ۵۶۸
باتری ۵۶۸
چرخ ها ۵۷۴
ترمز دستی ۵۸۲
تعویض لاستیک برف پاک کن ۵۸۲
تعمیر و نگهداری عمومی ۵۸۴
فیوز ظرفیت بالا ۵۸۵
فیوزها ۵۸۶
تعویض لامپ ها ۵۹۷

مشخصات خودرو ۶۳۰

کیان باتری

برچسب گذاری خودرو ۶۳۱
ابعاد خودرو ۶۳۴
عملکرد خودرو ۶۳۶
وزن خودرو ۶۳۷
مشخصات موتور ۶۴۱
سیستم الکتریکی ۶۴۳
تایرها و چرخها ۶۴۶
مصرف سوخت ۶۴۷
گنجایش دوباره پر کردن ۶۵۰

جداول سرویس های دوره ای ۶۵۵
محفظه موتور ۶۵۶
زیر خودرو ۶۵۷
داخل خودرو ۶۵۷
خارج خودرو ۶۵۸
بعد از گرم شدن موتور ۶۵۸

کیان باتری

مشتری محترم

آپشن های موجود در این کتابچه بیانگر سیستم هایی است که شرکت میتسوبیشی می تواند روی خودروهای خود نصب نماید. لذا ممکن است برخی از این آپشن ها در خودروی تحویل داده شده وجود نداشته باشد.

اطلاعات عمومی خودرو

کیان باتری

انتخاب سوخت

سوخت پیشنهادی	**خودروهای بنزینی:** عدد اکتان بنزین بدون سرب (EN228) مدل‌های ۱۶۰۰، مدل‌های ۱۸۰۰ 95 RONو یا بالاتر مدل‌های ۲۰۰۰ با توربوشارژر 98 RONیا بالاتر **خودروهای دیزلی** عدد ستان (EN590) ۵۱ یا بالاتر

برای خودروهای بنزینی دارای توربوشارژر، موتور خودروی شما به منظور دستیابی به کارایی خوب و رضایت‌بخش با استفاده از بنزین بدون سرب با عدد اکتان 98 RON طراحی شده است. برای حفظ کارایی موتور و دوام سیستم گازهای خروجی، از بنزین بدون سرب با عدد اکتان 98 RON و یا بالاتر استفاده نمایید.

احتیاط!

- استفاده از سوخت سرب دار برای خودروهای بنزینی، می‌تواند منجر به آسیب جدی به موتور و مبدل کاتالیستی آن شود.
- خودروهای دیزلی طوری طراحی شده‌اند که تنها از سوختی که مطابق با استاندارد EN 590 باشد استفاده نمایند.

استفاده از دیگر سوخت‌های دیزلی (بیودیزل، متیل استر و ...) تأثیر منفی بر کارایی و دوام موتور خواهد داشت.

توجه:

- برای سوخت دیزل، به علت جداسازی پارافین، با کاهش دما، سیالیت آن به شدت کاهش می‌یابد.

به همین علت، دو نوع سوخت «تابستانی» و «زمستانی» وجود دارد.

برای استفاده در فصل زمستان این مسئله باید مد نظر قرار گیرد.

با توجه به دمای محیط باید از هر یک از دو نوع سوخت استفاده شود.

بالای 5-درجه سانتی‌گراد : سوخت «تابستانی»

زیر 5-درجه سانتی‌گراد: سوخت «زمستانی»

در هنگام سفر های خارجی، قبلاً از کیفیت بنزین‌های پمپ بنزین‌های محلی مطمئن شوید.

- خودروهای بنزینی مدل‌های ۱۶۰۰ و ۱۸۰۰ مجهز به سیستم کنترلی ضربه هستند که می‌توان در موارد اضطراری از بنزین بدون سرب 90 RON در شرایطی که بنزین 95 RONیا بالاتر در طول سفر در دسترس نمی‌باشد استفاده نمود. در چنین شرایطی برای این کار نیاز به تنظیم خاص موتور نخواهید داشت.

در صورت استفاده از بنزین بدون سرب 90 RON، سطح کارایی موتور کاهش می‌یابد.

- خودروهای بنزینی دارای توربوشارژر مجهز به سیستم کنترلی ضربه هستند لذا می‌توانید از بنزین بدون سرب 95 RONدر شرایطی که بنزین بدون سرب 98 RONیا بالاتر در طی سفر در دسترس نباشد استفاده نمایید. در چنین شرایطی، برای این کار نیاز به تنظیم موتور نخواهید داشت.

کیان باتری

در صورت استفاده از بنزین بدون سرب 95 RON، سطح کارایی موتور کاهش می‌یابد.

- راندن به طور مکرر در مسیر های کوتاه و با سرعت‌های کم می‌تواند باعث ایجاد رسوباتی در سیستم سوخت رسانی و موتور شود که در نتیجه منجر به ضعف در روشن شدن موتور و شتاب گیری آن خواهد شد. اگر این مشکلات رخ دادند پیشنهاد می‌شود که افزودنی‌های پاک کننده را در هنگام سوخت گیری مجدد، به بنزین اضافه کنید. این مواد، رسوبات را از بین می‌برند و در نتیجه موتور به شرایط عادی عملکرد خود باز می‌گردد. مطمئن شوید که از پاک کننده های سیستم سوخت رسانی اصل میتسوبیشی موتورز استفاده می‌کنید. استفاده از افزودنی‌های نامناسب باعث کارایی بد موتور می‌شود. برای جزئیات بیشتر لطفاً با عاملیت مجاز میتسوبیشی موتورز تماس بگیرید.
- بنزین کیفیت پایین می‌تواند منجر به مشکلاتی از قبیل روشن شدن سخت و با تأخیر، صدای اضافی و تأخیر در عملکرد موتور شود. اگر به چنین مشکلاتی بر خوردید از یک تولید کننده دیگر بنزین استفاده نمایید.

اگر چراغ هشدار بازدید موتور چشمک زد، سیستم را در اسرع وقت توسط عاملیت مجاز میتسوبیشی موتورز بازدید نمایید.

بنزین نوع E10

موتور بنزینی با بنزین نوع E10(دارای ۱۰ درصد اتانول) سازگار و در مطابقت با استاندارد اروپایی EN228 می‌باشد.

احتیاط!

- از درصد حجمی بالای ۱۰ درصد از اتانول (الکل) استفاده ننمایید.

استفاده‌ی بیش از غلظت بیش از ۱۰ درصد الکل ممکن است به سیستم سوخت رسانی، موتور، حسگرهای موتور و سیستم گازهای خروجی آسیب برساند.

پر کردن باک سوخت

هشدار!

- هنگام کار با بنزین از دستورات ایمنی گاراژ یا پمپ بنزین مربوطه پیروی نمایید.
- قبل از جدا کردن درب باک سوخت، الکتریسیته‌ی ساکن بدن خود را با لمس کردن قسمت فلزی بدنه‌ی خودرو یا پمپ سوخت خارج نمایید. هر گونه الکتریسیته‌ی ساکن موجود در بدن شما می‌تواند جرقه ای تولید کند که باعث شعله‌ور شدن بخار بنزین شود.
- کلیه عملیات سوخت گیری را (باز کردن درب باک سوخت، خارج کردن درب آن و ...) خودتان به تنهایی انجام دهید. به شخص دیگری اجازه‌ی نزدیک شدن به خود یا باک بنزین را ندهید. اگر به شخصی دیگر اجازه‌ی کمک به خود را دهید و آن فرد دارای الکتریسیته‌ی ساکن باشد، بخار سوخت ممکن است شعله‌ور شود.
- قبل از پایان عملیات سوخت گیری از پرکننده‌ی بنزین دور نشوید. اگر از باک دور شوید و کار دیگری انجام دهید (مثلاً شیشه جلو را با پارچه ای تمیز کنید) الکتریسیته‌ی ساکن تازه را به بدن خود وارد می‌کنید.
- اگر نیاز به تعویض درب باک سوخت باشد، تنها از قطعات اصل میتسوبیشی موتورز استفاده نمایید.

کیان باتری

ظرفیت باک سوخت

دوچرخ متحرک : ۵۹ لیتر

چهار چرخ متحرک: ۵۵ لیتر

سوخت گیری مجدد

۱. قبل از سوخت گیری موتور را خاموش نمایید.
۲. ورودی باک سوخت در سمت عقب و چپ خودرو واقع شده است.
درب ورودی باک سوخت را به وسیله‌ی اهرم باز کن واقع در کنار صندلی راننده باز نمایید.

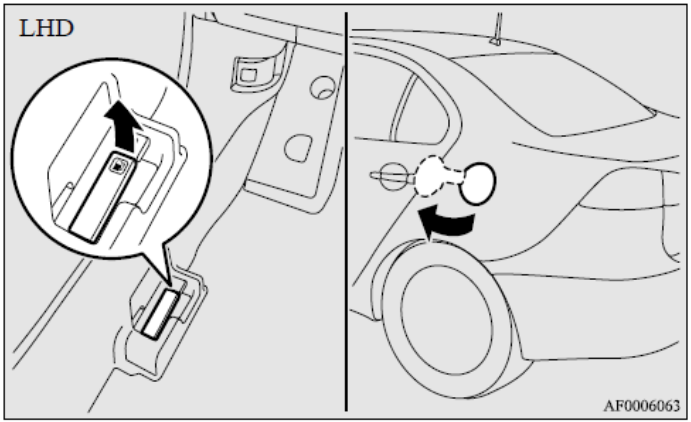

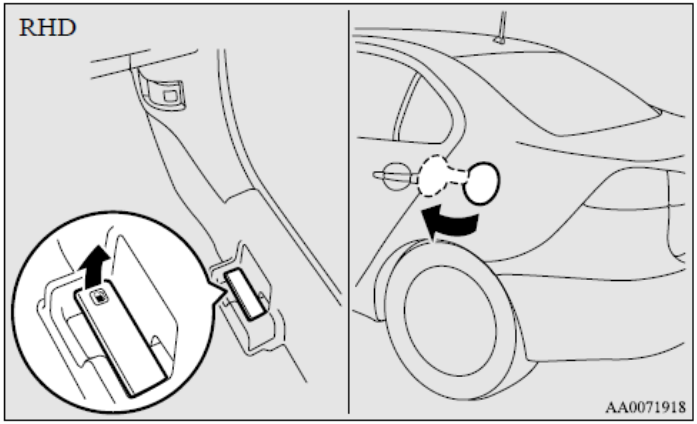

۳. لوله‌ی ورودی باک سوخت را با به آرامی چرخاندن درب آن خلاف جهت عقربه های ساعت باز نمایید.

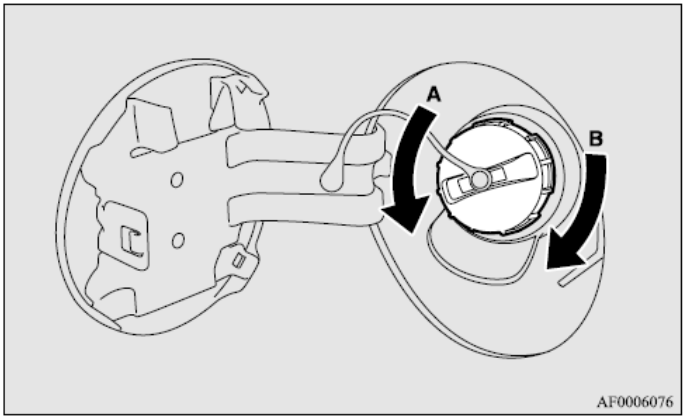

آ. باز کردن

ب. بستن

احتیاط!
• از آنجا که سیستم سوخت رسانی ممکن است تحت فشار باشد، درب لوله‌ی ورودی باک را به آرامی باز کنید. این کار باعث آزاد شدن هر گونه فشار و یا خلأ ایجاد شده در باک خواهد شد. اگر صدای هیس شنیده شد، کمی صبر کنید و سپس درب را باز نمایید. در غیر این صورت ممکن از سوخت به بیرون بپاشد و به شما و دیگران آسیب برساند.

۴. در حین پر کردن باک، درب باک را در نگه‌دارنده‌ی درب که درون پوشش درب باک واقع است قرار دهید.

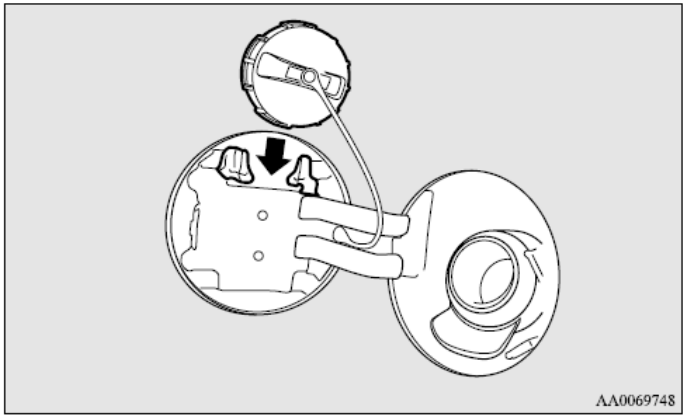

۵. تفنگ سوخت گیری را تا جایی که امکان دارد درون ورودی باک وارد کنید.

احتیاط!
• تفنگ سوخت گیری را کج نکنید.

۶. هنگامی که تفنگ به طور خودکار متوقف شد، بیش از آن سوخت گیری نکنید.

۷. برای بستن درب ورودی باک سوخت، درب آن را به آرامی در جهت عقربه‌ی ساعت بچرخانید تا صدای تیک آن شنیده شود، سپس به آرامی پوشش خارجی درب باک را ببندید.

کیان باتری

نصب لوازم جانبی

پیشنهاد می‌شود که با عاملیت مجاز میتسوبیشی موتورز مشورت نمایید.

- نصب لوازم جانبی، قطعات اضافی، باید مطابق با محدودیت‌های وضع شده در قوانین کشور انجام پذیرد و نیز در مطابقت با دستورالعمل‌ها و هشدارهای موجود در اسناد همراه قطعه و وسیله‌ی مورد نظر انجام بگیرد.
- نصب غیر صحیح اجزای الکتریکی ممکن است منجر به آتش سوزی الکتریکی شود. لطفاً به بخش اصلاح/جایگزینی سیستم‌های الکتریکی و سوخت رسانی موجود در راهنمای مالک مراجعه نمایید.
- استفاده از تلفن همراه یا رادیو درون خودرو بدون آنتن خارجی ممکن است باعث ایجاد تداخل با سیستم الکتریکی شود که منجر به عملکرد نا مطمئن خودرو خواهد شد.
- چرخ‌ها و لاستیک‌هایی که مطابق با مشخصات مربوطه نیستند نباید مورد استفاده قرار بگیرند.

برای اطلاعات در زمینه‌ی اندازه‌ی چرخ و لاستیک به بخش «مشخصات» رجوع شود.

نکات مهم

نظر به تعدد لوازم جانبی و مارک‌ها و تولید کننده های مختلف موجود در بازار، نه تنها برای میتسوبیشی موتورز بلکه برای عاملیت مجاز میتسوبیشی موتورز نیز مقدور نیست که تأثیر نصب و اتصال این لوازم را بر ایمنی خودروی میتسوبیشی شما را بررسی نماید.

حتی هنگامی که این قطعات به طور رسمی نیز مجاز و تایید شده باشند، برای مثال توسط «جواز کاربری‌های عمومی» (یک تأییدیه برای قطعه) یا از طریق ساخت قطعه تحت شرایط تایید شده‌ی رسمی، یا هنگامی که جواز کارکرد پس از نصب و اتصال این قطعات وجود دارد، نمی‌توان نتیجه گرفت که تأثیری در ایمنی رانندگی خودروی شما نخواهند گذاشت.

همچنین تصور کنید که در ابتدا هیچ تعهدی برای قطعه تایید شده و رسمی وجود ندارد. تنها برای قطعه‌هایی (جایگزینی و تعویض قطعات اصلی میتسوبیشی موتورز و لوازم جانبی اصل میتسوبیشی موتورز) که توسط عاملیت مجاز میتسوبیشی موتورز پیشنهاد شده و عرضه شده‌اند و یا نصب و متصل شده‌اند، می‌توان فرض شود که امنیت به طور مساعد تأمین شده است. چنین شرایطی برای اعمال تغییرات در خودروی میتسوبیشی با توجه به مشخصات تولیدی صدق می‌کند. برای امنیت خود، در چنین شرایطی، تنها تغییرات مطابق با عاملیت مجاز میتسوبیشی موتورز اعمال نمایید.

کیان باتری

اصلاحات/ جایگزینی در سیستم سوخت رسانی یا الکتریکی

میتسوبیشی موتورز همواره خودروهای با کیفیت بالا و ایمن تولید می‌کند. به منظور حفظ این امنیت و کیفیت، بسیار اهمیت دارد که نصب هر وسیله و یا هر گونه اصلاحات یا تغییرات که شامل اعمال تغییرات در سیستم سوخت رسانی یا الکتریکی می‌شود در مطابقت با دستورالعمل‌های میتسوبیشی موتورز انجام شود.

احتیاط!
• اگر سیم کشی، با هر یک از اجزای بدنه‌ی خودرو تداخل داشت و یا روش‌های نصب نامناسب (مانند عدم نصب فیوزهای محافظ)، ممکن است در عملکرد لوازم الکترونیکی تأثیر منفی گذاشته شود و احتمالاً به آتش سوزی یا تصادف منجر شود.

قطعات اصلی

میتسوبیشی موتورز تا جایی پیش رفته است که خودروی تراز اول را با بالاترین کیفیت و قابلیت اعتماد ارائه نماید.

از قطعات اصل میتسوبیشی موتورز استفاده نمایید تا خودروی خود را در حداکثر کارایی قرار دهید. اصل بودن قطعات میتسوبیشی موتورز توسط این آرم مشخص می‌شوند و در کلیه عاملیت‌های مجاز میتسوبیشی موتورز قابل دسترس خواهند بود.

کیان باتری

دستورالعمل‌های ایمنی روغن موتور استفاده شده و اطلاعات مربوط به دور ریزی آن

هشدار!

- تماس مداوم و طولانی با آن ممکن است منجر به بیماری‌های پوستی از جمله، التهاب و سرطان پوست شود.
- از تماس با پوست تا حد امکان جلوگیری شود و در صورت تماس به طور کامل شسته شود.
- روغن موتور استفاده شده را از دسترس کودکان دور نگاه دارید.

حفاظت از محیط زیست

آلوده نمودن چاه‌ها، آب گذرها و خاک غیر قانونی می‌باشد. از تسهیلات مجاز جمع آوری پسماند مانند اماکن و تعمیرگاه‌ها تأمین کننده‌ی تسهیلات برای دورریزی روغن‌ها و فیلتر های مصرف شده استفاده نمایید. در صورت شک داشتن، با مسئولان محلی برای مشاوره گرفتن در دور ریزی تماس بگیرید.

اطلاعات دور ریزی باطری‌های مصرف شده

خودروی شما حاوی باطری است.

آن‌ها را با پسماند های خانگی عمومی مخلوط نکنید.

برای احیا و بازیافت باطری‌ها، لطفاً آن‌ها را در نقاط جمع آوری مناسب، و مطابق با قوانین ملی و قوانین 2006/66/EC ببرید.

شما با دور ریزی مناسب این باطری‌ها به حفظ منابع ارزشمند کمک کرده و از تأثیرات منفی بر سلامتی انسان و محیط زیست که در اثر بی توجهی و دور ریزی نامناسب رخ می‌دهد جلوگیری می‌نمایید.

کیان باتری

سیستم حرکت و توقف خودکار (AS&G)

این بند موارد اصلی از سیستم حرکت و توقف خودکار از جمله مشخصات، روش‌های عملکرد و ... را به طور خلاصه ارائه می‌دهد. برای جزئیات بیشتر رجوع شود به «سیستم حرکت و توقف خودکار (AS&G) » صفحه‌ی ۴-۳۱ .

سیستم حرکت و توقف خودکار (AS&G) انتشار گازهای خروجی را کاهش داده و باعث افزایش کارایی سوخت می‌شود.

سیستم حرکت و توقف خودکار (AS&G) به طور خودکار موتور را بدون استفاده از سوئیچ استارت در هنگامی که خودرو متوقف است روشن و خاموش می‌کند. مانند هنگامی که در ترافیک سنگین قرار دارید.

فعال‌سازی

هنگامی که سوئیچ استارت در موقعیت "ON" قرار می‌گیرد سیستم حرکت و توقف خودکار (AS&G) به طور خودکار فعال می‌شود.

غیر فعال سازی

می‌توانید سیستم را با فشردن کلید «خاموشی حرکت و توقف خودکار (AS&G)» غیر فعال کنید. پس از آن نشانگر/ نمایشگر "AS&G OFF" ظاهر می‌شود.

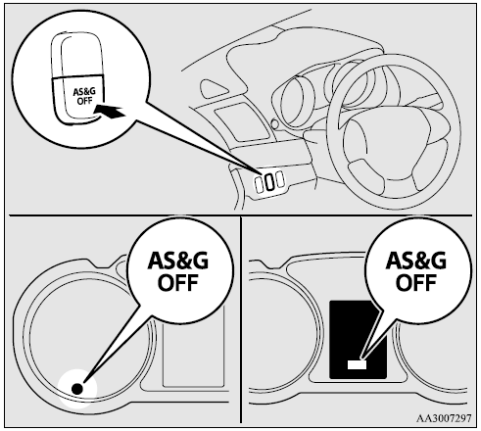

کیان باتری

۱. خودرو را متوقف نمایید.

۲. اهرم تعویض دنده را در موقعیت "N" (خلاص) قرار دهید.

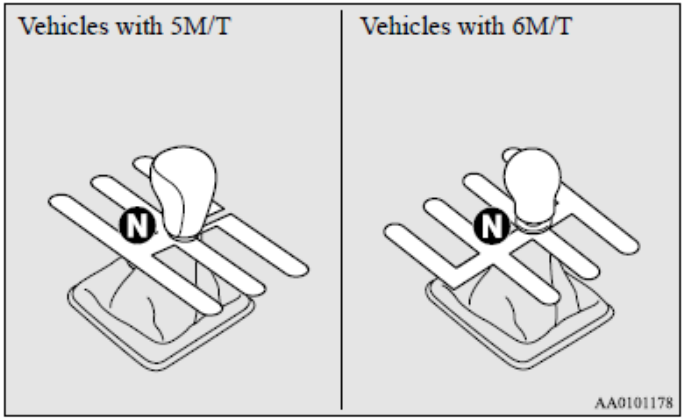

پدال کلاچ را رها کنید.

۳. نشانگر / نمایشگر "AS&G OFF" ظاهر شده و موتور به طور خودکار خاموش می‌شود.

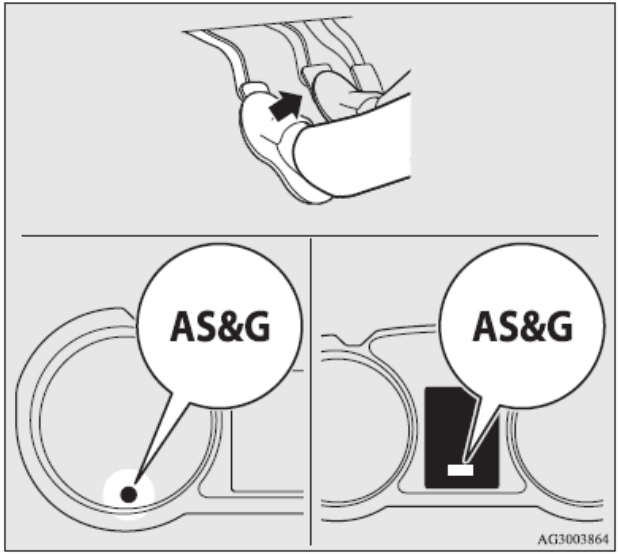

کیان باتری

حرکت خودکار

پدال کلاچ را در حالی که اهرم تعویض دنده در موقعیت "N" (خلاص) قرار دارد فشار دهید. نشانگر/نمایشگر "AS&G" خاموش شده و موتور به طور خودکار باز راه اندازی خواهد شد.

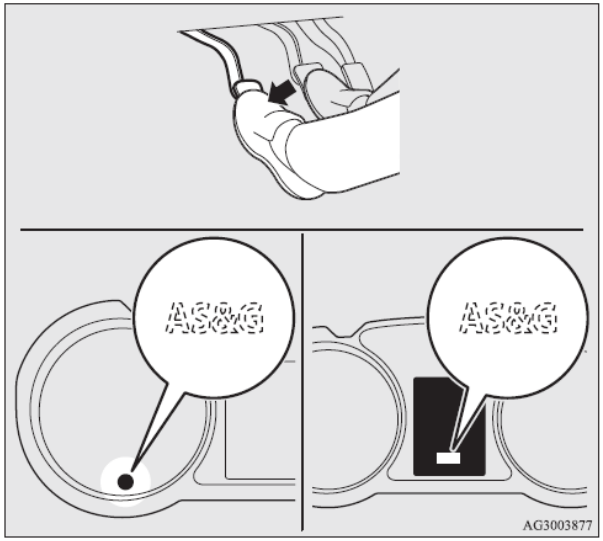

مشخصات سیستم

اصول سیستم حرکت و توقف خودکار (AS&G) به طوری است که خود را با نیاز های خودرو سازگار می‌کند (به عنوان مثال با میزان انرژی). به این صورت که در شرایطی خاصی موتور روشن نمی‌شود و در شرایطی دیگر به طور خودکار روشن می‌شود.

شرایطی که موتور به طور خودکار روشن می‌شود.

- دمای داخلی افزایش می‌یابد و تهویه‌ی مطبوع برای کاهش دما روشن می‌شود.
- مصرف انرژی الکتریکی بالا است.
- پدال ترمز به طور مکرر فشرده می‌شود.
- هنگام حرکت در شیب با سرعت ۳ کیلومتر بر ساعت یا بالاتر.
- هنگامی که با فشردن کلید تهویه مطبوع سیستم تهویه مطبوع فعال می‌شود.
- هنگامی که دمای پیش تنظیم شده‌ی تهویه مطبوع به طور قابل ملاحظه ای تغییر می‌کند.
- هنگامی که تهویه مطبوع در وضعیت خودکار است و درجه‌ی کنترل دما در حداکثر/گرم و یا حداکثر/سرد تنظیم است (برای خودروهای مجهز به تهویه مطبوع خودکار)

موتور ممکن است در شرایطی بجز شرایط گفته شده در بالا به طور خودکار روشن شود. برای جزئیات بیشتر به «سیستم حرکت و توقف خودکار (AS&G) صفحه‌ی ۴-۳۱ مراجعه کنید.»

کیان باتری

در شرایطی که موتور خاموش نمی‌شود

- دمای محیط پایین‌تر از ۳ درجه سانتی‌گراد است.
- پس از روشن شدن مجدد موتور به طور خودکار و خاموش شدن دوباره در مدت ۱۰ ثانیه پس از آن.
- پس از روشن شدن موتور به طور خودکار و بی حرکت ماندن خودرو.
- درجه‌ی انتخاب حالت بر موقعیت بخار زدا قرار داشته باشد (شکل زیر را ببینید)

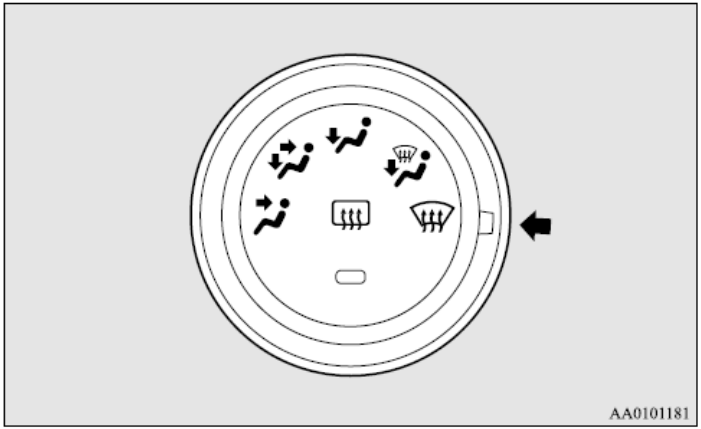

- هنگامی که تهویه مطبوع در حالت خودکار قرار دارد و تنظیم کننده‌ی کنترل دما در حداکثر/گرم و یا حداکثر /سرد قرار دارد (برای خودروهای مجهز به تهویه مطبوع خودکار)
- موتور ممکن است در شرایطی بجز شرایط گفته شده در بالا به طور خودکار خاموش شود. برای جزئیات بیشتر به «سیستم حرکت و توقف خودکار (AS&G) صفحه‌ی ۴-۳۱ مراجعه کنید.»

کیان باتری

نمای کلی خودرو

کیان باتری

LHD

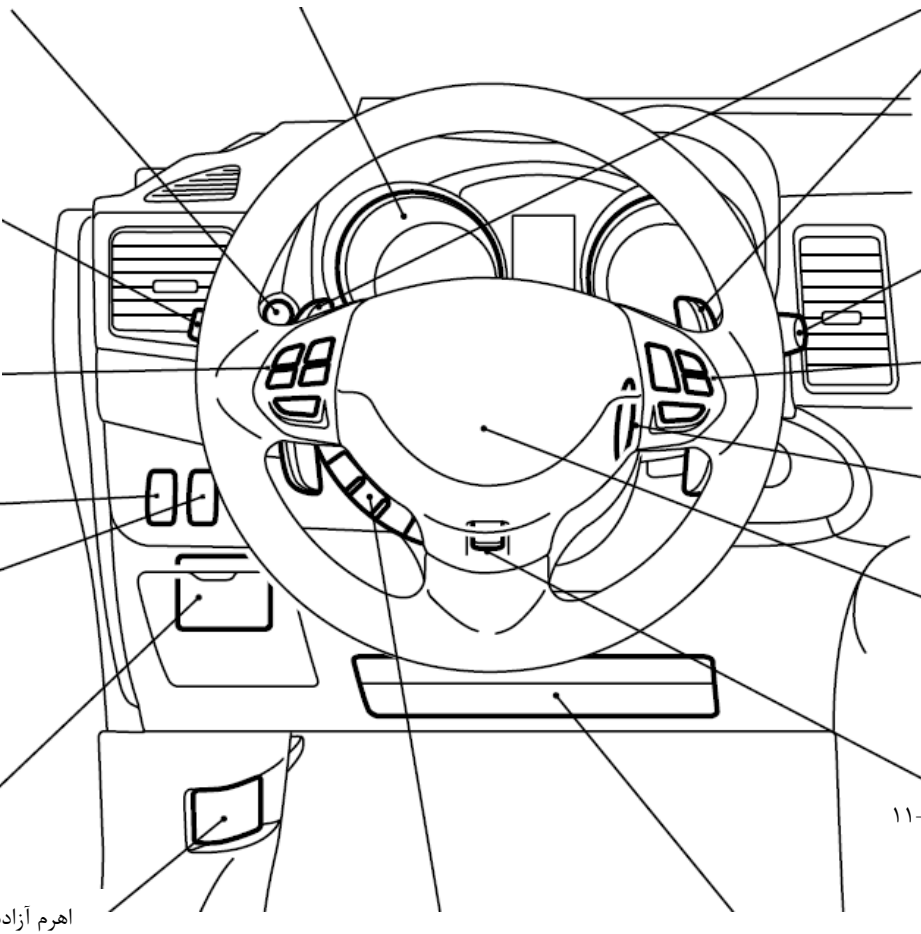

دکمه‌ی صفحه نشانگر، صفحه ۳-۷

صفحه‌ی نشانگرها، صفحه ۳-۲

اهرم تعویض دنده‌ی پشت فرمان*،
صفحه ۵۵-۴

دکمه‌ی چراغ‌های جلو و نوربالا، صفحه ۶۴-۳
دسته‌ی چراغ راهنما، صفحه ۷۳-۳
دکمه‌ی مه شکن جلو*، صفحه ۷۶-۳
دکمه‌ی مه شکن عقب، صفحه ۷۷-۳
دکمه‌ی شیشه شو چراغ جلو *، صفحه ۸۵-۳

کلید برف پاک کن و شیشه شو
، صفحه ۷۸-۳

کلید های کنترل از راه دور بر روی فرمان،
سیستم صوتی *، صفحه ۴۶-۵

دکمه‌ی کروز کنترل*، صفحه ۱۰۳-۴

سوئیچ استارت، صفحه ۴-۱۸

کلید تنظیم سطح چراغ بزرگ جلو، صفحه ۳-۷۱

کلید کنترل پایداری فعال، صفحه ۴-۱۰۰
کلید خاموشی توقف و حرکت خودکار، صفحه ۴-۳۷

سیستم ایمنی سرنشین– کیسه هوا (برای صندلی
راننده)، صفحه ۲-۳۱
کلید بوق، صفحه ۳-۸۷

اهرم تنظیم ارتفاع غربیلک فرمان، صفحه ۴-۱۱

فیوزها، صفحه ۸-۳۳

اهرم آزادسازی درب محفظه‌ی موتور جلو، صفحه ۸-۳

سیستم ایمنی سرنشین– کیسه هوای جلوی
زانو (برای صندلی راننده)، صفحه ۲-۳۱

رابط بلوتوث نسخه ۲,۰، صفحه ۵-۷۵

کیان باتری

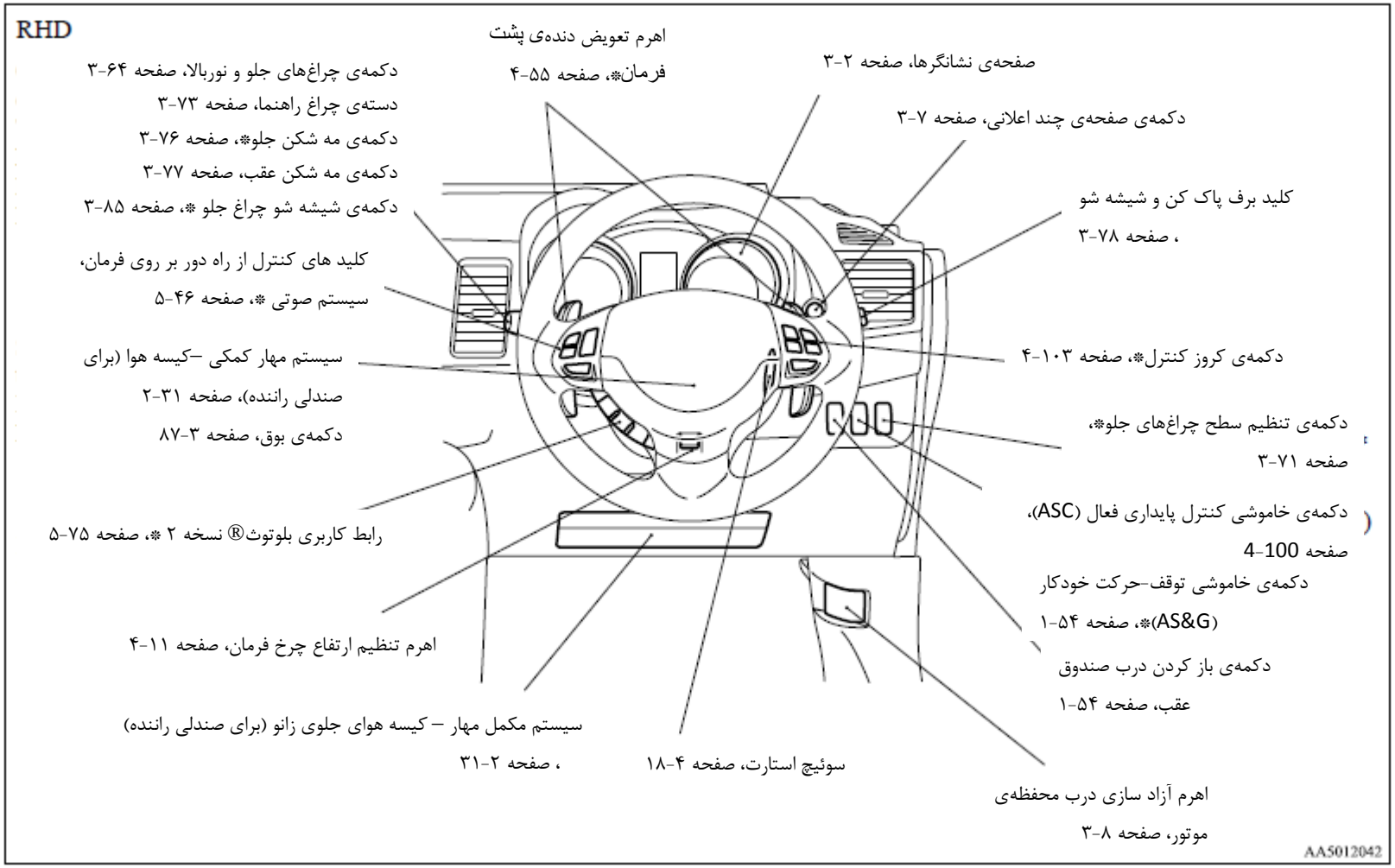
RHD
اهرم تعویض دنده‌ی پشت
فرمان*، صفحه ۴-۵۵
صفحه‌ی نشانگرها، صفحه ۳-۲
دکمه‌ی چراغ‌های جلو و نوربالا، صفحه ۳-۶۴
دسته‌ی چراغ راهنما، صفحه ۳-۷۳
دکمه‌ی مه شکن جلو*، صفحه ۳-۷۶
دکمه‌ی مه شکن عقب، صفحه ۳-۷۷
دکمه‌ی شیشه شو چراغ جلو *، صفحه ۳-۸۵
دکمه‌ی صفحه‌ی چند اعلانی، صفحه ۳-۷
کلید برف پاک کن و شیشه شو
، صفحه ۳-۷۸
کلید های کنترل از راه دور بر روی فرمان،
سیستم صوتی *، صفحه ۵-۴۶
سیستم مهار کمکی –کیسه هوا (برای
صندلی راننده)، صفحه ۲-۳۱
دکمه‌ی بوق، صفحه ۳-۸۷
دکمه‌ی کروز کنترل*، صفحه ۴-۱۰۳
دکمه‌ی تنظیم سطح چراغ‌های جلو*،
صفحه ۳-۷۱
دکمه‌ی خاموشی کنترل پایداری فعال (ASC)،
صفحه 4-100
رابط کاربری بلوتوث® نسخه ۲ *، صفحه ۵-۷۵
دکمه‌ی خاموشی توقف-حرکت خودکار
(AS&G)*، صفحه ۱-۵۴
اهرم تنظیم ارتفاع چرخ فرمان، صفحه ۴-۱۱
دکمه‌ی باز کردن درب صندوق
عقب، صفحه ۱-۵۴
سیستم مکمل مهار – کیسه هوای جلوی زانو (برای صندلی راننده)
، صفحه ۲-۳۱
سوئیچ استارت، صفحه ۴-۱۸
اهرم آزاد سازی درب محفظه‌ی
موتور، صفحه ۳-۸
AA5012042

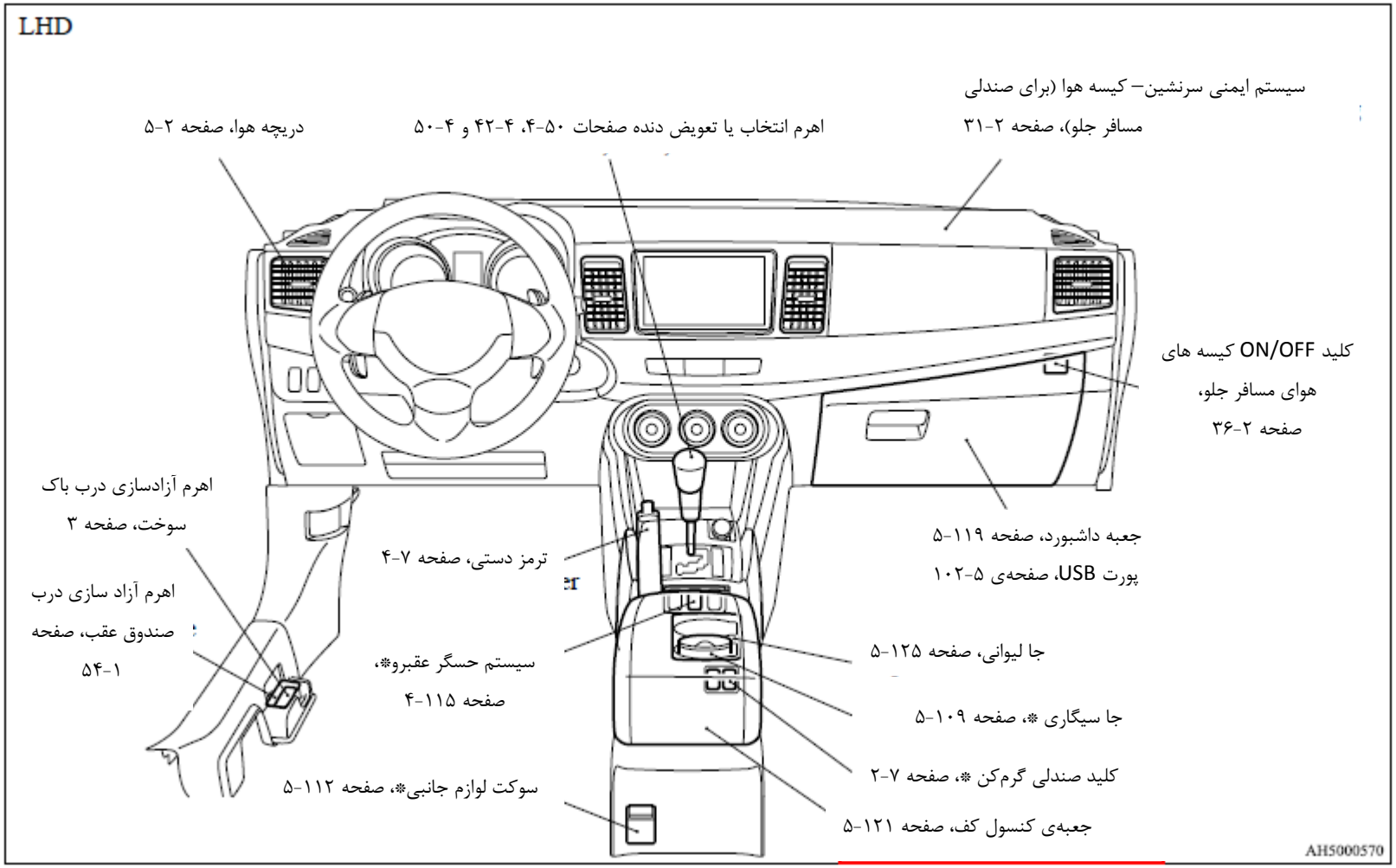
LHD
سیستم ایمنی سرنشین– کیسه هوا (برای صندلی مسافر جلو)، صفحه ۲-۳۱
اهرم انتخاب یا تعویض دنده صفحات ۵۰-۴، ۴۲-۴ و ۵۰-۴
دریچه هوا، صفحه ۲-۵
کلید ON/OFF کیسه های هوای مسافر جلو، صفحه ۲-۳۶
اهرم آزادسازی درب باک سوخت، صفحه ۳
اهرم آزاد سازی درب صندوق عقب، صفحه ۱-۵۴
ترمز دستی، صفحه ۷-۴
جعبه داشبورد، صفحه ۱۱۹-۵
پورت USB، صفحه‌ی ۵-۱۰۲
سیستم حسگر عقبرو*، صفحه ۱۱۵-۴
جا لیوانی، صفحه ۱۲۵-۵
جا سیگاری *، صفحه ۱۰۹-۵
کلید صندلی گرم‌کن *، صفحه ۷-۲
سوکت لوازم جانبی*، صفحه ۱۱۲-۵
جعبه‌ی کنسول کف، صفحه ۱۲۱-۵
AH5000570

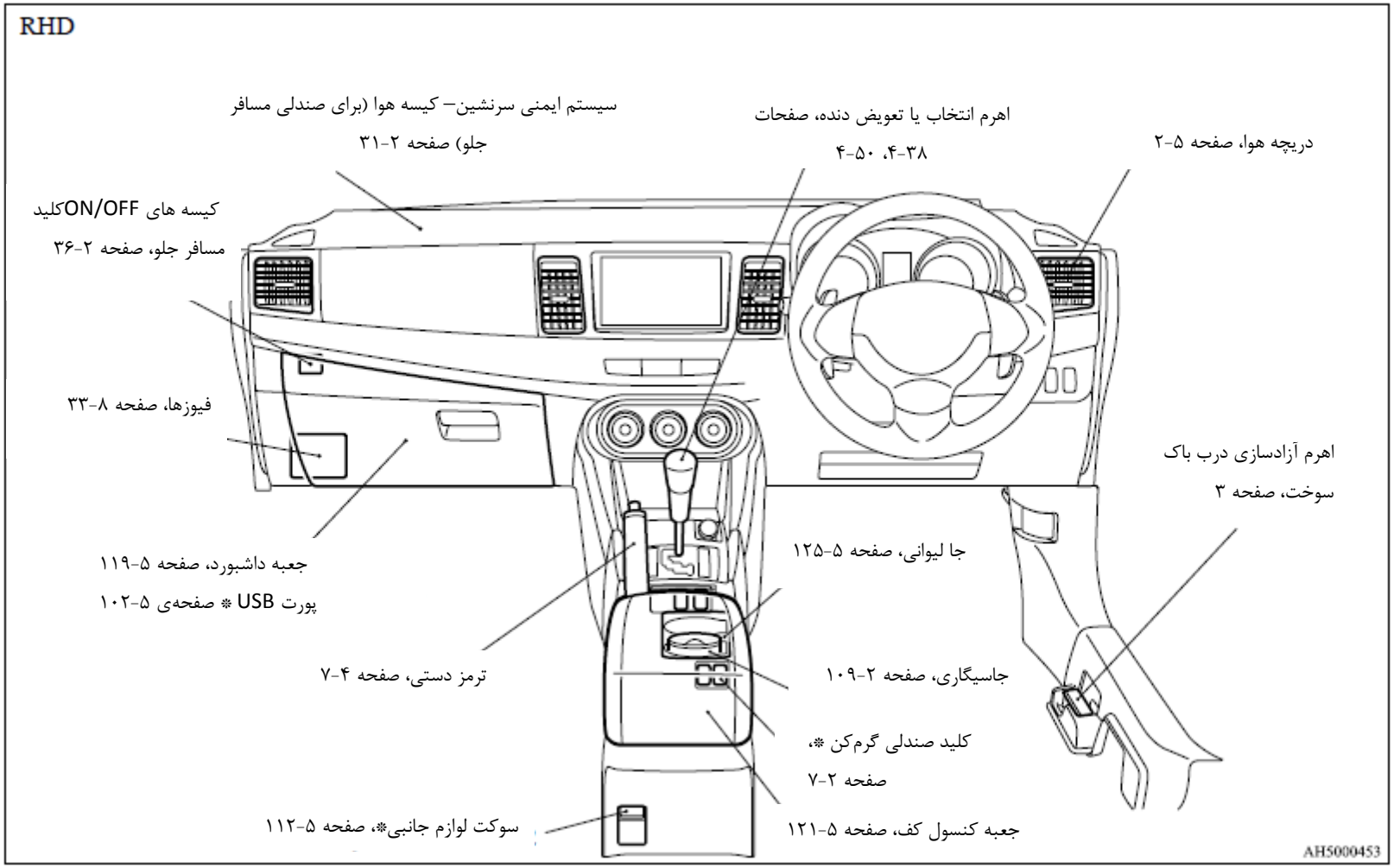
RHD
سیستم ایمنی سرنشین– کیسه هوا (برای صندلی مسافر جلو) صفحه ۲-۳۱
اهرم انتخاب یا تعویض دنده، صفحات ۳۸-۴، ۵۰-۴
دریچه هوا، صفحه ۵-۲
کیسه های ON/OFFکلید مسافر جلو، صفحه ۲-۳۶
فیوزها، صفحه ۸-۳۳
اهرم آزادسازی درب باک سوخت، صفحه ۳
جعبه داشبورد، صفحه ۵-۱۱۹
پورت USB * صفحه‌ی ۵-۱۰۲
جا لیوانی، صفحه ۵-۱۲۵
ترمز دستی، صفحه ۴-۷
جاسیگاری، صفحه ۲-۱۰۹
کلید صندلی گرم‌کن *، صفحه ۲-۷
سوکت لوازم جانبی*، صفحه ۵-۱۱۲
جعبه کنسول کف، صفحه ۵-۱۲۱
AH5000453

کیان باتری

پنل مرکزی

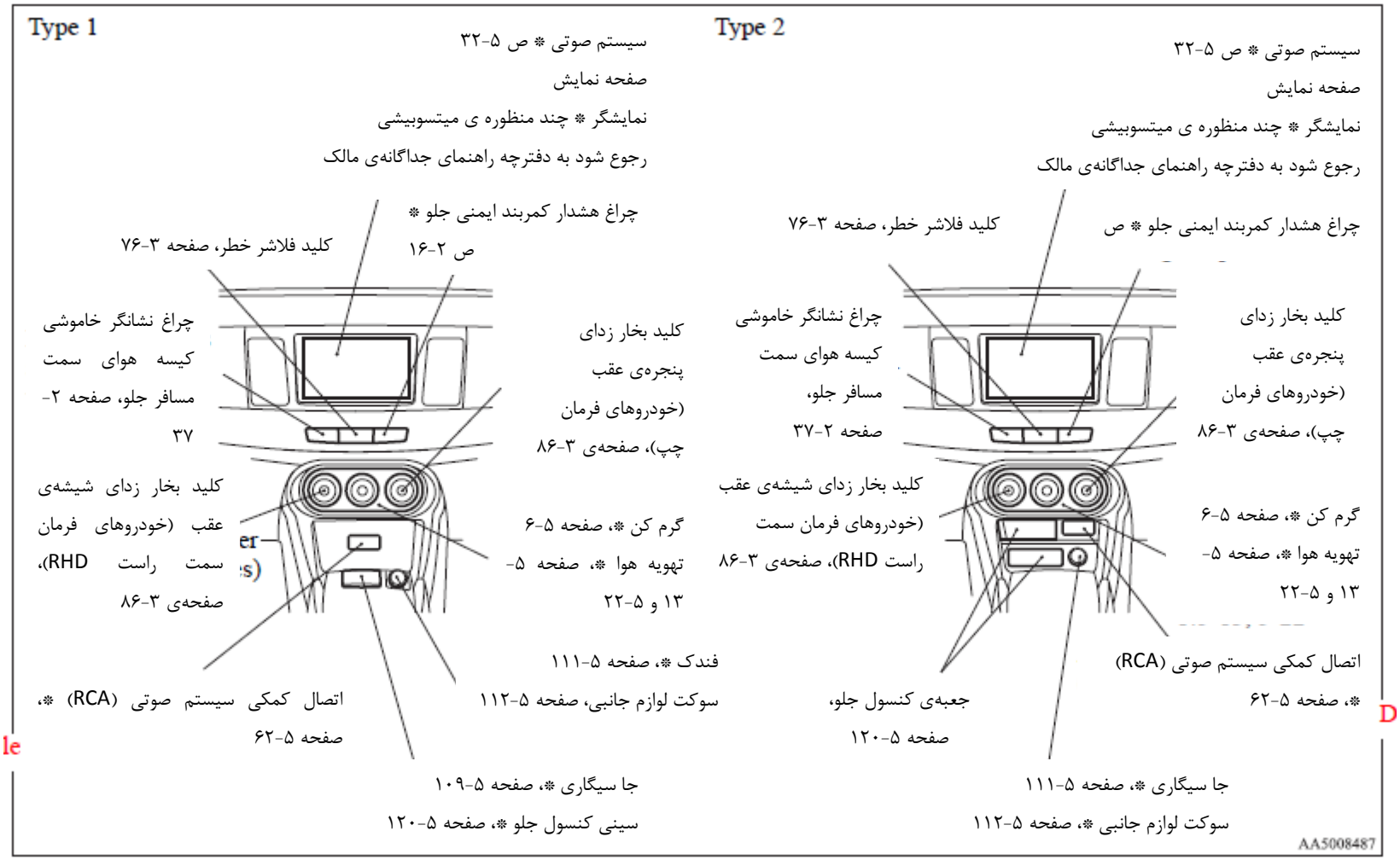
Type 1
سیستم صوتی * ص ۵-۳۲
صفحه نمایش
نمایشگر * چند منظوره ی میتسوبیشی
رجوع شود به دفترچه راهنمای جداگانه‌ی مالک
چراغ هشدار کمربند ایمنی جلو *
ص ۲-۱۶
کلید فلاشر خطر، صفحه ۳-۷۶
چراغ نشانگر خاموشی
کیسه هوای سمت
مسافر جلو، صفحه ۲-
۳۷
کلید بخار زدای
پنجره‌ی عقب
(خودروهای فرمان
چپ)، صفحه‌ی ۳-۸۶
کلید بخار زدای شیشه‌ی
عقب (خودروهای فرمان
سمت راست RHD)،
صفحه‌ی ۳-۸۶
گرم کن *، صفحه ۵-۶
تهویه هوا *، صفحه ۵-
۱۳ و ۵-۲۲
فندک *، صفحه ۵-۱۱۱
سوکت لوازم جانبی، صفحه ۵-۱۱۲
اتصال کمکی سیستم صوتی (RCA) *،
صفحه ۵-۶۲
جا سیگاری *، صفحه ۵-۱۰۹
سینی کنسول جلو *، صفحه ۵-۱۲۰
Type 2
سیستم صوتی * ص ۵-۳۲
صفحه نمایش
نمایشگر * چند منظوره ی میتسوبیشی
رجوع شود به دفترچه راهنمای جداگانه‌ی مالک
چراغ هشدار کمربند ایمنی جلو * ص
کلید فلاشر خطر، صفحه ۳-۷۶
کلید بخار زدای
پنجره‌ی عقب
(خودروهای فرمان
چپ)، صفحه‌ی ۳-۸۶
چراغ نشانگر خاموشی
کیسه هوای سمت
مسافر جلو،
صفحه ۲-۳۷
کلید بخار زدای شیشه‌ی عقب
(خودروهای فرمان سمت
راست RHD)، صفحه‌ی ۳-۸۶
گرم کن *، صفحه ۵-۶
تهویه هوا *، صفحه ۵-
۱۳ و ۵-۲۲
اتصال کمکی سیستم صوتی (RCA)
*، صفحه ۵-۶۲
جعبه‌ی کنسول جلو،
صفحه ۵-۱۲۰
جا سیگاری *، صفحه ۵-۱۱۱
سوکت لوازم جانبی *، صفحه ۵-۱۱۲
AA5008487

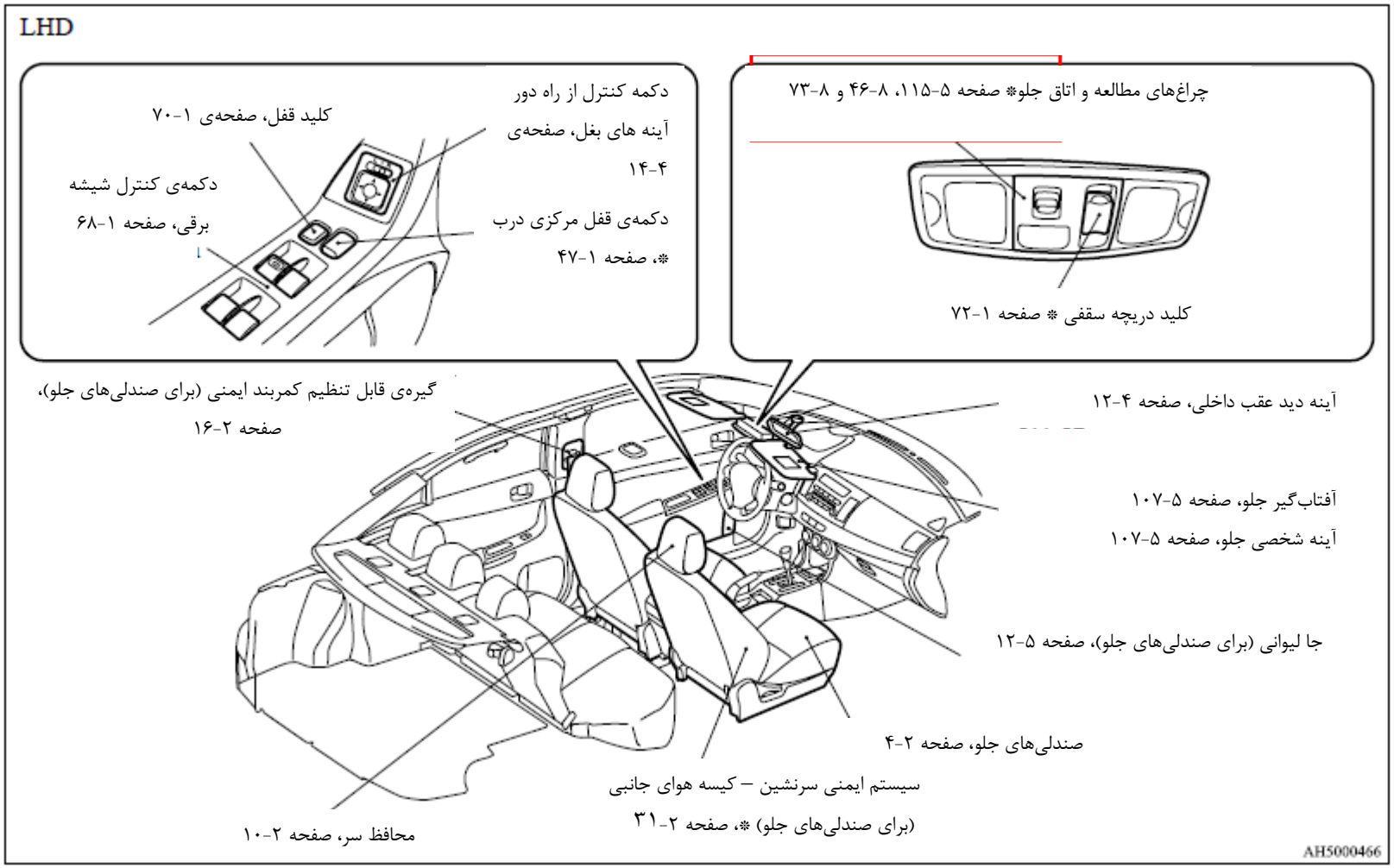
LHD
دکمه کنترل از راه دور
آینه های بغل، صفحه‌ی
۱۴-۴
دکمه‌ی قفل مرکزی درب
*، صفحه ۱-۴۷
کلید قفل، صفحه‌ی ۱-۷۰
دکمه‌ی کنترل شیشه
برقی، صفحه ۱-۶۸
چراغ‌های مطالعه و اتاق جلو* صفحه ۵-۱۱۵، ۸-۴۶ و ۸-۷۳
کلید دریچه سقفی * صفحه ۱-۷۲
گیره‌ی قابل تنظیم کمربند ایمنی (برای صندلی‌های جلو)،
صفحه ۲-۱۶
آینه دید عقب داخلی، صفحه ۴-۱۲
آفتاب‌گیر جلو، صفحه ۵-۱۰۷
آینه شخصی جلو، صفحه ۵-۱۰۷
جا لیوانی (برای صندلی‌های جلو)، صفحه ۵-۱۲
صندلی‌های جلو، صفحه ۲-۴
سیستم ایمنی سرنشین – کیسه هوای جانبی
(برای صندلی‌های جلو) *، صفحه ۲-۳۱
محافظ سر، صفحه ۲-۱۰
AH5000466

کیان باتری

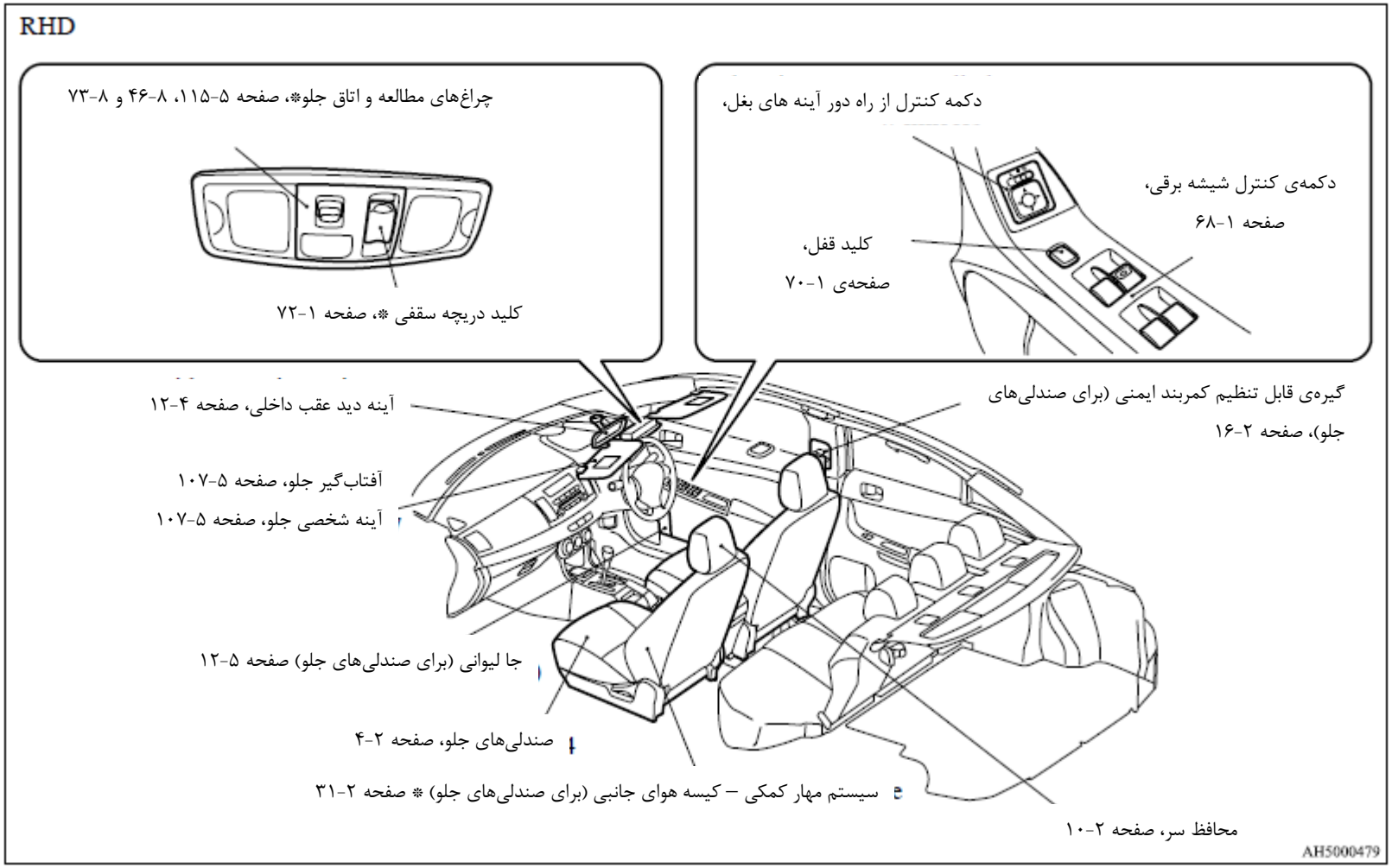
RHD
چراغ‌های مطالعه و اتاق جلو*، صفحه ۵-۱۱۵، ۸-۴۶ و ۸-۷۳
کلید دریچه سقفی *، صفحه ۱-۷۲
دکمه کنترل از راه دور آینه های بغل،
دکمه‌ی کنترل شیشه برقی،
صفحه ۱-۶۸
کلید قفل،
صفحه‌ی ۱-۷۰
آینه دید عقب داخلی، صفحه ۴-۱۲
آفتاب‌گیر جلو، صفحه ۵-۱۰۷
آینه شخصی جلو، صفحه ۵-۱۰۷
جا لیوانی (برای صندلی‌های جلو) صفحه ۵-۱۲
صندلی‌های جلو، صفحه ۲-۴
سیستم مهار کمکی – کیسه هوای جانبی (برای صندلی‌های جلو) * صفحه ۲-۳۱
گیره‌ی قابل تنظیم کمربند ایمنی (برای صندلی‌های جلو)، صفحه ۲-۱۶
محافظ سر، صفحه ۲-۱۰
AH5000479

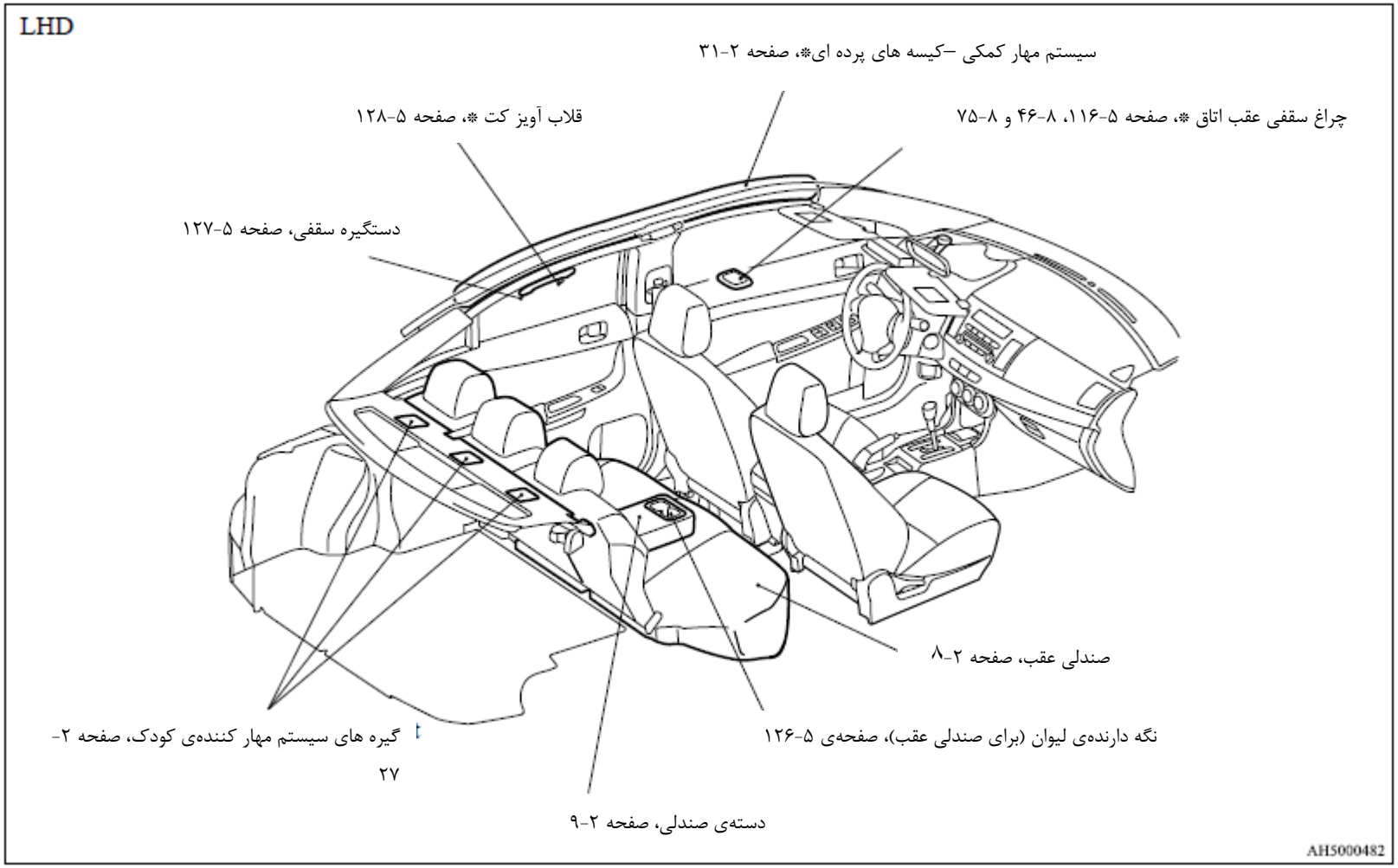
LHD
سیستم مهار کمکی –کیسه های پرده ای*، صفحه ۲-۳۱
چراغ سقفی عقب اتاق *، صفحه ۵-۱۱۶، ۸-۴۶ و ۸-۷۵
قلاب آویز کت *، صفحه ۵-۱۲۸
دستگیره سقفی، صفحه ۵-۱۲۷
صندلی عقب، صفحه ۲-۸
نگه دارنده‌ی لیوان (برای صندلی عقب)، صفحه‌ی ۵-۱۲۶
گیره های سیستم مهار کننده‌ی کودک، صفحه ۲-۲۷
دسته‌ی صندلی، صفحه ۲-۹
AH5000482

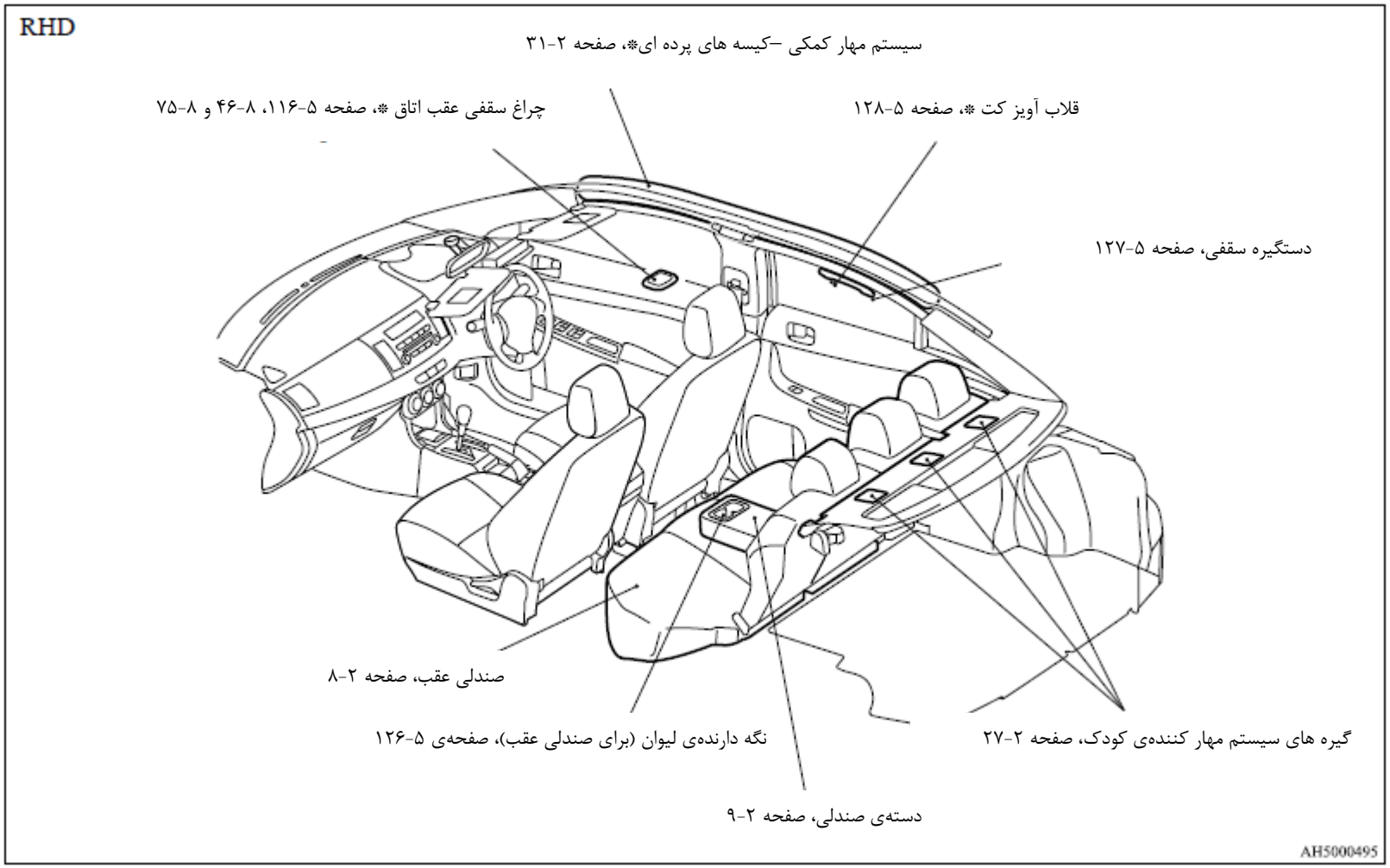
RHD
سیستم مهار کمکی –کیسه های پرده ای*، صفحه ۲-۳۱
چراغ سقفی عقب اتاق *، صفحه ۵-۱۱۶، ۸-۴۶ و ۸-۷۵
قلاب آویز کت *، صفحه ۵-۱۲۸
دستگیره سقفی، صفحه ۵-۱۲۷
صندلی عقب، صفحه ۲-۸
نگه دارنده‌ی لیوان (برای صندلی عقب)، صفحه‌ی ۵-۱۲۶
گیره های سیستم مهار کننده‌ی کودک، صفحه ۲-۲۷
دسته‌ی صندلی، صفحه ۲-۹
AH5000495

محفظه‌ی صندوق عقب

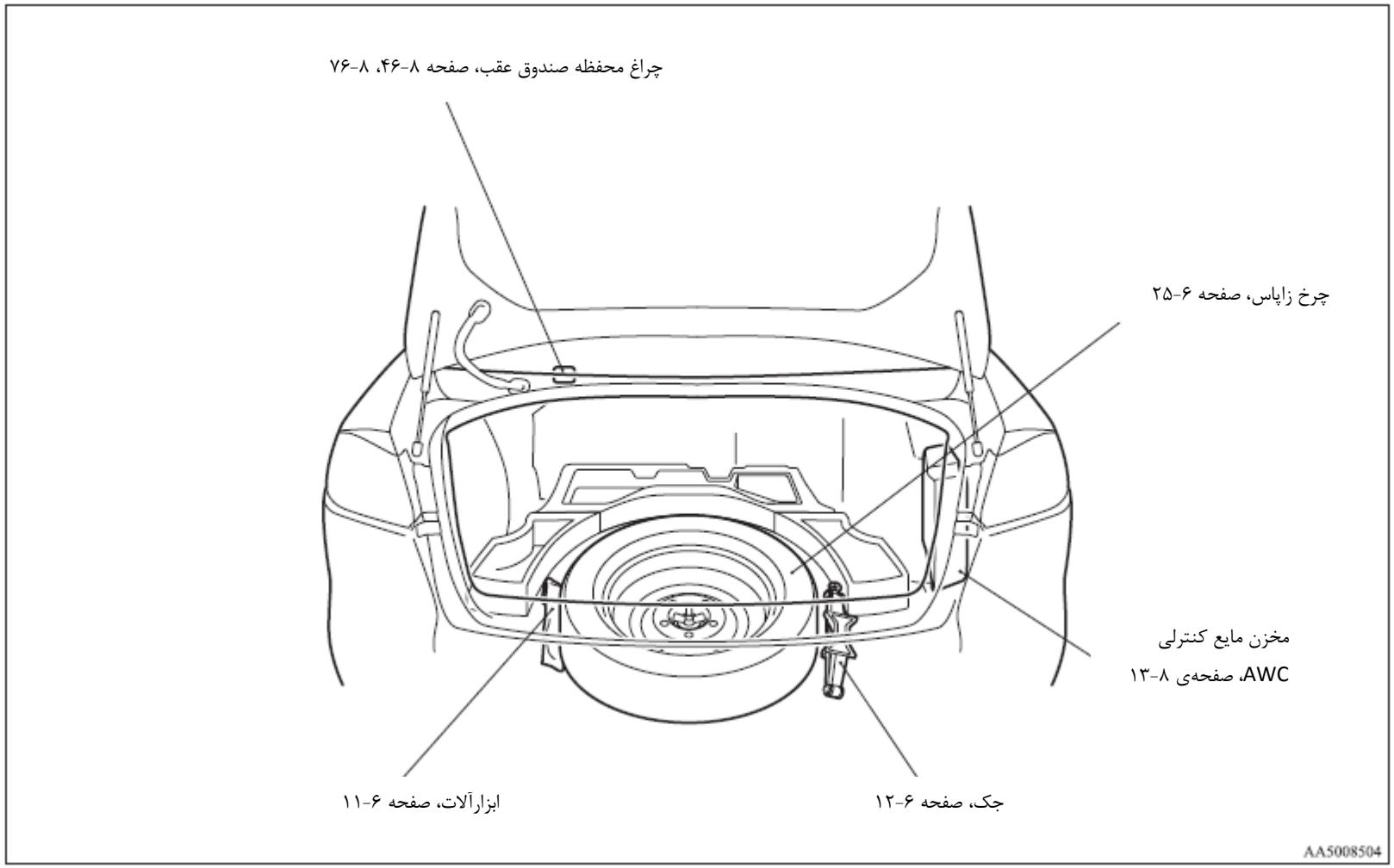

محفظه‌ی صندوق عقب (به استثنای خودروهای دارای چرخ زاپاس)

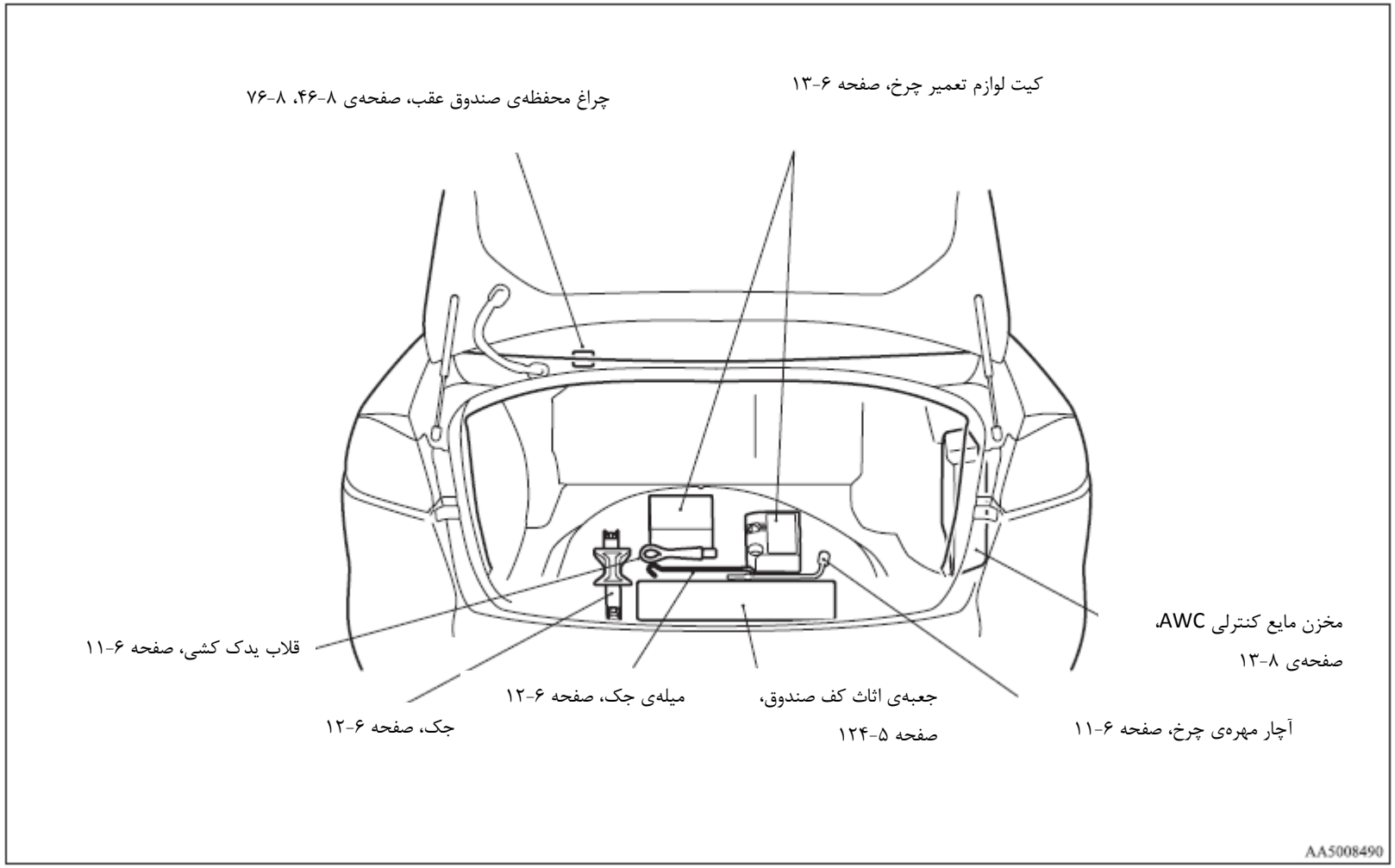

کیان باتری

بیرون خودرو (جلو)

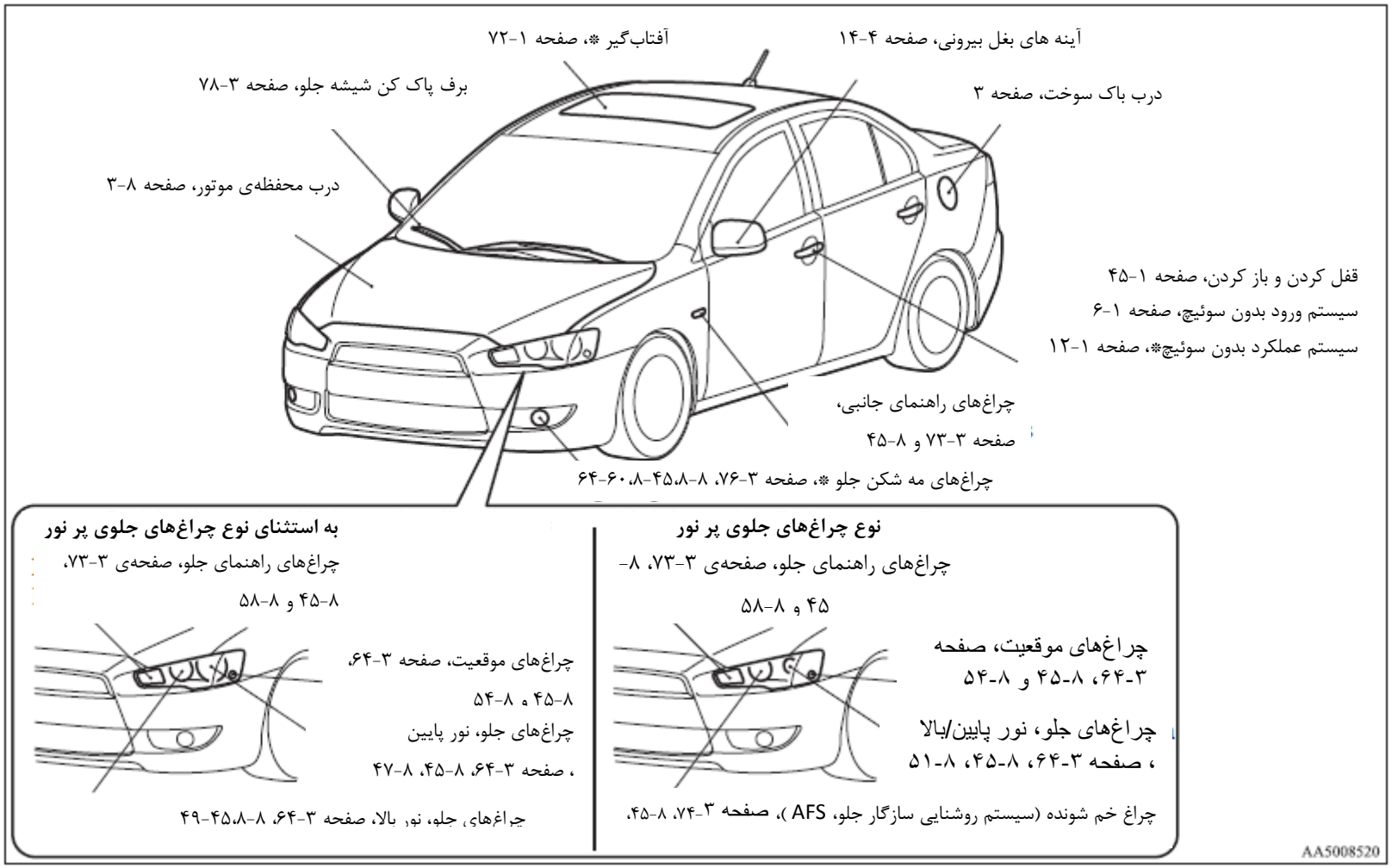

بیرون خودرو (عقب)

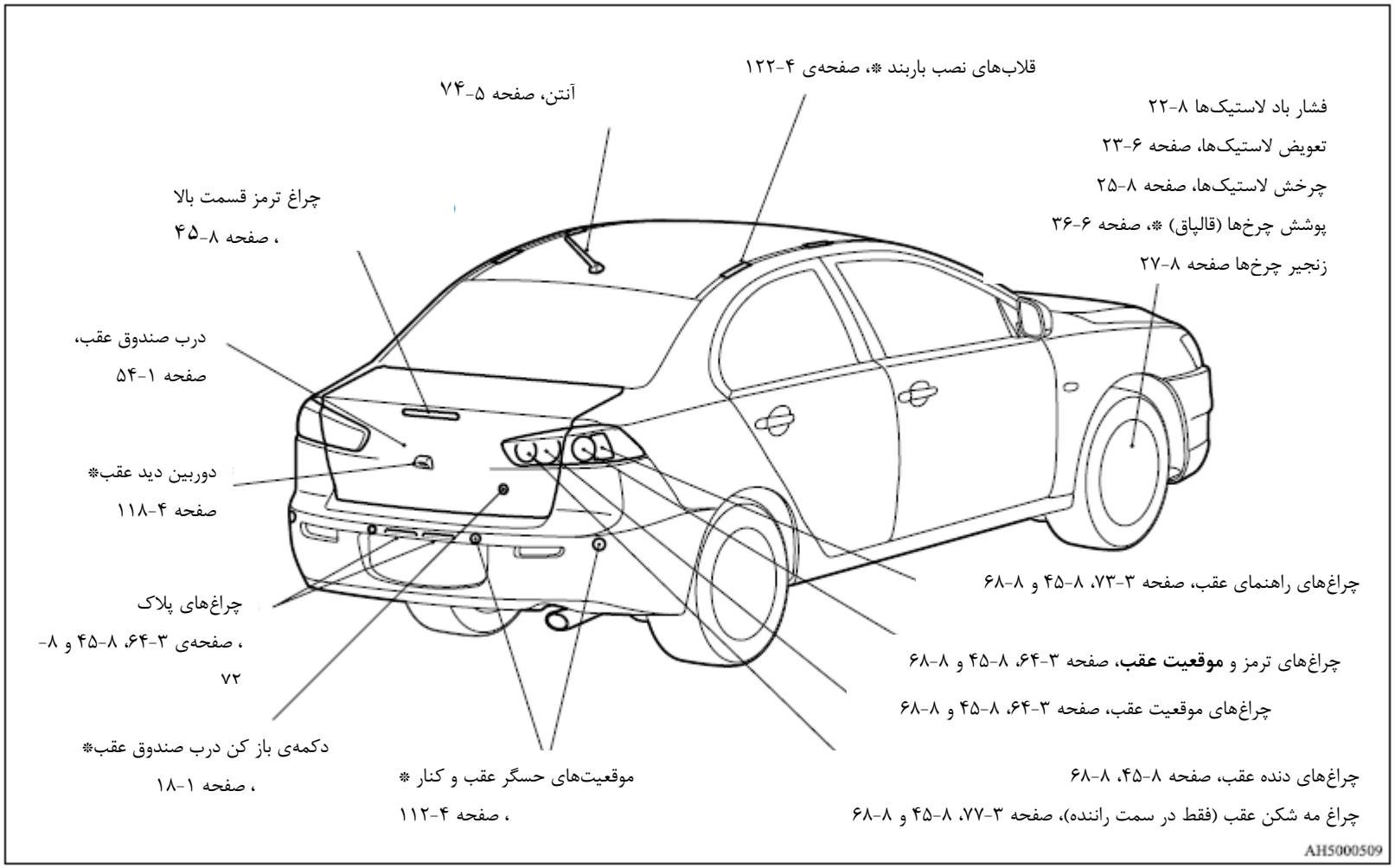

کیان باتری

فصل اول

قفل کردن و باز کردن قفل

کیان باتری

سوئیچ‌ها

نوع ۱

این سوئیچ همه‌ی قفل‌ها را باز می‌کند.

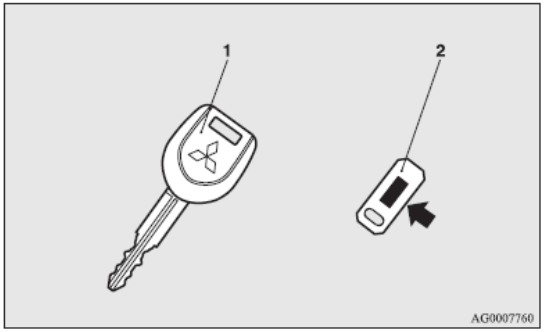

۱. سوئیچ ایموبیلایزر الکترونیک
۲. برچسب شماره سوئیچ

نوع ۲

سوئیچ همه‌ی درب‌ها را قفل می‌کند.

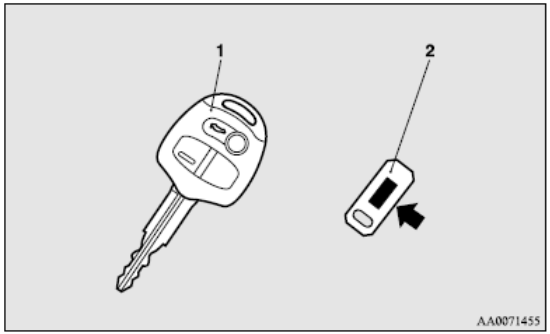

۱. سوئیچ هوشمند (با ایموبیلایزر الکترونیکی)
۲. برچسب شماره سوئیچ

کیان باتری

نوع ۳

سوئیچ اضطراری برای همه‌ی قفل‌ها عمل می‌کند.

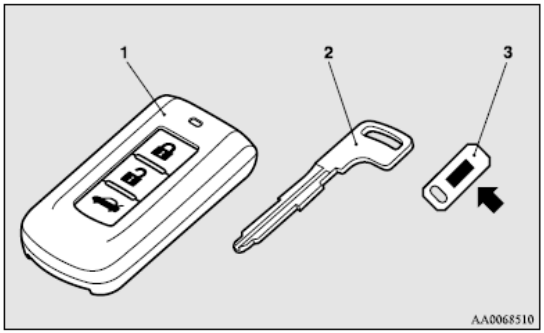

۱. سوئیچ هوشمند (با ایموبیلایزر الکترونیک و کاربرد سیستم ورود بدون سوئیچ)

۲. سوئیچ اضطراری

۳. برچسب شماره سوئیچ

هشدار!

- هنگام حمل سوئیچ در پروازها، هیچ‌یک از دکمه های سوئیچ را درون هواپیما فشار ندهید. اگر درون هواپیما دکمه ای فشرده شود، امواج ساطع شده توسط سوئیچ می‌تواند به شدت بر روی عملکرد پرواز هواپیما تأثیر منفی بگذارد.

هنگام حمل سوئیچ در کیف دقت کنید که دکمه های روی سوئیچ اشتباها فشرده نشوند.

توجه:

- شماره‌ی سوئیچ بر روی برچسب نشان داده شده در شکل نمایش داده شده است. شماره سوئیچ را یاد داشت کرده و سوئیچ و شماره سوئیچ را در مکان‌های مختلفی نگهداری نمایید تا در مواقع مفقودی سوئیچ اصلی، بتوانید آن‌را سفارش دهید.
- سوئیچ یک دستگاه دقیق الکترونیک با یک فرستنده سیگنال داخلی می‌باشد. لطفاً جهت جلوگیری از بروز مشکل به نکات زیر توجه کنید. ریموت را:
  - در معرض تابش مستقیم نور خورشید قرار ندهید، برای مثال روی داشبورد.
  - باز ننموده و در اجزای آن را اضافه یا کم نکنید.
  - خم نکرده و در معرض ضربه شدید قرار ندهید
  - در معرض تماس با آب قرار ندهید
  - از حلقه های جاسوئیچی دور نگه‌دارید
  - از سیستم‌های صوتی، کامپیوترهای شخصی، تلویزیون‌ها و سایر تجهیزاتی که میدان مغناطیسی تولید می‌کنند دور نگه دارید.
  - از وسایلی که امواج قوی الکترومغناطیسی تولید می‌کنند مانند گوشی‌های همراه، دستگاه های بی سیم و تجهیزات فرکانس بالا (مثل تجهیزات پزشکی) دور نگه دارید.
  - با تمیزکننده های اولتراسونیک و تجهیزات مشابه آن‌را تمیز نکنید
  - آن‌را در معرض دمای بالا و رطوبت شدید قرار ندهید.
- موتور طوری طراحی شده است که در صورتی که کد ثبت شده در واحد کنترلی ایموبیلایزر و کد سوئیچ با هم مطابقت نداشته باشند، روشن نشود. برای جزئیات بیشتر و نحوه استفاده سوئیچ به بخش «ایموبیلایزر الکترونیک» مراجعه نمایید.

کیان باتری

ایموبیلایزر الکترونیک (سیستم استارت ضد سرقت)

{برای خودروهای مجهز به سیستم عملکرد بدون سوئیچ}

برای اطلاع از عملکرد خودروهای مجهز به سیستم عملکرد بدون سوئیچ به «سیستم عملکرد بدون سوئیچ : ایموبیلایزر الکترونیک (سیستم استارت ضد سرقت)» در صفحه‌ی ۱-۱۹ مراجعه نمایید.

{به استثناء خودروهای مجهز به سیستم عملکرد بدون سوئیچ }

ایموبیلایزر الکترونیک برای کاهش قابل ملاحظه‌ی احتمال سرقت خودرو طراحی شده است. هدف این سیستم، ضد سرقت نمودن خودرو در هنگامی است که تلاش برای استارت نا معتبر مشاهده شود. تلاش برای استارت معتبر تنها توسط سوئیچ «ثبت شده» ی سیستم ایموبیلایزر انجام می‌گیرد.

توجه:

- در موارد زیر خودرو نمی‌تواند کد ثبت شده را از سوئیچ ثبت شده دریافت کند و موتور روشن نخواهد شد:
  - هنگامی که سوئیچ با حلقه‌ی جاسوئیچی و یا دیگر فلزها و اشیاء مغناطیسی تماس پیدا می‌کند (نوع A)
  - هنگامی که دسته‌ی سوئیچ با فلزی از سوئیچ دیگر تماس پیدا می‌کند (نوع B)
  - هنگامی که سوئیچ به سوئیچ‌های ایموبیلایزر دیگر تماس پیدا می‌کند (نوع C)

در موارد مشابه، اشیا و یا سوئیچ اضافی را از سوئیچ خودرو جدا کنید. سپس اقدام به روشن نمودن موتور نمایید. اگر موتور باز هم روشن نشد پیشنهاد می‌شود که با عاملیت مجاز **میتسوبیشی موتورز** تماس حاصل نمایید.

کیان باتری

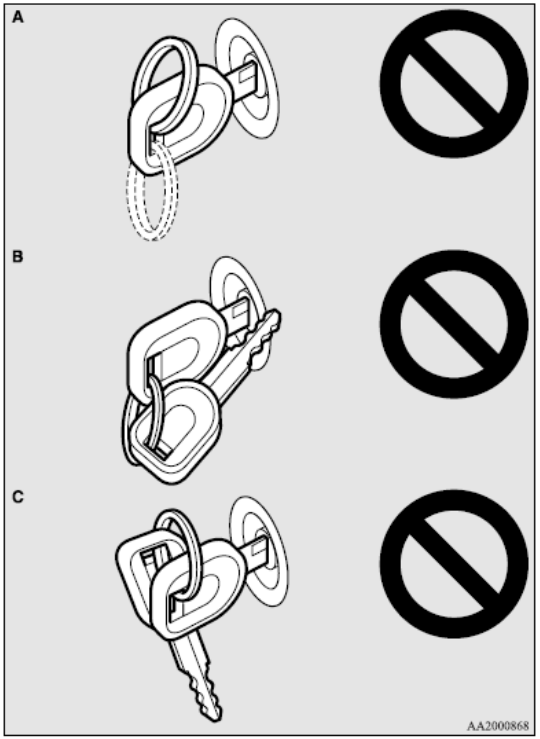

توجه:

- اگر سوئیچ خود را گم کردید، بلافاصله یک سوئیچ جدید را از عاملیت مجاز **میتسوبیشی موتورز** دریافت کنید. برای دریافت سوئیچ جایگزین یا زاپاس، خودرو و سایر سوئیچ‌های باقیمانده را به عاملیت مجاز **میتسوبیشی موتورز** ببرید. کلیه سوئیچ‌ها باید مجدداً در واحد کنترلی ایموبیلایزر ثبت شوند. ایموبیلایزر می‌تواند تا ۸ سوئیچ متفاوت را در خود ثبت نماید.

احتیاط!
• هیچ تغییرات یا اضافاتی بر سیستم ایموبیلایزر اعمال نکنید. این کار می‌تواند منجر به خرابی ایموبیلایزر شود.

کیان باتری

سیستم ورود بدون سوئیچ

سوئیچ کنترل از راه دور را فشار بدهید تا درب‌ها قفل یا از قفل باز شده و یا درب صندوق عقب باز شود.

همچنین امکان باز و جمع کردن آینه های بیرونی نیز وجود دارد.

(برای خودروهای مجهز به دکمه‌ی جمع کننده آینه)

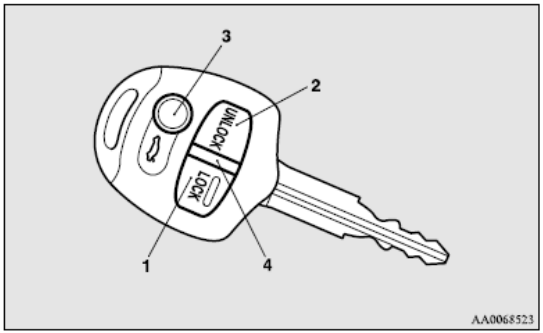

۱. دکمه‌ی قفل کردن

۲. دکمه‌ی باز کردن

۳. دکمه بازکن الکتریک درب صندوق عقب (⇦)

قفل کردن

دکمه‌ی LOCK (۱) را فشار بدهید. تمام درب‌ها قفل شده و چراغ‌های راهنما یک‌بار روشن خواهند شد.

توجه:

- برای خودرویی که سیستم قفل ایمنی دارد، فشردن دکمه‌ی LOCK (۱) ۲ بار پی در پی سیستم قفل ایمنی را فعال می‌کند. (رجوع شود به «تنظیم سیستم» در صفحه‌ی ۱-۵۰)

برای باز کردن قفل

سوئیچ UNLOCK (۲) را فشار بدهید. قفل تمام درب‌ها باز می‌شود. اگر دکمه چراغ سقفی جلو بر روی وضعیت «درب» بود و یا دکمه چراغ عقبی (به استثناء خودرو با دریچه سقفی) در موقعیت میانی (●) در همان زمان قرار داشت، چراغ سقفی برای تقریباً ۱۵ ثانیه روشن مانده و چراغ‌های راهنما دوبار روشن می‌شوند.

چراغ‌های موقعیت جلو و عقب می‌توانند برای ۳۰ ثانیه روشن ماندن تنظیم شوند.

به «کنترل و ابزار : چراغ خوش آمد گویی» در صفحه ۳-۶۹ رجوع شود.

توجه:

۱. برای خودروهای مجهز به دکمه قفل مرکزی درب، کاربرد قفل بازکن در می‌تواند طوری تنظیم شود که هنگامی که دکمه‌ی UNLOCK (۲) یک‌بار فشرده می‌شود، تنها درب راننده را از قفل در بیاورد.

به «تنظیم کاربرد قفل بازکن» در صفحه‌ی ۱-۹ رجوع شود.

کیان باتری

بازکردن درب صندوق عقب

دکمه درب الکتریک صندوق عقب (۳) را دو بار در طی ۵ ثانیه فشار بدهید تا درب صندوق عقب باز شود. درب صندوق عقب باید پس از باز نمودن آن، بطور دستی بسته شود.

توجه:

۱. سوئیچ کنترل از راه دور در شرایط زیر عمل نخواهد کرد:
   - سوئیچ در مغزی سوئیچ استارت باقی مانده است
   - در باز یا نیمه باز است (تنها کاربرد قفل باز کن عمل می‌کند)
۲. چراغ نشانگر (۴) هر بار که دکمه فشرده می‌شود روشن می‌شود.
۳. برای خودروهای مجهز به دکمه جمع کن آینه، آینه های بغل دید عقب، هنگامی که کلیه درها قفل یا باز هستند توسط دکمه های کنترل از راه دور سیستم ورود بدون سوئیچ بطور خودکار جمع و باز می‌شوند.
   به «استارت زدن و رانندگی: آینه های بیرونی» در صفحه‌ی ۴-۱۴ مراجعه شود.
۴. اگر دکمه‌ی UNLOCK (۲) فشرده شود و طی زمان ۳۰ ثانیه هیچ دری باز نشد: درب‌ها دوباره قفل خواهند شد.
۵. امکان تغییرات کاربرد به ترتیب زیر وجود دارد:
   برای اطلاعات بیشتر لطفاً با عاملیت مجاز **میتسوبیشی موتورز** تماس بگیرید.
   - زمان میان فشردن دکمه‌ی UNLOCK (۲) تا قفل شدن خودکار می‌تواند تغییر کند.
   - فعال سازی کاربرد تایید عملکرد (روشن شدن چراغ راهنما) تنها در حین قفل کردن یا حین از قفل باز کردن
   - کاربرد تایید (قفل شدن یا از قفل باز شدن درها را توسط چراغ‌های راهنما را نشان می‌دهد) می‌تواند غیر فعال شود.
   - تعداد دفعاتی که چراغ‌های راهنما توسط کاربرد تایید، روشن و خاموش می‌شوند را می‌توان تغییر داد.

عملکرد سیستم قفل ایمنی

برای خودروی دارای سیستم قفل ایمنی، امکان تنظیم سیستم قفل ایمنی با استفاده از کنترل کننده‌ی از راه دور وجود دارد.

(به «سیستم قفل ایمنی» در صفحه‌ی ۱-۵۰ رجوع شود)

کیان باتری

عملکرد آینه های بیرونی (خودروهای مجهز به دکمه‌ی جمع کننده‌ی آینه)

تا کردن

طی ۳۰ ثانیه پس از قفل کردن درب خودرو توسط دکمه‌ی LOCK (۱)، کلید LOCKرا دو بار سریع فشار بدهید تا آینه های بیرونی تا شوند.

بازکردن

طی ۳۰ ثانیه پس از بازکردن قفل درب‌ها توسط دکمه‌ی UNLOCK(۲)، دکمه‌ی UNLOCKرا دو بار سریع فشار بدهید تا آینه های بیرونی بار دیگر در موقعیت باز شده قرار بگیرند.

آینه های بیرونی ابتداً برای کارکرد بالا تنظیم نشده‌اند. اگر می‌خواهید مطابق حالت فوق عمل کنند، باید آن‌ها را طوری تنظیم کنید که پس از قفل شدن یا باز شدن درها با استفاده از سیستم ورود بدون سوئیچ، جمع و یا باز نشوند.

رجوع شود به «استارت زدن و رانندگی : آینه های بیرونی» در صفحه ۴-۱۴.

برای جزئیات بیشتر، لطفاً با عاملیت مجاز **میتسوبیشی موتورز** مشاوره نمایید.

توجه:

۱. آینه های بیرونی نمی‌توانند با استفاده از سوئیچ کنترل از راه دور در شرایط زیر جمع یا باز شوند:
   - سوئیچ در مغزی سوئیچ استارت باقی مانده است
   - درب خودرو باز یا نیمه باز است

۲. سوئیچ کنترل از راه دور در فاصله‌ی ۴ متری خودرو کار می‌کند. با این حال اگر خودرو نزدیک یک نیروگاه برق، یا ایستگاه پخش رادیو /تلویزیون باشد محدوده‌ی عملکرد سوئیچ کنترل از راه دور تغییر خواهد کرد.

۳. اگر هر یک از مشکلات زیر رخ دهند، باطری ممکن است ضعیف شده باشد:
   - سوئیچ کنترل از راه دور در محدوده‌ی درست اطراف خودرو بکار رفته باشد ولی درب‌ها به قفل/باز شدن پاسخ نداده باشند.
   - درب صندوق عقب قادر به باز شدن نباشد.
   - چراغ نشان‌دهنده (۴) کم نور شده باشد یا روشن نشود.

برای اطلاعات بیشتر لطفاً با عاملیت مجاز **میتسوبیشی موتورز** مشورت شود.

اگر خودتان باطری را تعویض می‌کنید، به «نحوه‌ی جاگذاری باطری سوئیچ کنترل از راه دور» در صفحه‌ی ۱-۹ مراجعه نمایید.

۴. اگر قصد اضافه نمودن یک سوئیچ کنترل از راه دور دارید، لطفاً با عاملیت مجاز **میتسوبیشی موتورز** تماس بگیرید.

حداکثر ۸ کنترل از راه دور برای خودروی شما قابل استفاده‌اند.

۵. اگر سوئیچ کنترل از راه دور شما گم شده یا خراب شده است، لطفاً برای جایگزینی یک سوئیچ کنترل از راه دور با عاملیت مجاز **میتسوبیشی موتورز** تماس بگیرید.

کیان باتری

تنظیمات کاربرد قفل باز کن درب (خودروهای مجهز به دکمه قفل مرکزی درب‌ها)

کاربرد قفل باز کن درب می‌توانند در دو حالت زیر تنظیم شوند.

هر بار که کاربرد قفل باز کن درب تنظیم می‌شود، یک صدای بوق، شرایط عملکرد قفل باز کن درب را اطلاع می‌دهد.

تعداد دفعات شنیده شدن صدای بوق	وضعیت
یک بار	کلیه درب‌ها از قفل خارج شده‌اند
دو بار	تنها قفل درب راننده باز شده است

۱. سوئیچ را از مغزی سوئیچ استارت خارج کنید

۲. مجموعه چراغ‌های جلو و نوربالا را در حالت «خاموش قرار دهید»، و درب سمت راننده را باز بگذارید.

۳. دکمه‌ی LOCK(۱) را برای ۴ تا ۱۰ ثانیه فشار داده و دکمه‌ی UNLOCK (۲) را در طول این بازه زمانی فشار دهید.

۴. دکمه های LOCK و UNLOCK را به ترتیب در طی ۱۰ ثانیه از زمان فشردن دکمه‌ی LOCK در مرحله ۳ فشار بدهید.

دستورالعمل برای جایگذاری باطری سوئیچ کنترل از راه دور

۱. قبل از جایگذاری باطری، با لمس کردن یک فلز متصل به زمین، الکتریسیته‌ی ساکن را از بدن خود خارج کنید.

۲. پیچ (A) را از سوئیچ کنترل از راه دور جدا کنید.

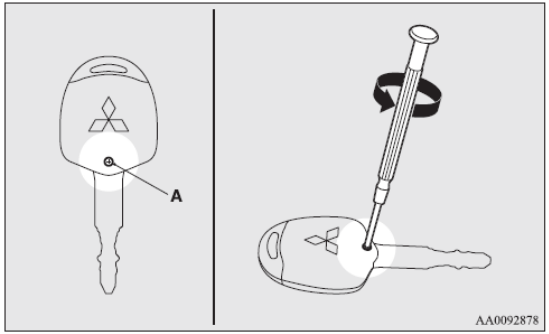

کیان باتری

۳. در حالی که آرم میتسوبیشی رو به شما قرار دارد، نوک یک پیچ گوشتی که سر آن با پارچه پوشانده شده است را درون شکاف قاب بدنه‌ی سوئیچ کنترل از راه دور نموده و بدنه را باز کنید.

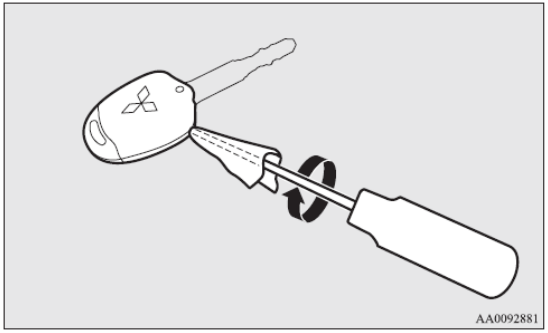

توجه:

- حتماً در حالتی دستورالعمل را اجرا کنید که علامت میتسوبیشی رو به شما قرار داشته باشد. در غیر اینصورت امکان دارد کلیدها از روی سوئیچ کنترل از راه دور از جای خود درآیند.

- فرستنده‌ی کنترل از راه دور را از پوشش بدنه کنترل از راه دور جدا کنید. سپس فرستنده‌ی کنترل از راه دور را با استفاده از روش گفته شده در مرحله ۳ باز کنید.

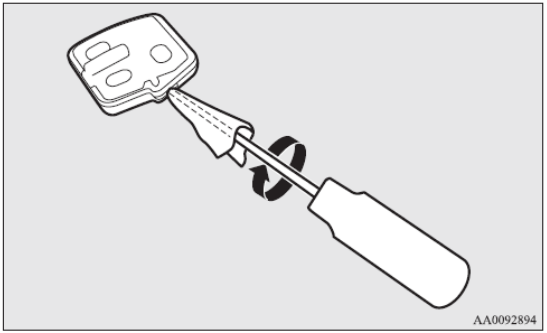

۵. باطری کهنه را خارج کنید.

کیان باتری

۶. باطری جدید را در حالی که سمت +(B) رو به پایین است نصب کنید

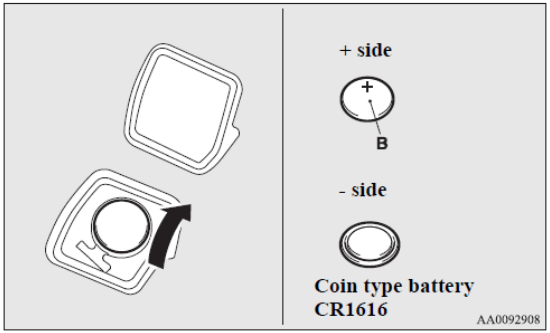

۷. فرستنده‌ی کنترل از راه دور را محکم ببندید

۸. فرستنده‌ی کنترل از راه دور را در قاب سوئیچ کنترل از راه دور جا بزنید، سپس به خوبی قاب سوئیچ کنترل از راه دور را ببندید.

۹. پیچ (A) خارج شده در مرحله ۲ را دو باره ببندید.

۱۰. سیستم ورود بدون سوئیچ را چک کنید تا از عملکرد آن مطمئن شوید.

توجه:

- می‌توانید باطری جایگزین را از هر فروشگاه لوازم الکتریکی تهیه کنید.
- عاملیت مجاز **میتسوبیشی موتورز** می‌تواند در صورت تمایل، باطری را برای شما تعویض نماید.

احتیاط!
• هنگامی که قاب سوئیچ کنترل از راه دور باز می‌شود، مواظب باشید که آب، گرد و خاک و ... وارد آن نشود. همچنین اجزای داخلی آن‌را لمس نکنید.

کیان باتری

سیستم عملکرد بدون سوئیچ

سیستم عملکرد بدون سوئیچ امکان قفل کردن و قفل باز کردن درها، درب صندوق عقب و روشن کردن موتور را تنها با حمل سوئیچ هوشمند به شما می‌دهد.

سوئیچ هوشمند می‌تواند به عنوان سوئیچ کنترل از راه دور سیستم ورود بدون سوئیچ نیز مورد استفاده قرار بگیرد.

رجوع شود به «سیستم عملکرد بدون سوئیچ: سیستم ورود بدون سوئیچ» صفحه ۱-۴۱.

راننده باید همواره سوئیچ هوشمند را همراه داشته باشد. این سوئیچ برای قفل کردن و از قفل درآوردن درب‌ها، درب صندوق عقب و روشن کردن موتور الزامی است لذا همواره قبل از قفل کردن و ترک نمودن خودرو از به همراه داشتن سوئیچ هوشمند اطمینان حاصل کنید.

هشدار!

- اشخاصی دارای ضربان ساز قلبی یا ایمپلنت دفیبریلاتور قلبی عروقی نباید نزدیک فرستنده های خارجی (A) یا داخلی (B) قرار بگیرند. امواج رادیویی مورد استفاده‌ی سیستم عملکرد بدون سوئیچ می‌توانند بر ضربان ساز قلبی یا ایمپلنت دفیبریلاتور قلبی-عروقی به شدت تأثیر منفی بگذارند.

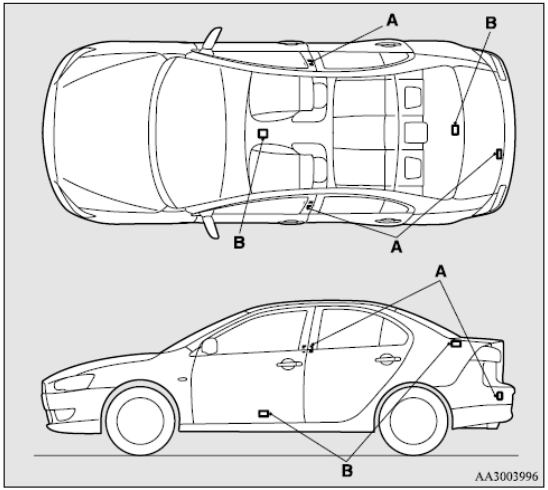

کیان باتری

هشدار!

- هنگام استفاده از وسایل پزشکی درمانی الکترونیکی جدای از ضربان ساز قلبی یا ایمپلنت دفیبریلاتور قلبی-عروقی، قبلاً با سازنده‌ی وسایل الکتریکی پزشکی مربوطه تماس بگیرید تا از تأثیرات امواج رادیویی بر این وسایل آگاه شوید. امواج رادیویی بر روی عملکرد وسایل پزشکی الکترونیکی تأثیر می‌گذارند.

شما می‌توانید عملکردهای ممکن سیستم عملکرد بدون سوئیچ را به راه های زیر محدود نمایید. (سیستم عملکرد بدون سوئیچ می‌تواند به عنوان سیستم ورود بدون سوئیچ استفاده شود) لطفاً با عاملیت مجاز **میتسوبیشی موتورز** مشورت نمایید.

- می‌توانید عملکرد روشن نمودن موتور را محدود کنید
- سیستم عملکرد بدون سوئیچ می‌تواند غیر فعال شود.

هنگامی که عملکردهای سیستم عملکرد بدون سوئیچ تحت ویرایش قرار می‌گیرند، فرستنده به این صورت عمل می‌کند:

- تنها درب‌ها را قفل و باز می‌کند و درب صندوق عقب را باز می‌کند: فرستنده داخلی و خارجی
- تنها موتور را روشن می‌کند : فرستنده داخلی

توجه:

- سوئیچ هوشمند از امواج فوق ضعیف شده‌ی الکترومغناطیسی استفاده می‌کند. در موارد زیر، سیستم عملکرد بدون سوئیچ ممکن است به خوبی عمل نکرده و ناپایدار باشد:
  - هنگامی که تجهیزی که امواج رادیویی قوی از خود ساطع می‌کند در نزدیکی باشد، مانند : نیروگاه برق، ایستگاه پخش رادیو/تلویزیون و یا فرودگاه.
  - سیستم عملکرد بدون سوئیچ به همراه وسایل ارتباطی دیگر نظیر تلفن همراه و یا ست رادیو و یا به همراه یک وسیله‌ی الکترونیک مثل کامپیوتر شخصی حمل شده است.
  - سوئیچ هوشمند به شی‌ای فلزی متصل شده و یا توسط آن پوشانده شده است.
  - یک سیستم ورود بدون سوئیچ در نزدیکی شما در حال استفاده است
  - هنگامی که باطری سوئیچ هوشمند، ضعیف شده است.
  - هنگامی که سوئیچ هوشمند در محلی با امواج رادیویی یا نویز قوی قرار دارد.

  در چنین شرایطی از سوئیچ اضطراری استفاده شود.

  به «عمل بدون استفاده از کاربرد عملکرد بدون سوئیچ» در صفحه‌ی ۱-۳۰ مراجعه کنید.
- از آنجا که سوئیچ هوشمند برای ارتباط با فرستنده های درون خودرو سیگنال‌هایی دریافت می‌کند، باطری آن بدون توجه به مقدار استفاده از سوئیچ هوشمند، بطور مداوم فرسوده می‌شود. عمر باطری بسته به شرایط استفاده از ۱ تا ۳ سال می‌باشد. هنگامی که باطری فرسوده شد آن‌را توسط عاملیت مجاز **میتسوبیشی موتورز** تعویض نمایید.
- از آنجا که سوئیچ هوشمند بطور پیوسته سیگنال دریافت می‌کند، دریافت امواج رادیویی قوی می‌تواند بر روی فرسودگی باطری تأثیر بگذارد. سوئیچ را در کنار تلویزیون، کامپیوتر شخصی یا دیگر وسایل الکترونیک قرار ندهید.

محدوده‌ی عملکردی سیستم عملکرد بدون سوئیچ

اگر سوئیچ هوشمند را با خود حمل می‌کنید، به محدوده‌ی عملکردی سیستم عملکرد بدون سوئیچ وارد شده و دکمه UNLOCK / LOCK درب سرنشین جلو یا دکمه باز کردن درب صندوق عقب را فشار دهید، کد شناسایی سوئیچ شما تایید می‌شود.

در صورتی که کد شناسایی سوئیچ هوشمند با خودرو مطابقت داشته باشد تنها می‌توانید اقدام به قفل /باز کردن درب‌ها، باز کردن درب صندوق عقب و روشن کردن موتور نمایید.

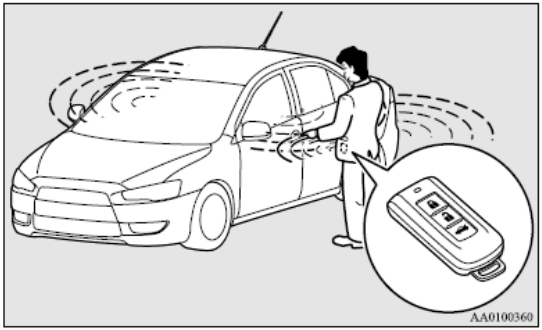

توجه:

- اگر باطری سوئیچ هوشمند فرسوده شده و یا امواج الکترومغناطیس قوی و یا نویز وجود داشت باشد، محدوده‌ی عملکردی ممکن است کوچک‌تر شده و عملکرد آن ناپایدار شود.

محدوده‌ی عملکردی برای قفل کردن و باز کردن درب‌ها و باز کردن درب صندوق عقب

محدوده‌ی عملکردی حدود ۷۰ سانتیمتر از دکمه های LOCK/ UNLOCK درب‌های راننده و سرنشین جلو می‌باشد.

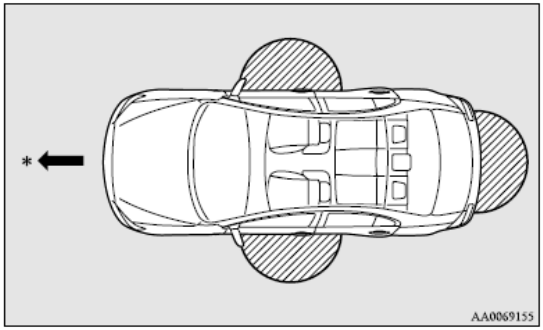

*: راستای روبه جلو

: محدوده‌ی عملکردی

کیان باتری

توجه:

- قفل کردن و باز کردن قفل تنها هنگامی میسر است که اقدام به باز و بسته کردن درب‌ها در حالی انجام شود که سوئیچ هوشمند تشخیص داده شده باشد.
- اگر بیش از حد به درب جلو و شیشه‌ی جلو یا درب صندوق عقب نزدیک شده باشید، عملکرد ممکن است مختل شود.
- حتی اگر سوئیچ هوشمند در فاصله‌ی ۷۰ سانتیمتری از دکمه‌ی LOCK / UNLOCK درب راننده و سرنشین جلو باشد، در حالتی که سوئیچ نزدیک زمین بوده و یا خیلی بالا باشد سیستم عمل نخواهد نمود.
- اگر سوئیچ هوشمند در محدوده‌ی عملکردی باشد، حتی شخصی که سوئیچ را حمل نمی‌کند نیز می‌تواند اقدام به قفل یا بازکردن درب‌ها و بازکردن درب صندوق عقب با اقدام بر روی سوئیچ‌های بازکن درب‌ها یا صندوق عقب نماید.

محدوده‌ی عملکردی برای راه اندازی موتور

محدوده‌ی عملکردی، فضای داخلی اتاق خودرو می‌باشد.

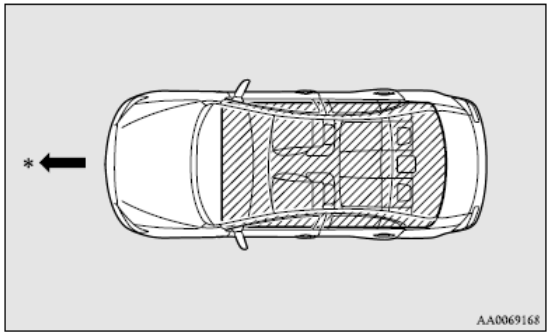

*: در راستای رو به جلو

: محدوده‌ی عملکرد

توجه:

- سوئیچ هوشمند اگر درون جعبه‌ی ابزاری مثل جعبه داشبورد، در بالای کنسول میانی داشبورد، فضای ابزار روی درب‌ها، یا در محفظه صندوق عقب باشد، حتی اگر در محدوده‌ی عملکرد باشد، قادر به روشن کردن موتور نخواهد بود.
- اگر به در و یا شیشه در خیلی نزدیک باشید، حتی اگر سوئیچ خارج از خودرو باشد، موتور می‌تواند روشن شود.

کیان باتری

عملکرد با استفاده از کاربری عملکرد بدون سوئیچ

قفل کردن درب‌ها

هنگامی که سوئیچ هوشمند را حمل می‌کنید اگر دکمه‌ی UNLOCK / LOCK درب راننده یا سرنشین جلو (A) را در محدوده‌ی عملکرد فشار بدهید، درب‌ها قفل می‌شوند. چراغ راهنما یک‌بار روشن خاموش می‌شود.

همچنین به «قفل کردن و از قفل در آوردن: درب‌ها، قفل درب مرکزی: در صفحه‌ی ۱-۴۵ و ۱-۴۷ مراجعه نمایید.»

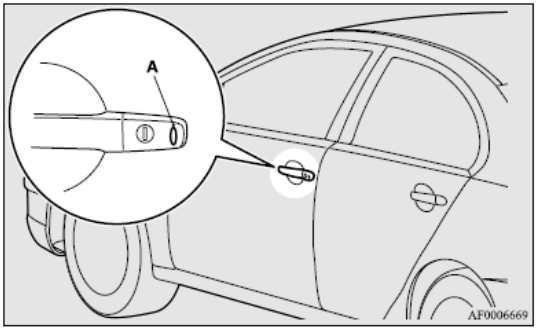

توجه:

- برای خودروهای مجهز به دکمه جمع کننده‌ی آینه، هنگامی که کلیه درب‌ها توسط کاربرد عملکرد بدون سوئیچ قفل شده‌اند، آینه های بیرونی بطور خودکار جمع می‌شوند. رجوع شود به " شروع به رانندگی: آینه های بیرونی" صفحه‌ی ۴-۱۴.
- برای خودرویی که سیستم قفل ایمنی دارد، فشردن دکمه‌ی LOCK /UNLOCK درب راننده و سرنشین جلو (A) دو بار بطور متوالی باعث فعال شدن سیستم قفل ایمنی می‌شود. (رجوع شود به «تنظیم سیستم» در صفحه ۱-۵۰)
- کاربری عملکرد بدون سوئیچ تحت شرایط زیر عمل نخواهد کرد.
  - سوئیچ هوشمند درون خودرو است.
  - درها باز یا نیمه باز هستند.
  - سوئیچ استارت بر روی وضعیت «قفل» قرار ندارد.
  - سوئیچ اضطراری درون مغزی سوئیچ استارت است.

کیان باتری

باز کردن قفل درب‌ها

هنگامی که سوئیچ هوشمند را حمل می‌کنید، اگر دکمه‌ی LOCK / UNLOCKدرب راننده یا سرنشین جلو را در محدوده‌ی عملکرد فشار بدهید، قفل تمام درب‌ها باز می‌شود. اگر دکمه‌ی چراغ سقفی جلو بر روی حالت «درب» و یا دکمه‌ی چراغ سقفی عقب (به استثناء خودرو های دارای دریچه سقفی) بطور همزمان بر روی حالت میانی (●) قرار داشته باشد، چراغ سقفی برای ۱۵ ثانیه روشن خواهد ماند. چراغ‌های راهنما دو بار خاموش روشن خواهند شد.

اگر دکمه‌ی LOCK/ UNLOCK درب راننده یا سرنشین جلو فشرده شود و هیچ دری تا ۳۰ ثانیه باز نشود، عمل قفل دوباره رخ خواهد داد. رجوع شود به «قفل کردن و بازکردن قفل: درب‌ها، قفل‌های درب مرکزی» در صفحه های ۱-۴۵ و ۱-۴۷

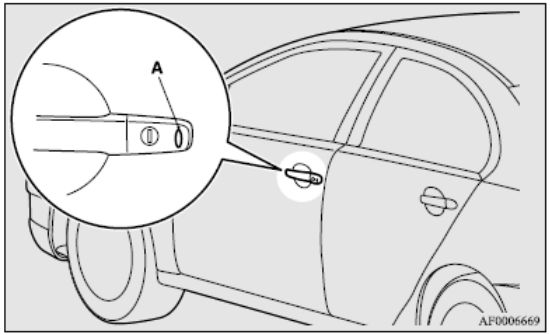

توجه:

- برای خودرو های مجهز به دکمه‌ی جمع کننده‌ی آینه، هنگامی که قفل تمام درب‌ها توسط کاربری عملکرد بدون سوئیچ باز است، آینه های بیرونی بطور خودکار باز خواهند شد.

  رجوع شود به «استارت زدن و رانندگی: آینه های بیرونی» در صفحه‌ی ۴-۱۴.
- برای خودروهای مجهز به دکمه‌ی قفل مرکزی درب، کاربری عملکرد بدون سوئیچ طوری تنظیم شده است که هنگامی که دکمه‌ی LOCK/ UNLOCK درب راننده فشرده می‌شود تنها درب خودرو را از قفل خارج می‌کند. رجوع شود به «تنظیم کاربری قفل باز کن درب» در صفحه‌ی ۱-۴۳ .
- کاربری عملکرد بدون سوئیچ تحت شرایط زیر عمل نمی‌کند:
  - درب باز یا نیمه باز باشد.
  - سوئیچ استارت بر روی وضعیت «قفل» نباشد.
  - سوئیچ اضطراری در مغزی سوئیچ استارت قرار داشته باشد
- زمان میان قفل باز کردن و قفل شدن خودکار می‌تواند تنظیم شود. لطفاً با عاملیت مجاز **میتسوبیشی موتورز** مشورت نمایید.

کیان باتری

تایید عملیات هنگام قفل و باز کردن

عملیات می‌تواند به شکل زیر تایید شود:

با این حال، چراغ سقفی تنها هنگامی که دکمه‌ی چراغ سقفی جلو بر روی وضعیت «درب» است یا دکمه‌ی چراغ سقفی عقب (به استثناء خودروهای با دریچه سقفی) در روی موقعیت میانی قرار داشته باشد.

هنگام قفل کردن: چراغ راهنما یک‌بار روشن خاموش می‌شود

هنگام باز شدن قفل: چراغ سقفی برای ۱۵ ثانیه روشن شده و چراغ‌های راهنما دوبار خاموش روشن می‌شود.

توجه:

- کاربردها به شکل گفته شده در زیر می‌توانند ویرایش شوند. برای اطلاعات بیشتر، لطفاً با عاملیت مجاز **میتسوبیشی موتورز** تماس بگیرید.
  - فعال‌سازی کاربرد تایید عملکرد (چراغ‌های راهنما چشمک می‌زنند) تنها در حین قفل شدن یا باز شدن قفل عمل می‌کنند.
  - غیر فعال‌سازی کاربرد تایید عملکرد (چشمک زدن چراغ‌های راهنما)
  - تغییر تعداد چشمک زدن‌های کاربرد تایید عملکرد.

باز کردن درب صندوق عقب

در حالی که سوئیچ هوشمند را در محدوده‌ی عملکرد برای باز کردن درب صندوق عقب حمل می‌کنید، دکمه‌ی باز کردن (A) را تا باز شدن درب صندوق عقب فشرده و نگاه دارید.

همچنین به «درب صندوق عقب» در صفحه ۱-۵۴ مراجعه نمایید.

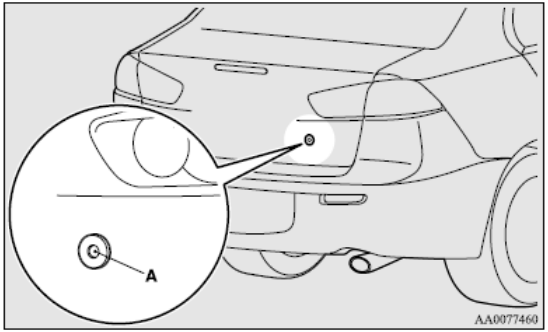

توجه:

- کاربرد عملکرد بدون سوئیچ هنگامی که درب صندوق عقب باز باشد عمل نمی‌کند.

کیان باتری

ایموبیلایزر الکترونیک (سیستم راه اندازی ضد سرقت)

ایموبیلایزر الکترونیک جهت کاهش احتمال سرقت خودرو طراحی شده است. هدف این سیستم غیرقابل جابجایی نمودن خودرو است در صورتی که تلاش به راه اندازی غیر معتبر آن انجام بگیرد. تلاش به راه اندازی معتبر تنها با استفاده از سیستم عملکرد بدون سوئیچ «ثبت شده» در سیستم ایموبیلایزر انجام می‌گیرد (طبق شرایط خاص).

توجه:

- اگر سوئیچ‌های هوشمند را گم کردید، در اسرع وقت یک سوئیچ را به عاملیت مجاز **میتسوبیشی موتورز** سفارش دهید.

  برای تعویض و یا تهیه‌ی سوئیچ یدکی، خودروی خود و کلیه سوئیچ‌های موجود را با خود به عاملیت مجاز **میتسوبیشی موتورز** ببرید. کلیه سوئیچ‌ها باید در واحد کنترلی ایموبیلایزر ثبت شوند. ایموبیلایزر توانایی ثبت ۴ سوئیچ مختلف را دارد.

سوئیچ استارت

برای جلوگیری از سرقت، موتور روشن نخواهد شد مگر اینکه سوئیچ هوشمند ثبت شده مورد استفاده قرار گیرد. (کاربرد ایموبیلایزر موتور)

اگر سوئیچ هوشمند را با خود حمل می‌نمایید، می‌توانید موتور را با چرخاندن سوئیچ استارت روشن نمایید.

همچنین به «استارت زدن و رانندگی: راه اندازی موتور» در صفحات ۴-۲۳ و ۴-۲۵ مراجعه نمایید.

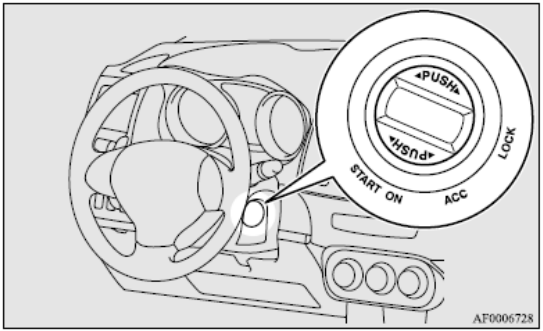

کیان باتری

قفل کردن (کلید خاموش)

موقعیتی که فرمان در آن قفل می‌شود.

قفل کردن (کلید روشن)

هنگامی که تایید کد شناسایی درون خودرو مطابقت داده می‌شود، قفل فرمان آزاد شده و سوئیچ استارت می‌تواند در مغزی سوئیچ چرخانده شود.

ACC

موتور خاموش است ولی سیستم صوتی و دیگر وسایل الکتریکی قابل عملکرد هستند.

باز

موتور روشن است و کلیه وسایل الکتریکی خودرو قابل عملکرد هستند.

راه اندازی

موتور استارت عمل می‌کند. پس از اینکه موتور روشن شد، سوئیچ را رها کنید و سپس به وضعیت «باز» باز خواهد گشت.

توجه:

- سوئیچ هوشمند به یک ایموبیلایزر الکترونیک مجهز است

  برای روشن کردن موتور، کد شناسایی ارسال‌گر داخلی سوئیچ باید با کد ثبت شده در واحد کنترلی ایموبیلایزر مطابقت داشته باشد. رجوع شود به «ایموبیلایزر الکترونیک (سیستم راه اندازی ضد سرقت) صفحه ۱-۱۹.»

هنگام رفتن از حالت «قفل» (کلید خاموش) به حالت "ACC"

سوئیچ استارت را فشار داده و به آرامی بچرخانید.

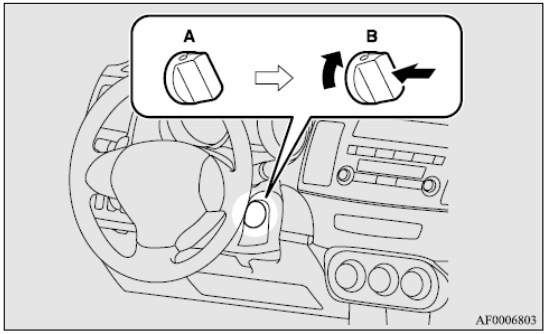

A فرمان قفل است

B فرمان آزاد است

توجه:

- اگر سوئیچ استارت از حالت «قفل» (کلید خاموش) به حالت "ACC" نرفت، سوئیچ استارت را دوباره فشار بدهید و فرمان را کمی به راست و چپ چرخانده و سپس سوئیچ استارت را بچرخانید.
- در صورتی که سوئیچ هوشمند درون خودرو نباشد سوئیچ استارت چرخانده نمی‌شود.

  رجوع شود به «محدوده‌ی عملکرد برای روشن کردن موتور» در صفحه‌ی ۱-۱۵.

کیان باتری

هنگام رفتن از حالت "ACC" به حالت «قفل»

{خودروهایی با M/T}

اهرم تعویض دنده را در وضعیت (خلاص) "N" قرار داده و سوئیچ استارت را در حالی که می فشارید به آرامی در وضعیت "قفل" قرار دهید.

{ خودروهای با A/T، CVTیا کلاچ دوقلوی SST}

ابتدا اهرم انتخاب را A/Tیا CVT یا اهرم تعویض دنده (کلاچ دوقلوی SST) را بر روی موقعیت "P" (پارک) قرار داده و سپس به آرامی و در حین فشردن سوئیچ استارت، آن را در وضعیت «قفل» قرار دهید.

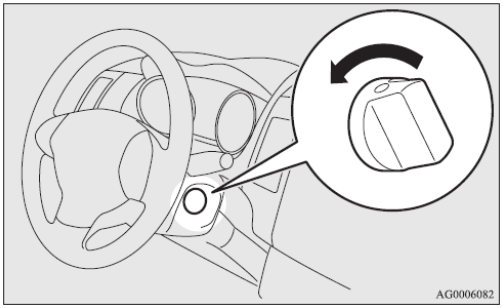

توجه:

- خودروهای با A/T، CVT یا کلاچ دوقلوی SST، سوئیچ استارت به وضعیت «قفل» چرخانده نمی‌شود مگر اینکه اهرم انتخاب (A/Tیا CVT) یا اهرم تعویض دنده (کلاچ دوقلوی SST) بر روی وضعیت "P" (پارک) قرار داشته باشد.

احتیاط!

- سوئیچ استارت را در حین رانندگی به وضعیت «قفل» نچرخانید. ممکن است فرمان قفل شده و کنترل از دست خارج شود.
- اگر هنگام رانندگی موتور متوقف شود، *سرووومکانیزم* از حرکت باز می‌ایستد و کارایی ترمزی کاهش می‌یابد. همچنین سیستم کمکی فرمان عمل نخواهد کرد و نیروی بیشتری برای چرخاندن فرمان مورد نیاز خواهد بود.
- سوئیچ را در وضعیت «باز» یا " ACC" قرار ندهید چرا که باعث تخلیه‌ی باطری می‌شود.
- هنگامی که موتور روشن است، سوئیچ را بر روی وضعیت «استارت» قرار ندهید انجام این عمل باعث آسیب رسانی به موتور استارتر می‌شود.

کیان باتری

فعال‌سازی هشدار

برای جلوگیری از سرقت خودرو یا عملکرد تصادفی سیستم عملکرد بدون سوئیچ، بوق هشدار و نمایشگر روی صفحه اعلان در نمایشگر چند اعلانی برای هشدار به راننده مورد استفاده قرار می‌گیرند.

در صورتی که هشدار فعال باشد، همواره خودرو و سوئیچ هوشمند را بازبینی کنید. هشدار همچنین هنگامی که مشکلی در سیستم عملکرد بدون سوئیچ وجود داشته باشد نمایش داده می‌شود.

اگر هر یک از هشدار های زیر فعال شد لطفاً با عاملیت مجاز **میتسوبیشی موتورز** تماس بگیرید.

نوع ۱

مشکلی در سیستم عملکرد بدون سوئیچ وجود دارد

نوع ۲

نوع ۱

باطری سوئیچ سیستم عملکرد بدون سوئیچ فرسوده شده است

نوع ۲

کیان باتری

در موارد زیر هشدار فعال می‌شود، ولی اگر اعمال صحیح انجام بگیرد هشدار لغو می‌شود.

- کد شناسایی سوئیچ هوشمند و خودرو با هم مطابقت ندارند.

نوع ۱	ممکن است سوئیچی با کد متفاوتی در دست داشته باشید و یا سوئیچ خارج از محدوده‌ی عملکرد باشد
نوع ۲	

نوع ۱	به «سیستم نظارت بر وجود سوئیچ هوشمند» در صفحه ۱-۲۳ مراجعه شود
نوع ۲	

- حتی اگر دکمه‌ی LOCK / UNLOCKدرب راننده یا سرنشین جلو را فشار بدهید، درب‌ها قفل نخواهند شد.

نوع ۱	به «سیستم جلوگیری از قفل شدن سوئیچ» صفحه‌ی ۱-۲۴ مراجعه شود
نوع ۲	
نوع ۱	به «سیستم جلوگیری از نیمه باز ماندن درب» در صفحه ۱-۲۵ مراجعه شود
نوع ۲	
نوع ۱	به «سیستم یادآوری خاموش کردن سوئیچ» در صفحه ۱-۲۵ مراجعه شود
نوع ۲	

سیستم نظارت بر وجود سوئیچ هوشمند

نوع ۱

نوع ۲

هنگامی که خودرو در پارک است و سوئیچ در هر وضعیتی بجز «قفل» (کلید خاموش) می‌باشد، اگر درب را بعد از باز کردن هر یک از درب‌ها ببندید و سوئیچ هوشمند را به خارج از خودرو ببرید، نمایشگر و بوق هشدار ۴ بار علامت می‌دهند.

توجه:

- اگر سوئیچ هوشمند را از شیشه و بدون باز کردن درب از خودرو بیرون ببرید سیستم مانیتورینگ بیرون بردن سوئیچ هوشمند عمل نمی‌کند.
- می‌توان تنظیمات را طوری تغییر داد که هنگامی که سوئیچ از طریق شیشه خودرو بدون باز کردن درب از خودرو خارج می‌شود سیستم مانیتورینگ بیرون بردن سوئیچ هوشمند فعال شود. برای اطلاعات بیشتر، لطفاً با عاملیت مجاز **میتسوبیشی موتورز** تماس بگیرید.
- حتی اگر سوئیچ هوشمند را در محدوده عملکرد راه اندازی موتور قرار دهید، اگر کد های سوئیچ هوشمند و خودرو با هم مطابقت نداشته باشند مثلاً به علت شرایط محیطی یا الکترومغناطیسی، علامت هشدار فعال خواهد شد.

کیان باتری

سیستم جلوگیری از جا ماندن سوئیچ در خودرو

نوع ۱

نوع ۲

هنگامی که سوئیچ در وضعیت «قفل» (کلید خاموش) است، اگر کلیه درب‌ها بسته بوده و سوئیچ هوشمند نیز درون خودرو مانده است و شما با فشردن دکمه‌ی LOCK/ UNLOCKدرب راننده و سرنشین جلو سعی در قفل کردن درب‌ها نمایید، پیغام هشداری ارسال شده و نمایشگر هشدار و بوق هشدار برای ۳ ثانیه علامت می‌دهند و درب‌ها قادر به قفل شدن نخواهند بود.

توجه:

- از به همراه بردن سوئیچ هوشمند با خود اطمینان حاصل کنید. حتی اگر سوئیچ را درون خودرو جا گذاشتید، امکان قفل شدن درب‌ها با توجه به شرایط محیط اطراف و شرایط سیگنال بیسیم وجود دارد.

سیستم جلوگیری از نیمه باز ماندن درب

Type 1

Type 2

هنگامی که سوئیچ در وضعیت «قفل» (کلید خاموش) قرار دارد، اگر با فشردن سوئیچ LOCK / UNLOCKدرب راننده یا سرنشین جلو سعی در قفل نمودن درب‌ها نمایید، هنگامی که یکی از درب‌ها بطور کامل بسته نشده باشد، پیغام هشداری ارسال شده و نمایشگر هشدار و بوق هشدار برای ۳ ثانیه علامت می‌دهند و درب‌ها قادر به قفل شدن نخواهند بود.

کیان باتری

سیستم یادآور خاموش کردن سوئیچ

Type 1

Type 2

هنگامی که سوئیچ در هر موقعیتی بجز «قفل» (کلید خاموش) قرار دارد، اگر تمام درب‌ها را بسته باشید و با فشردن سوئیچ UNLOCK/LOCK درب راننده یا سرنشین جلو سعی در قفل نمودن درب‌ها نمایید، پیغام هشداری ارسال شده و نمایشگر هشدار و بوق هشدار برای ۳ ثانیه علامت می‌دهند و درب‌ها قادر به قفل شدن نخواهند بود.

کیان باتری

قفل کردن

فرمان را تا جایی بچرخانید که قفل شود

باز کردن

سوئیچ را در حالی که فرمان را کمی به چپ و راست می‌چرخانید در موقعیت "ACC" قرار دهید.

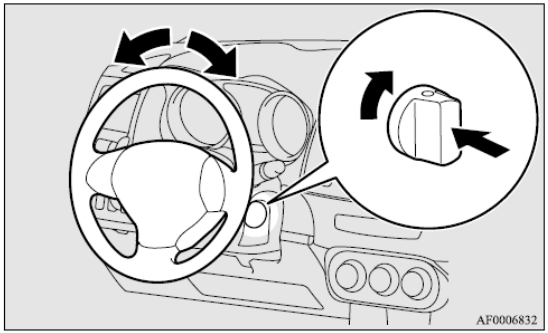

احتیاط!

- هنگام ترک کردن خودرو سوئیچ را به همراه ببرید.
اگر نیاز به یدک کشی خودرو باشد، سوئیچ را در موقعیت "ACC" قرار دهید تا فرمان باز شود.

استارت زدن

نکاتی برای استارت

- موتور استارت را بطور پیوسته بیشتر از ۱۰ ثانیه روشن نکنید، انجام این کار باعث تخلیه شدن باطری می‌شود. اگر موتور روشن نشد، سوئیچ را به وضعیت «قفل» بازگردانید، چند لحظه صبر کنید و دوباره سعی نمایید.
انجام پی در پی عمل استارت زدن باعث آسیب به مکانیزم استارتر خواهد شد.
- پس از استارت زدن موتور در هوای سرد، در چند دقیقه‌ی اول رانندگی، سرعت موتور را پایین نگاه دارید و یا تا زمانی که نمودار میله ای نمایشگر دمای مایع خنک کننده موتور حرکت کند آرام برانید.
در غیر اینصورت موتور به نرمی دور نمی‌گیرد و هنگام رانندگی پرش و ریپ خواهد داشت.
زمان طولانی‌تر گرم کردن تنها باعث مصرف بیشتر سوخت می‌شود.
- {در خودروهای مجهز به کلاچ دوقلوی SST}
موارد زیر هنگام راه اندازی موتور ممکن است رخ دهند که نشان از عیب موتور نمی‌باشند.
  - ممکن است صدای عملکرد کلاچ دوقلوی SST شنیده شود و لرزش بدنه خودرو را احساس نمایید.
  - اگر اهرم تعویض دنده در موقعیت "N" (خلاص) قرار داشته باشد و پدال گاز فشرده شود، افزایش سرعت موتور محدود می‌شود.
- {خودروهای دیزلی}
هنگامی که خودرو متوقف است در حالی که پدال کلاچ تا انتها فشرده شده است، برای محافظت از موتور حتی اگر پدال گاز فشرده شده باشد، دور موتور از ۳۰۰۰ دور بر دقیقه بالاتر نمی‌رود.

کیان باتری

هشدار!

- هرگز موتور را در محیطی بسته یا با تهویه نامناسب روشن نکنید و در آن مکان بیش از اندازه‌ی مورد نیاز برای روشن کردن موتور باقی نمانید. گازهای مونوکسید کربن بدون بو بوده و کشنده هستند.

احتیاط!

- هرگز با هل دادن یا کشیدن خودرو سعی در روشن کردن موتور نکنید.
- هرگز قبل از گرم شدن، موتور را در دور بالا فعال نکنید و یا خودرو را در سرعت خیلی بالا نرانید.
- به منظور جلوگیری از آسیب رسیدن به موتور استارتر خودرو، به محض روشن شدن موتور، سوئیچ را رها کنید.

راه اندازی موتور (خودروهای بنزینی)

روش راه اندازی به این صورت خواهد بود:

۱. کمربندها را ببندید.

۲. از کشیده بودن ترمز دستی اطمینان حاصل کنید.

۳.پدال ترمز را فشرده و نگاه دارید.

۴. پدال کلاچ را فشار بدهید (M/T)

توجه:

- برای خودروهایی که سیستم توقف و حرکت خودکار (AS&G) دارند، استارتر عمل نمی‌کند مگر اینکه پدال کلاچ (کلاچ اینتر لاک) تا انتها فشرده شده باشد.

۵. برای خودروهای با M/T، اهرم تعویض دنده را در موقعیت "N" (خلاص) قرار دهید. برای خودروهای با A/T، CVT یا کلاچ دوقلوی SST، اطمینان حاصل کنید که اهرم انتخاب (A/Tیا CVT) یا اهرم تعویض دنده (کلاچ دوقلوی SST) در موقعیت "P" (پارک) قرار داشته باشد.

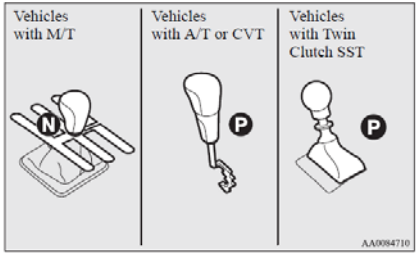

کیان باتری

توجه:

- برای خودروهای با A/Tیا CVT، استارتر عمل نمی‌کند مگر اینکه اهرم انتخاب را در موقعیت "P" (پارک) و "N" (خلاص) قرار دهید.

  در خودروهای با کلاچ دوقلوی SST، استارتر عمل نمی‌کند مگر اینکه اهرم تعویض دنده در وضعیت "P" (پارک)، یا اهرم تعویض دنده در حالت"N" (خلاص)، در حالی که پدال ترمز فشرده شده است، قرار داشته باشد.

  به دلایل تأمین امنیت، موتور را در وضعیت "P" (پارک) راه اندازی کنید تا چرخ‌ها قفل شوند.

۶. پس از قرار دادن سوئیچ در وضعیت «باز»، اطمینان حاصل کنید که کلیه چراغ‌های هشدار، قبل از راه اندازی موتور، به درستی در حال فعالیت باشند.

۷. سوئیچ را بدون فشردن پدال گاز در وضعیت «باز» قرار دهید، و هنگامی که موتور روشن شد آن‌را رها نمایید.

توجه:

- صداهای کمی در هنگام روشن شدن موتور شنیده می‌شود. به محض گرم شدن موتور این صداها رفع می‌شوند.

هنگامی که موتور به سختی روشن می‌شود

پس از چند تلاش، ممکن است متوجه شوید که خودرو به سختی روشن می‌شود.

۱. اطمینان حاصل کنید که وسایل الکتریکی، مثل چراغ‌ها، بادزن تهویه هوا و بخار زدای شیشه عقب، خاموش باشند.

۲. در حالی که پدال ترمز را در خودروی مجهز به تعویض دنده خودکار یا CVT می فشارید و یا پدال کلاچ برای خودروی مجهز به تعویض دنده دستی را فشار می‌دهید، پدال گاز را تا نیمه فشرده و نگاه دارید، سپس موتور را روشن کنید. فوراً، بعد از روشن شدن موتور پدال گاز را رها کنید.

۳. اگر همچنان موتور روشن نشد، ممکن است موتور با بنزین زیادی پر شده باشد. هنگام فشردن پدال ترمز در خودروهای مجهز به تعویض دنده خودکار یا CVT و یا فشردن پدال کلاچ در خودروهای مجهز به تعویض دنده دستی، پدال گاز را تا آخر فشرده و نگاه دارید، سپس موتور را برای ۵ تا ۶ ثانیه راه اندازی کنید. سوئیچ را به حالت «قفل» بازگردانید و پدال گاز را رها نمایید. چند ثانیه صبر کنید و سپس هنگامی که پدال ترمز و یا پدال گاز را فشرده‌اید موتور را دوباره برای ۵ تا ۶ ثانیه راه اندازی کرده ولی پدال گاز را فشار ندهید. در صورتی که موتور روشن شده است سوئیچ را رها کنید. اگر موتور روشن نشد مراحل بالا را دوباره تکرار کنید. اگر موتور باز هم روشن نشد پیشنهاد می‌کنیم با عاملیت مجاز **میتسوبیشی موتورز** تماس بگیرید تا خودرو را بازدید نمایند.

کیان باتری

استارت زدن موتور (خودروهای دیزلی)

۱. کمربند خود را ببندید

۲. از کشیده بودن ترمز دستی مطمئن شوید.

۳. پدال ترمز را فشرده و نگاه دارید.

۴.پدال کلاچ را تا انتها فشار بدهید.

توجه:

- در خودروهای مجهز به سیستم توقف و حرکت خودکار (AS&G)، استارتر عمل نخواهد کرد مگر اینکه پدال کلاچ تا آخر فشرده شده باشد (کلاچ اینترلاک).

۵. اهرم تعویض دنده را روی موقعیت "N" (خلاص) قرار دهید.

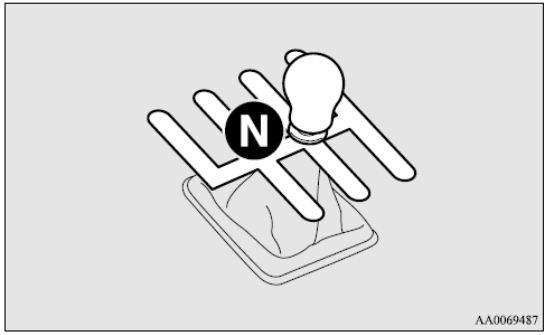

۶. سوئیچ را در وضعیت «باز» قرار دهید.

چراغ نشانگر پیش گرمایش دیزل شروع به روشن شدن می‌کند، و پس از مدت کوتاهی به نشانه‌ی اتمام عملیات پیش گرمایش خاموش می‌شود.

توجه:

- اگر موتور سرد باشد، چراغ نشانگر پیش گرمایش دیزل برای زمان طولانی‌تری روشن می‌شود.
- هنگامی که موتور تا ۵ ثانیه پس از خاموش شدن چراغ نشانگر پیش گرمایش دیزل روشن نشد، سوئیچ را به وضعیت «قفل» بازگردانید. سپس برای پیش گرمایش مجدد موتور، دوباره سوئیچ را در وضعیت «باز» قرار دهید.
- هنگامی که موتور گرم است، چراغ نشانگر پیش گرمایش دیزل روشن نمی‌شود حتی اگر سوئیچ بر روی وضعیت «باز» باشد.

۷. سوئیچ را در وضعیت «استارت» قرار دهید و پس از روشن شدن موتور آن‌را رها کنید.

توجه:

- صداهای خفیفی هنگام راه اندازی موتور شنیده می‌شوند. این صداها پس از گرم شدن موتور از بین می‌روند.

استفاده از موتور MIVEC

موتور MIVEC بطور خودکار زمانبندی سوپاپ‌ها را مطابق با شرایط رانندگی برای حداکثر کارایی موتور کنترل می‌کند.

توجه:

- برای جلوگیری از آسیب رسیدن به موتور، وقتی دمای مایع خنک کننده موتور پائین است ممکن است مود دور- بالا انتخاب نشود.

کیان باتری

برای کار کردن بدون استفاده از کاربری عملکرد بدون سوئیچ

سوئیچ اضطراری

سوئیچ اضطراری داخل سوئیچ هوشمند تعبیه شده است. اگر کاربرد عملکرد بدون سوئیچ قابل استفاده نباشد، برای مثال به دلیل فرسودگی با تخلیه شدن باطری سوئیچ هوشمند، می‌توانید توسط سوئیچ اضطراری درب‌ها را قفل و باز کرده و موتور را راه اندازی نمایید. برای استفاده از سوئیچ اضطراری (۱)، ضامن را جابجا کرده (۲) و آن را از سوئیچ هوشمند خارج کنید (۳) .

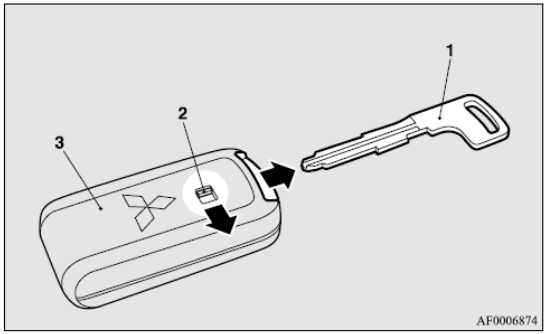

توجه:

- از سوئیچ اضطراری تنها در مواقع اضطراری استفاده نمایید. اگر باطری سوئیچ هوشمند فرسوده شد، در اسرع وقت آن‌را تعویض کنید تا بتوانید از سوئیچ استفاده نمایید.
- پس از استفاده از سوئیچ اضطراری، همواره آن‌را به سوئیچ هوشمند بازگردانید.

قفل کردن و باز کردن درب

چرخاندن سوئیچ اضطراری در جهت رو به جلو باعث قفل شدن درب، و چرخاندن رو به عقب آن باعث باز نمودن قفل درب می‌شود. همچنین رجوع شود به «قفل کردن و باز کردن: درب‌ها» صفحه‌ی ۱-۴۵ .

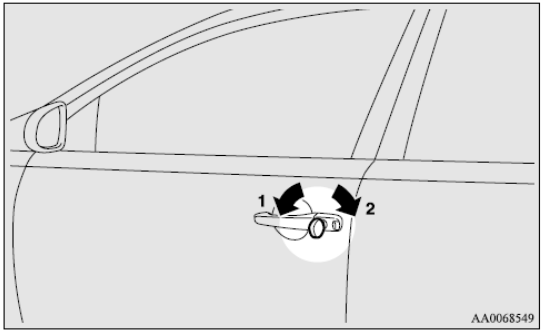

۱. قفل کردن

۲. باز کردن

کیان باتری

ایموبیلایزر الکترونیک (سیستم استارت ضد سرقت)

ایموبیلایزر الکترونیک برای کاهش قابل ملاحظه‌ی احتمال سرقت خودرو طراحی شده است. هدف این سیستم غیر قابل جابجایی نمودن خودرو است در صورتی که تلاش در استارت غیر معتبر شود. یک استارت معتبر تنها با استفاده از سیستم عملکرد بدون سوئیچ «ثبت شده» در سیستم ایموبیلایزر انجام می‌شود (تحت شرایط خاص).

کلیه سوئیچ‌ها در خودروی جدید شما برای سیستم الکترونیکی خودروی شما طراحی شده‌اند. رجوع شود به «سیستم عملکرد بدون سوئیچ: سوئیچ» در صفحه ۱-۱۹ و ۱-۳۱.

توجه:

- اگر یکی از سوئیچ‌های عملکرد بدون سوئیچ را گم کردید، در اسرع وقت یک سوئیچ به عاملیت مجاز **میتسوبیشی موتورز** سفارش دهید.
- برای دریافت سوئیچ زاپاس یا جایگزین، خودروی خود به همراه دیگر سوئیچ‌ها را به عاملیت مجاز **میتسوبیشی موتورز** ببرید. کلیه سوئیچ‌ها باید در واحد کنترلی ایموبیلایزر ثبت شوند. ایموبیلایزر می‌تواند تا ۴ سوئیچ مختلف را در خود ثبت کند.

سوئیچ

برای جلوگیری از سرقت خودرو، تنها سوئیچ اضطراری با سوئیچ هوشمند ثبت شده می‌تواند موتور را روشن نماید. (کاربرد ایموبیلایزر الکترونیک).

همچنین رجوع شود به «استارت زدن و رانندگی : راه اندازی موتور» در صفحه‌ی ۴-۲۳ و ۴-۲۵ .

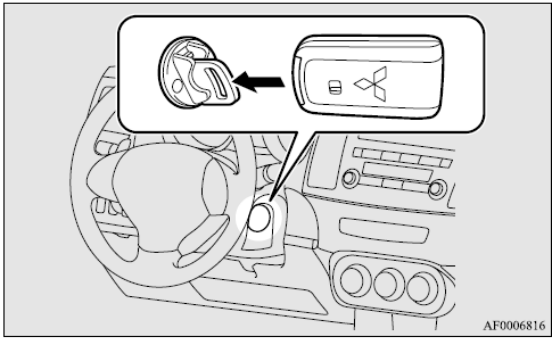

کیان باتری

قفل کردن

موتور خاموش شده و فرمان قفل می‌شود. سوئیچ اضطراری می‌تواند در این موقعیت وارد یا خارج شود.

ACC

موتور متوقف است ولی سیستم صوتی و دیگر وسایل الکترونیک عمل می‌کنند.

باز

موتور در حال کار است، و کلیه وسایل الکترونیکی خودرو کار می‌کنند.

استارت

استارتر موتور کار می‌کند. پس از اینکه موتور روشن شد سوئیچ اضطراری را رها کنید و سپس بطور خودکار به وضعیت ON باز می‌گردد.

توجه:

- سوئیچ هوشمند با ایموبیلایزر الکترونیک تجهیز شده است. برای استارت زدن موتور کد شناسایی‌ای که فرستنده‌ی درونی سوئیچ ارسال می‌کند باید با کد ثبت شده در واحد کنترلی ایموبیلایزر مطابقت داشته باشد. رجوع شود به «ایموبیلایزر الکترونیک (سیستم استارت ضد سرقت) » صفحه‌ی ۱-۳۱

هنگام تغییر از حالت «قفل» به "ACC" .

۱. سوئیچ اضطراری را از سوئیچ هوشمند خارج کنید. رجوع شود به «سوئیچ اضطراری» صفحه ۱-۳۰

۲. پوشش سوئیچ را در حالی که دکمه های آزادسازی قفل را می فشارید خارج کنید. (A)

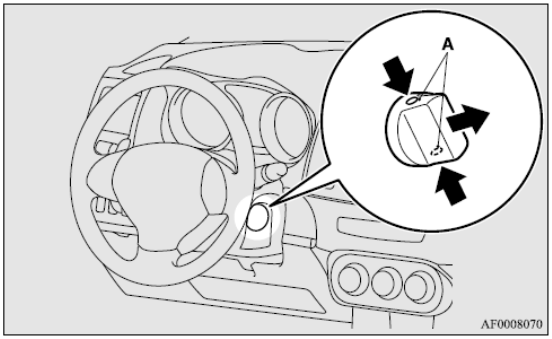

کیان باتری

۳. سوئیچ اضطراری را در سوئیچ وارد کرده و به آرامی درحالی که فشار می‌دهید بچرخانید.

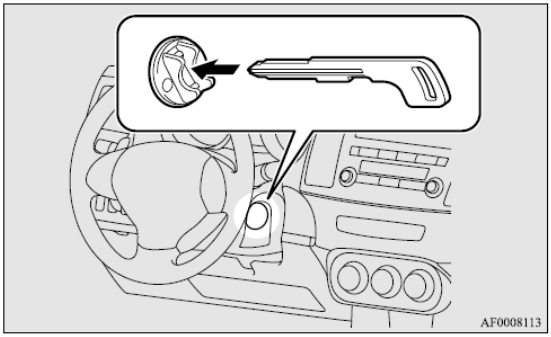

توجه:

- اگر سوئیچ از حالت «قفل» به "ACC" نچرخید، فرمان را کمی به چپ و راست در حالی که سوئیچ را می‌چرخانید حرکت دهید.

تغییر وضعیت از حالت " ACC" به «قفل»

۱. {خودروهای با M/T}

سوئیچ اضطراری وقتی در حالت " ACC" قرار دارد فشار داده و آن‌را تا زمانی که به وضعیت «قفل» برسد فشرده نگه دارید و سپس خارج کنید.

{خودروهای با A/T، CVT و کلاچ دوقلوی SST}

در ابتدا اهرم انتخاب (A/Tیا CVT) و یا اهرم تعویض دنده (کلاچ دوقلوی SST) را در وضعیت "P" (پارک) قرار دهید و سپس سوئیچ اضطراری را در وضعیت "ACC " فشرده و آن‌را تا زمانی که به وضعیت «قفل» قرار می‌گیرد فشرده نگه دارید، بچرخانید و خارج کنید.

۲. پوشش سوئیچ را وصل کنید.

۳. سوئیچ اضطراری را دوباره در مکان خود در سوئیچ هوشمند قرار دهید.

توجه:

- خودرو های با A/T، CVT و کلاچ دوقلوی، سوئیچ اضطراری نمی‌تواند خارج شود مگر اینکه اهرم انتخاب (A/Tیا CVT) و یا اهرم تعویض دنده (کلاچ دوقلوی SST) در وضعیت "P" (پارک) قرار داشته باشد.
- هنگامی که از سوئیچ اضطراری استفاده نمی‌شود، همواره پوشش سوئیچ را نصب کنید. در غیر اینصورت خطر وارد شدن کثیفی یا گردو خاک به درون شیار سوئیچ وجود دارد و باعث عیب سیستم می‌شود.

کیان باتری

احتیاط!

- در حین رانندگی سوئیچ اضطراری را از سوئیچ خارج نکنید. فرمان قفل شده و کنترل از دست خارج می‌شود.

احتیاط!

- اگر در حین رانندگی موتور متوقف شود، سروومکانیزم ترمز گیری از عمل می‌ایستد و کارایی ترمز کاهش می‌یابد. همچنین، سیستم فرمان کمکی نیز عمل نکرده و به نیروی بیشتری برای چرخاندن نیاز خواهد داشت.
- سوئیچ را در وضعیت «باز» یا "ACC" برای مدت طولانی هنگامی که موتور روشن نیست قرار ندهید. انجام این کار باعث تخلیه شدن باطری می‌شود.
- سوئیچ را در وضعیت «استارت» هنگامی که موتور روشن است قرار ندهید چرا که به استارتر موتور آسیب می‌رساند.

قفل کردن

سوئیچ اضطراری را در وضعیت «قفل» قرار دهید.

فرمان را تا قفل شدن بچرخانید

باز کردن قفل

سوئیچ اضطراری را در وضعیت "ACC " در حالی که فرمان را کمی به چپ و راست می‌گردانید بچرخانید.

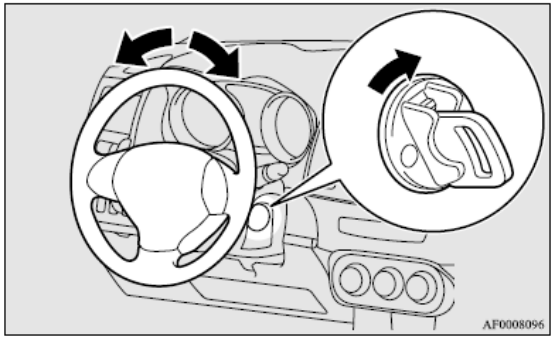

احتیاط!

- سوئیچ اضطراری را هنگامی که خودرو را ترک می‌کنید خارج کنید.
در برخی کشورها، جا گذاشتن سوئیچ در خودروی پارک شده ممنوع می‌باشد.

کیان باتری

نکاتی برای راه اندازی

- استارتر موتور را برای مدتی بیشتر از ۱۰ ثانیه راه نیندازید. این کار باعث تخلیه شدن باطری می‌شود. اگر موتور روشن نشد، سوئیچ را به وضعیت «قفل» بازگردانید و چند ثانیه صبر کرده و دوباره سعی کنید.
  راه اندازی پی در پی موتور استارتر موجب آسیب رسانی به مکانیزم استارت می‌شود.
- پس از روشن کردن موتور در هوای سرد، خودرو را با سرعت خیلی کم برای چند دقیقه‌ی اول برانید و یا تا زمانی که میله‌ی نشانگر در نمایشگر دمای خنک کننده موتور حرکت کند آرام برانید. در غیر اینصورت عملکرد موتور نرم نشده و ممکن است خودرو در حین رانندگی پرش داشته و ریپ بزند.
  زمان طولانی‌تر برای گرم کردن موتور باعث مصرف غیر ضروری سوخت می‌شود.
- {برای خودروهای مجهز به کلاچ دوقلوی SST }
  پس از روشن شدن موتور موارد زیر رخ می‌دهند که نشان از خرابی سیستم نیست.
  - ممکن است صداهای عملکرد کلاچ دوقلوی SST را بشنوید و لرزش بدنه‌ی خودرو را احساس کنید.
  - اگر اهرم تعویض دنده در موقعیت "N" (خلاص) قرار داشته باشد و پدال گاز فشرده شود، افزایش در سرعت موتور محدود خواهد بود.
- {خودروهای دیزلی}
  هنگامی که خودرو متوقف است و پدال کلاچ تا انتها فشرده شده است، برای محافظت از موتور، دور آن بیشتر از ۳۰۰۰ دور در دقیقه افزایش نمی‌یابد حتی اگر پدال گاز فشرده شود.

هشدار!

- هرگز موتور را در مکان بسته یا با تهویه نامناسب بیشتر از زمان مورد نیاز برای خارج شدن از محل روشن نگاه ندارید. گاز مونوکسید کربن بی بو و کشنده است.

احتیاط!

- هرگز سعی در راه اندازی موتور با هل دادن یا کشیدن خودرو ننمایید.
- تا زمانی که موتور گرم نشده باشد، موتور را در دورهای بالا نرانده و با خودرو در سرعت‌های بالا رانندگی نکنید.
- سوئیچ اضطراری را به محض اینکه موتور روشن شد رها کنید تا از آسیب به استارتر موتور جلوگیری شود.

کیان باتری

راه اندازی موتور (موتورهای بنزینی)

روش راه اندازی به این صورت است:

۱. کمربند را ببندید.

۲. اطمینان حاصل کنید که ترمز دستی کشیده شده است.

۳. پدال ترمز را فشرده و نگاه دارید

۴. پدال کلاچ را کاملاً فشار بدهید (M/T)

توجه:

- در خودروهای با سیستم توقف و حرکت خودکار (AS&G)، استارتر عمل نمی‌کند مگر اینکه پدال کلاچ بطور کامل فشرده باشد (کلاچ اینترلاک)

۵. در خودروهای با M/T اهرم تعویض دنده را در موقعیت "N" (خلاص) قرار دهید.

در خودروهای با A/T، CVT و یا کلاچ دوقلوی SST، اطمینان حاصل کنید که اهرم انتخاب (A/TیاCVT) یا اهرم تعویض دنده‌ی (کلاچ دوقلوی SST) در وضعیت "P" (پارک) قرار داشته باشد.

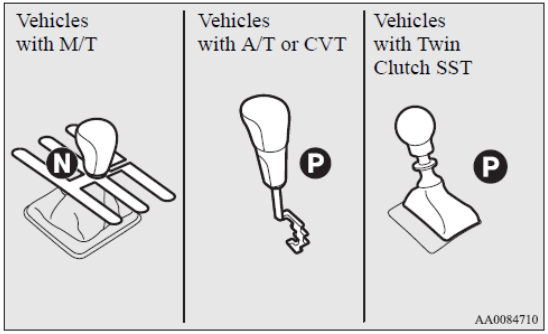

توجه:

- در خودرو های با A/T وCVT استارتر عمل نمی‌کند مگر اینکه اهرم انتخاب بر روی " P" (پارک) یا (خلاص) باشد.

در خودروهای با کلاچ دوقلوی SST، استارتر عمل نمی‌کند مگر اینکه اهرم تعویض دنده در موقعیت "P" (پارک) و یا اهرم تعویض دنده در موقعیت (خلاص) با پدال ترمز فشرده شده باشد.

بنا به دلایل ایمنی، موتور را در وضعیت (پارک) روشن کنید تا چرخ‌ها قفل باشند.

۶. در حالی که سوئیچ‌های آزادسازی قفل را فشار می‌دهید (A)، پوشش سوئیچ را خارج کنید.

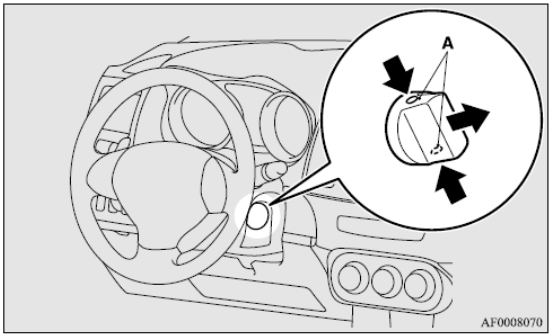

کیان باتری

۷. سوئیچ اضطراری را در مغزی سوئیچ استارت قرار دهید.

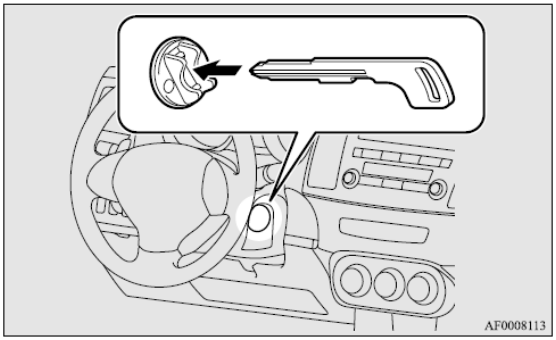

۸. سوئیچ هوشمند را درون سوئیچ اضطراری قرار دهید

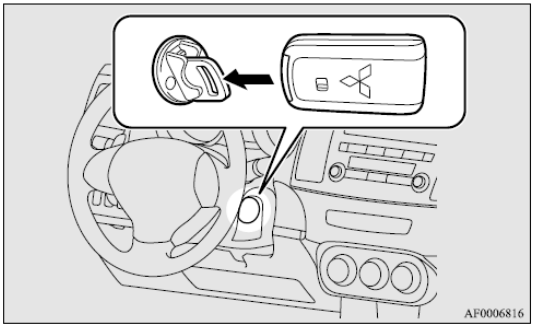

۹. پس از اینکه سوئیچ اضطراری را با سوئیچ هوشمند در وضعیت «باز» قرار دادید، قبل از روشن نمودن موتور اطمینان حاصل کنید که کلیه چراغ‌های هشدار بدرستی عمل می‌کنند.

۱۰. سوئیچ اضطراری را با سوئیچ هوشمند بدون فشردن پدال گاز، در وضعیت «استارت» قرار دهید و پس از روشن شدن موتور آن‌را رها کنید.

توجه:

- صداهای خفیفی هنگام راه اندازی موتور شنیده می‌شود. این صداها در صورت گرم شدن موتور رفع می‌شوند.

۱۱. سوئیچ هوشمند را از سوئیچ اضطراری جدا نمایید.

هشدار!

- از جدا شدن سوئیچ هوشمند از سوئیچ اضطراری پس از اینکه موتور روشن شد اطمینان حاصل کنید.

  اگر سوئیچ خارج شد سوئیچ هوشمند می‌تواند بر روی زمین بیفتد و عملکرد پدال را مختل کند، بعلاوه سوئیچ هوشمند می‌تواند از عملکرد درست کیسه هوای زانوی راننده (در صورت وجود) جلوگیری کند و یا در صورت باد شدن کیسه هوا، پرتاب شده و باعث جراحات جدی شود.

توجه:

- اگر کلید اضطراری به جا سوئیچی متصل باشد، قرار دادن کلید هوشمند درون کلید اضطراری غیر ممکن خواهد بود، که می تواند از روشن شدن موتور ممانعت کند. هنگام استفاده از کلید اضطراری برای روشن کردن موتور، ابتدا آن را از جا سوئیچی جدا نمایید.

کیان باتری

هنگامی که موتور به سختی روشن می‌شود.

ممکن است پس از چند تلاش هنوز موتور روشن نشده باشد.

۱. از خاموش بودن دستگاه های الکتریکی مثل بادزن تهویه مطبوع و بخار زدای شیشه عقب اطمینان حاصل کنید.

۲. در حالی که پدال ترمز را در خودروهای مجهز به CVT یا پدال کلاچ را در خودروهای مجهز به جعبه دنده‌ی دستی، فشار می‌دهید، پدال گاز را بطور نصفه گرفته و نگاه دارید، سپس موتور را راه اندازی نمایید. پس از روشن شدن موتور، پدال گاز را رها کنید.

۳. اگر موتور همچنان روشن نشد، ممکن است موتور بیش از حد از بنزین پر شده باشد. در حالی که پدال ترمز را در خودروهای مجهز به جعبه دنده خودکار یا CVT یا پدال کلاچ را در خودروهای مجهز به جعبه دنده‌ی دستی، فشار می‌دهید، پدال گاز را تا انتها بگیرید و نگاه دارید، سپس موتور را برای ۵ تا ۶ ثانیه راه اندازی کنید. سوئیچ را به حالت «قفل» بازگردانید و پدال گاز را رها کنید. چند ثانیه صبر کنید و موتور را دوباره در حالی که پدال ترمز یا پدال کلاچ را گرفته‌اید، اما پدال گاز را نمی فشارید، برای ۵ تا ۶ ثانیه راه بیندازید. اگر موتور روشن شد، سوئیچ را جدا کنید. اگر موتور روشن نشد مراحل بالا را تکرار کنید. اگر باز هم روشن نشد پیشنهاد می‌شود خودرو را بازدید نمایید.

راه اندازی موتور (خودروهای دیزلی)

۱. کمربند خود را ببندید

۲. از کشیده بودن ترمز دستی اطمینان حاصل کنید.

۳. پدال ترمز را فشرده و نگاه دارید.

۴. پدال کلاچ را کامل فشار بدهید.

توجه:

- در خودرو های مجهز به سیستم توقف و حرکت خودکار (AS&G)، استارتر موتور عمل نخواهد کرد مگر اینکه پدال کلاچ تا انتها فشرده شده باشد (کلاچ اینترلاک).

۵. اهرم تعویض دنده را در وضعیت "N" (خلاص) قرار دهید.

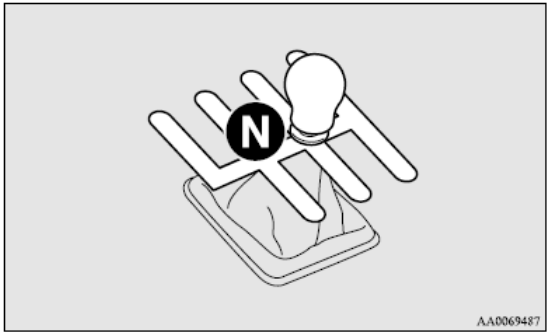

کیان باتری

۶. در حالی که دکمه های قفل (A) را آزاد می‌کنید، پوشش سوئیچ را جدا کنید.

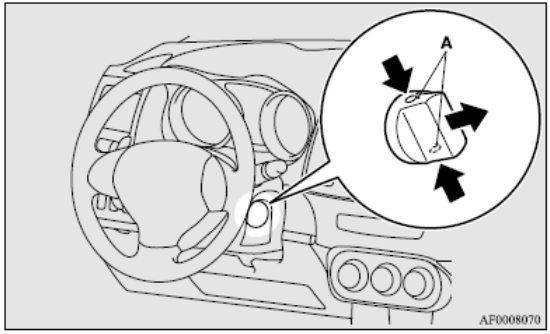

۷. سوئیچ اضطراری را در سوئیچ قرار دهید.

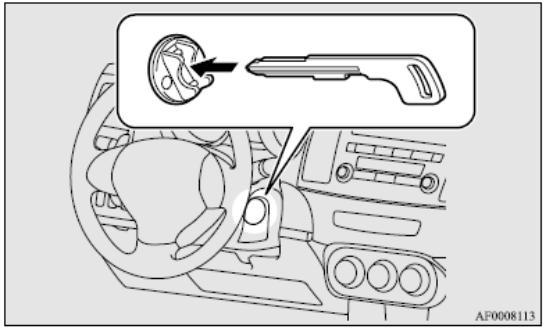

۸. سوئیچ هوشمند را درون سوئیچ اضطراری قرار دهید.

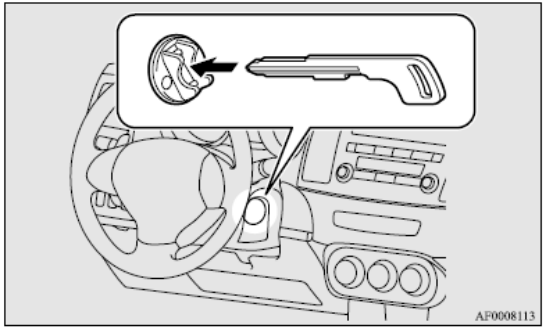

کیان باتری

۹. سوئیچ اضطراری را با سوئیچ هوشمند به وضعیت «باز» بچرخانید. چراغ نشانگر پیش گرمایش دیزل ابتدا روشن می‌شود و بعد از زمان کوتاهی خاموش می‌شود، که نشان از اتمام پیش گرمایش است.

توجه:

- اگر موتور سرد باشد، چراغ نشانگر پیش‌گرمایش برای مدت طولانی‌تری روشن می‌ماند
- هنگامی که موتور در طی ۵ ثانیه پس از خاموش شدن چراغ نشانگر پیش گرمایش روشن نشود، سوئیچ اضطراری را به حالت «قفل» بازگردانید. سپس سوئیچ اضطراری را در وضعیت «باز» قرار داده تا پیش گرمایش دوباره انجام شود.
- هنگامی که موتور گرم شد، چراغ نشانگر پیش گرمایش حتی اگر سوئیچ اضطراری در وضعیت «باز» باشد، روشن نخواهد شد.

موتور را با چرخاندن سوئیچ اضطراری به وضعیت «استارت» روشن کنید.

۱۰. سوئیچ اضطراری را با سوئیچ هوشمند به وضعیت «استارت» بدون فشردن پدال گاز بچرخانید و هنگامی که موتور روشن شد آن‌را رها کنید.

توجه:

- صداهای خفیفی در هنگام راه اندازی موتور شنیده خواهد شد. این صداها پس از گرم شدن موتور از بین خواهند رفت.

۱۱. سوئیچ هوشمند را از سوئیچ اضطراری خارج کنید.

هشدار!

- از جدا شدن سوئیچ هوشمند از سوئیچ اضطراری پس از روشن شدن موتور اطمینان حاصل کنید.
  اگر جدا نشود، سوئیچ هوشمند ممکن است به کف خودرو افتاده و عملکرد پدال‌ها را مختل کند.
  بعلاوه سوئیچ هوشمند می‌تواند از عملکرد صحیح کیسه هوای زانوی راننده جلوگیری کرده و یا هنگام باد شدن کیسه هوا پرتاب شده و باعث جراحات جدی شود.

توجه:

- اگر سوئیچ اضطراری به حلقه‌ی جاسوئیچی وصل است، وارد کردن سوئیچ هوشمند به آن غیر ممکن خواهد بود، و از روشن شدن موتور جلوگیری می‌کند. هنگام استفاده از سوئیچ اضطراری برای روشن کردن موتور، ابتدا سوئیچ را از حلقه‌ی جاسوئیچی جدا کنید.

توجه:

- برای محافظت از موتور، حالت سرعت بالا هنگامی که دمای خنک کننده موتور پایین است قابل دستیابی نخواهد بود.

کیان باتری

سیستم ورود بدون سوئیچ

سوئیچ کنترل از راه دور را جهت قفل و باز کردن درب‌ها و باز کردن درب صندوق عقب فشار بدهید.

همچنین امکان انجام عملیات بر روی آینه های دید عقب نیز وجود دارد. (خودروهای مجهز به دکمه‌ی جمع کننده‌ی آینه‌ها)

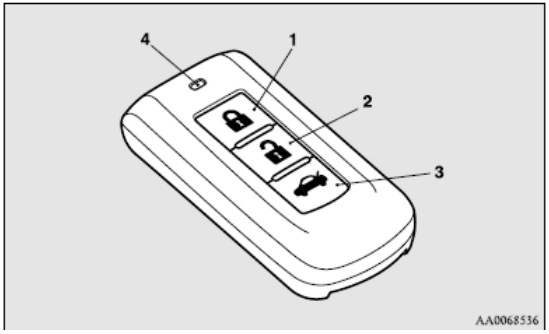

۱. دکمه‌ی LOCK

۲. دکمه‌ی UNLOCK

۳. دکمه‌ی درب الکتریکی صندوق عقب

۴. چراغ نشانگر

قفل کردن

دکمه‌ی LOCK (۱) را فشار بدهید. کلیه درب‌ها قفل می‌شوند. چراغ‌های راهنما یک‌بار روشن می‌شوند.

توجه:

- برای خودرو با سیستم قفل ایمنی، دکمه‌ی LOCK (۱) را دوبار پی‌درپی فشار بدهید تا سیستم قفل ایمنی فعال شود. (رجوع شود به «تنظیم سیستم» در صفحه ۱-۵۰)

بازکردن قفل

دکمه‌ی UNLOCK(۲) را فشار بدهید. قفل تمام درب‌ها باز می‌شود. اگر دکمه‌ی چراغ سقفی جلو در وضعیت «درب» قرار دارد یا دکمه‌ی چراغ سقفی عقب (به استثناء خودروهای با دریچه سقفی) در موقعیت وسط (●) باشد، چراغ سقفی برای حدود ۱۵ ثانیه روشن می‌شود و چراغ‌های راهنما دوبار چشمک می‌زنند.

چراغ‌های موقعیت جلو و عقب می‌توانند طوری تنظیم شوند که برای ۳۰ ثانیه روشن بمانند.

رجوع شود به «ابزار و کنترل: چراغ خوش آمد گویی» در صفحه ۳-۶۹.

توجه:

- برای خودروهای مجهز به دکمه‌ی قفل مرکزی درب، کاربرد قفل باز کن درب می‌تواند طوری تنظیم شود که هنگامی که دکمه‌ی UNLOCK (۲) یک‌بار فشرده شود تنها درب راننده باز شود.

رجوع شود به «تنظیم کاربرد قفل باز کن درب» در صفحه ۱-۴۳.

باز کردن درب صندوق عقب

دکمه‌ی درب صندوق (۳) را دوبار در طی ۵ ثانیه فشار دهید تا درب صندوق باز شود. درب صندوق عقب باید پس از باز شدن آن بطور دستی بسته شود.

کیان باتری

عملکرد سیستم قفل ایمنی

برای خودرویی که سیستم قفل ایمنی دارد، امکان تنظیم سیستم قفل ایمنی توسط کنترل از راه دور وجود دارد. (رجوع شود به «سیستم قفل ایمنی» در صفحه ۱-۵۰)

عملکرد آینه های دید عقب بیرونی (برای خودروهای مجهز به دکمه‌ی جمع کننده‌ی آینه)

تا کردن

در طی ۳۰ ثانیه پس از قفل نمودن درب‌ها با استفاده از دکمه‌ی LOCK (۱)، سوئیچ قفل را دوبار سریع بزنید تا آینه های دید عقب بیرونی تا شوند.

باز کردن

در طی ۳۰ ثانیه پس از باز نمودن درب‌ها با استفاده از دکمه‌ی UNLOCK (۲)، سوئیچ قفل را دوبار سریع بزنید تا آینه های دید عقب بیرونی به وضعیت اول باز شوند.

آینه های دید عقب بیرون در حالت اولیه به شکل بالا عمل نمی‌کنند. اگر بخواهید طبق بالا عمل کنند، می‌بایست آن‌ها را طوری تنظیم کنید که هنگامی که درب‌ها توسط سیستم عملکرد بدون سوئیچ قفل یا باز می‌شوند، آینه‌ها جمع یا باز شوند.

رجوع شود به «استارت زدن و رانندگی : آینه های دید عقب بیرونی» در صفحه ۴-۱۴.

برای جزئیات لطفاً با عاملیت مجاز **میتسوبیشی موتورز** مشورت نمایید.

توجه:

- سوئیچ کنترل از راه دور در شرایط زیر عمل نخواهد کرد:
  - o سوئیچ در مغزی سوئیچ استارت جا بماند
  - o درب نیمه باز یا باز بماند. (تنها کاربرد قفل باز کن عمل می‌کند)
- چراغ نشانگر (۴) هر بار که دکمه فشرده می‌شود روشن می‌شود.
- برای خودروهای مجهز به دکمه‌ی جمع کننده‌ی آینه، آینه های بیرونی بطور خودکار جمع یا باز می‌شوند هنگامی که تمام درب‌ها توسط سوئیچ کنترل از راه دور سیستم ورود بدون سوئیچ، قفل یا باز شده‌اند.

رجوع شود به " استارت زدن و رانندگی" آینه های بیرونی" در صفحه ۴-۱۴ .

اگر دکمه‌ی UNLOCK(۲) فشرده شود و هیچ دری در مدت ۳۰ ثانیه باز نشود. درب‌ها بطور خودکار دوباره قفل خواهند شد.

- امکان ویرایش کاربردهای زیر وجود دارد. برای اطلاعات بیشتر لطفاً با عاملیت مجاز **میتسوبیشی موتورز** تماس بگیرید.
  - o زمان قفل باز کن خودکار می‌تواند تغییر کند.
  - o فعال سازی کاربرد تایید عملکرد (چشمک زدن چراغ‌های راهنما) تنها در حین قفل شدن یا در حین باز شدن قفل.
  - o کاربرد تایید (این حالت قفل شدن یا باز شدن درب‌ها را توسط چشمک زدن چراغ‌های راهنما نشان می‌دهد) می‌تواند غیر فعال شود.
  - o تعداد دفعاتی که چراغ‌های راهنما توسط کاربرد تایید چشمک می‌زنند قابل تغییر است.
- سوئیچ کنترل از راه دور در فاصله ۴ متری از خودرو عمل می‌کند. با این حال این محدوده‌ی عملکرد می‌تواند اگر خودرو نزدیک، نیروگاه برق یا ایستگاه پخش رادیو تلویزیون باشد تغییر کند.
- اگر هر یک از مشکلات زیر رخ دهد ممکن است باطری تخلیه شود.
  - o سوئیچ کنترل از راه دور در فاصله‌ی صحیح از خودرو عمل کند ولی درب‌ها در پاسخ قفل یا باز نشوند.

کیان باتری

o درب صندوق عقب باز نشود

o چراغ نشانگر (۴) کم نور شده یا روشن نشود.

برای اطلاعات بیشتر لطفاً با عاملیت مجاز **میتسوبیشی موتورز** تماس بگیرید.

اگر خودتان اقدام به تعویض باطری می‌نمایید، به «روش جایگزینی باطری سوئیچ کنترل از راه دور» در صفحه ۱-۴۴ مراجعه کنید.

- اگر سوئیچ کنترل از راه دورتان گم شده یا خراب شد، لطفاً با عاملیت مجاز **میتسوبیشی موتورز** برای جایگزینی سوئیچ کنترل از راه دور تماس بگیرید.
- اگر قصد اضافه کردن یک سوئیچ کنترل از راه دور دارید لطفاً با عاملیت مجاز **میتسوبیشی موتورز** تماس بگیرید.

حداکثر ۴ سوئیچ کنترل از راه دور برای خودروی شما قابل استفاده است.

تنظیم کاربرد قفل باز کن درب (خودروهای دارای دکمه قفل مرکزی)

کاربرد قفل باز کن درب می‌تواند به دو حالت زیر تنظیم شود.

هر بار که کاربرد قفل باز کن درب تنظیم می‌شود، یک صدای سوت برای آگاه ساختن شما از شرایط کاربرد قفل باز کن درب به صدا در می‌آید.

تعداد سوت	شرایط
یک سوت	قفل کلیه درب‌ها باز می‌شوند
دو سوت	تنها قفل درب راننده باز می‌شود

۱. سوئیچ را در حالت «قفل» قرار دهید. اگر موتور را با سوئیچ روشن نمودید، سوئیچ را از مغزی سوئیچ استارت خارج نمایید.

۲. سوئیچ مجموعه چراغ‌های جلو و نوربالا را در حالت «خاموش» قرار دهید و درب را باز بگذارید.

۳. دکمه‌ی LOCK (۱) را برای ۴ تا ۱۰ ثانیه نگاه دارید و دکمه‌ی UNLOCK(۲) را در طول این زمان فشار دهید.

۴. در طی ۱۰ ثانیه پس از فشردن دکمه‌ی LOCK در مرحله ۳، دکمه های LOCK و UNLOCK را به ترتیب رها کنید.

کیان باتری

روش جایگزینی باطری سوئیچ کنترل از راه دور

۱. قبل از جایگزینی باطری، با لمس کردن یک فلز متصل به زمین، الکتریسیته‌ی ساکن را از بدن خود خارج کنید.

۲.در حالی که آرم میتسوبیشی رو به شما است، یک پیچ گوشتی یک سو که سر آن با پارچه پوشانده شده است را درون حفره‌ی قاب بدنه نمایید تا قاب باز شود.

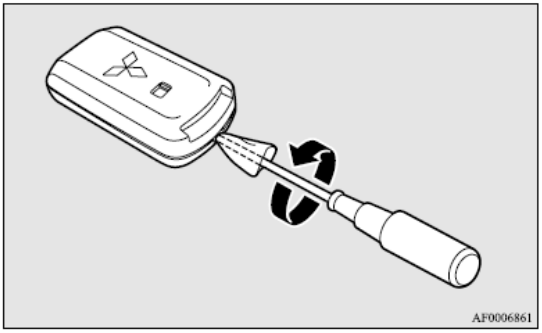

توجه:

- مطمئن شوید که مراحل را در حالی که آرم میتسوبیشی رو به شما است انجام دهید. اگر آرم میتسوبیشی رو به شما نباشد هنگامی که قاب را باز می‌کنید، ممکن است فرستنده به بیرون بیفتد.

۳. باطری کهنه را خارج نمایید.

۴. باطری جدید را با سمت + (A) رو به بالا نصب کنید.

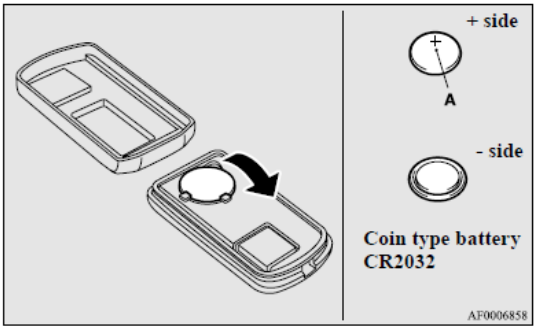

۵. قاب را محکم ببندید.

۶. کاربرد عملکرد بدون سوئیچ را چک کنید تا از کار کردن آن مطمئن شوید.

توجه:

- می‌توانید باطری جدید را از یک فروشگاه وسایل الکتریکی تهیه کنید.
- عاملیت مجاز **میتسوبیشی موتورز** می‌تواند در صورت تمایل شما، باطری را برای شما تعویض کند.

احتیاط!
• هنگامی که قاب سوئیچ کنترل از راه دور باز می‌شود، مراقب باشید که آب، گردو خاک و غیره وارد آن نشود. همچنین اجزای داخلی آن را لمس نکنید.

کیان باتری

درب‌ها

احتیاط!

- از بسته بودن درب‌ها اطمینان حاصل کنید: رانندگی در حالی که درب‌ها بطور کامل بسته نشده‌اند خطرناک می‌باشد.
- هرگز کودکان را درون خودرو بی مورد رها نکنید.
- توجه کنید که هنگامی که سوئیچ درون خودرو است درب‌ها را قفل نکنید.

توجه:

- برای پیشگیری از جاماندن سوئیچ درون خودرو، هیچ یک از دکمه های قفل روی در راننده و یا دکمه قفل مرکزی درب (خودروهای دارای دکمه قفل مرکزی درب) قادر به قفل نمودن درب راننده هنگامی که باز است نمی‌باشند.

قفل کردن یا باز کردن توسط سوئیچ

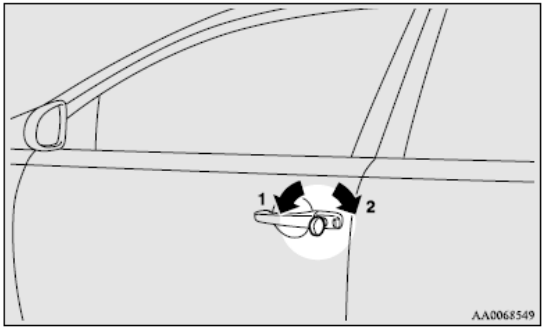

۱. قفل کردن

۲. باز کردن

توجه:

- در خودروهای مجهز به دکمه قفل مرکزی درب، هنگام قفل کردن یا باز کردن توسط سوئیچ، تنها درب راننده قفل یا باز خواهد شد.
  برای قفل کردن یا باز کردن کلیه درب‌ها، از دکمه قفل مرکزی درب، سیستم ورود بدون سوئیچ و یا کاربرد عملکرد بدون سوئیچ استفاده کنید.
  رجوع شود به «قفل‌های درب مرکزی» در صفحه ۱-۴۷، «سیستم ورود بدون سوئیچ» در صفحات ۱-۶ و ۱-۴۱، و «عملکرد با استفاده از کاربرد عملکرد بدون سوئیچ» در صفحه ۱-۱۶ .
- اگر خودرو به سیستم عملکرد بدون سوئیچ مجهز باشد، درب می تواند توسط سوئیچ اضطراری قفل یا باز شود. رجوع شود به «سوئیچ اضطراری» در صفحه ۱-۳۰ .

کیان باتری

قفل یا باز کردن از داخل خودرو

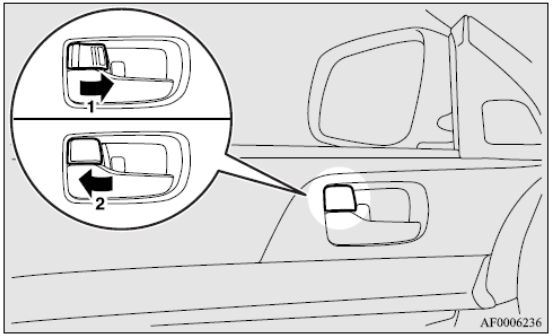

۱. قفل کردن
۲. باز کردن قفل

دستگیره در را به سمت خود بکشید تا درب باز شود.

توجه:

- درب راننده می‌تواند بدون نیاز به دکمه‌ی قفل، با کشیدن دستگیره‌ی در باز شود.
  بجز خودروهای مجهز به دکمه قفل مرکزی درب، قفل کلیه درب‌های خودرو همزمان باز می‌شوند.
- در خودروهای با سیستم قفل ایمنی، امکان باز کردن قفل درب با فشردن دکمه‌ی قفل در سمتی که باز شود، هنگامی که سیستم قفل ایمنی تنظیم شده است وجود ندارد. (رجوع شود به «سیستم قفل ایمنی» صفحه ۱-۵۰.)

قفل نمودن بدون استفاده از سوئیچ

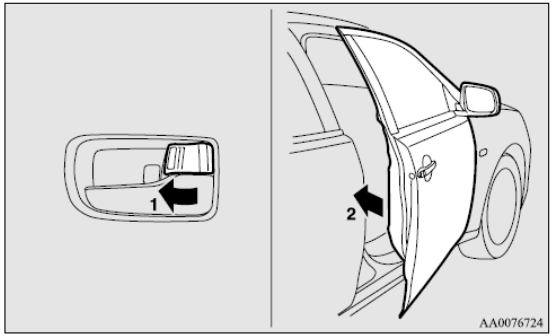

دکمه‌ی قفل داخل (۱) را در وضعیت قفل تنظیم کنید و درب را ببندید (۲) .

توجه:

- درب راننده نمی‌تواند با استفاده از دکمه‌ی قفل داخلی در هنگامی که درب راننده باز است، قفل شود.

کیان باتری

سوئیچ در سیستم یادآور

Type 1

Type 2

هنگامی که موتور توسط کاربرد عملکرد بدون سوئیچ راه اندازی می‌شود

اگر درب راننده باز باشد و سوئیچ بر روی هر موقعیتی بجز «قفل» (کلید خاموش) پس از خاموش کردن موتور باشد، صدای بوق هشدار بصورت متناوب به شما هشدار می‌دهد که سوئیچ را خاموش کنید.

بعلاوه نمایشگر هشدار بر روی صفحه اعلان نمایشگر چند اعلانی نشان داده خواهد شد.

قفل مرکزی درب

نوع ۱ (خودروهایی با دکمه قفل مرکزی درب)

توجه:

- هر یک از درب‌ها می‌توانند بطور مستقل با استفاده از دکمه‌ی قفل داخلی قفل یا باز شوند.
- هنگام قفل و یا باز کردن با سوئیچ بر روی درب راننده، تنها درب راننده قفل و یا باز خواهد شد.
- عملکرد مداوم و مکرر قفل و باز کردن می‌تواند مدار حفاظتی داخلی سیستم‌های قفل مرکزی درب را فعال کرده و از عملکرد سیستم جلوگیری کند. اگر این اتفاق افتاد قبل از فشردن دکمه قفل مرکزی درب ۱ دقیقه صبر کنید.
- هنگامی که درب راننده باز است، نه سوئیچ و نه دکمه قفل مرکزی درب برای قفل کردن آن استفاده نمی‌شود.

کیان باتری

برای قفل کردن و باز کردن درب‌ها

استفاده از دکمه قفل مرکزی درب

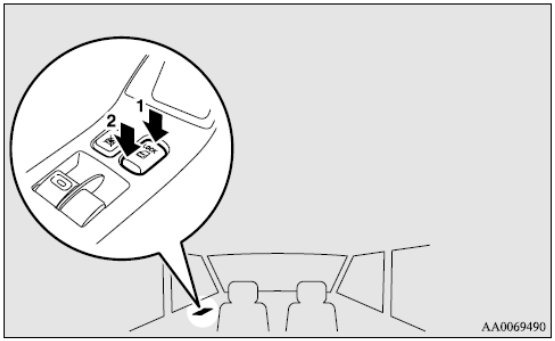

۱. قفل کردن
۲. باز کردن قفل

کلیه درب‌ها می‌توانند با فشردن دکمه قفل مرکزی درب روی درب راننده، قفل و باز شود.

نوع ۲ (بجز خودروهای مجهز به دکمه قفل مرکزی درب)

توجه:

- هر یک از درب‌ها می‌توانند بطور مستقل توسط سوئیچ قفل داخلی قفل و یا باز شوند. (بجز برای درب راننده)
- عملکرد مداوم و مکرر قفل و باز کردن می‌تواند مدار حفاظتی داخلی سیستم‌های قفل مرکزی درب را فعال کرده و از عملکرد سیستم جلوگیری کند. اگر این اتفاق افتاد قبل از فشردن سوئیچ قفل داخلی ۱ دقیقه صبر کنید.

کیان باتری

استفاده از سوئیچ بر روی درب راننده

با استفاده از سوئیچ بر روی درب راننده می‌توان کلیه درب‌ها را قفل یا باز نمود.

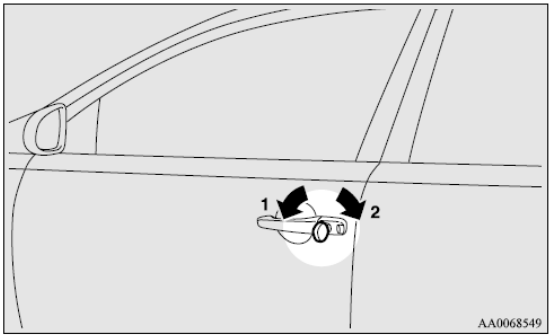

۱. قفل کردن
۲. باز کردن

استفاده از دکمه‌ی قفل داخلی روی درب راننده

با استفاده از دکمه‌ی قفل داخلی روی درب راننده می‌توان کلیه درب‌ها را قفل یا باز نمود.

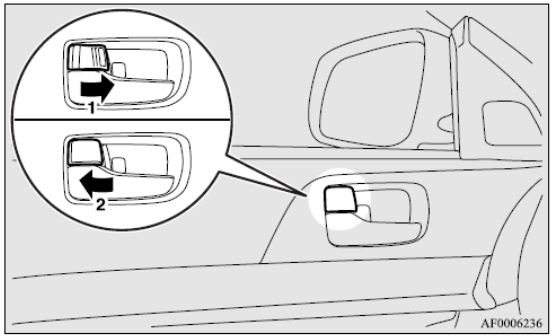

۱. قفل کردن
۲. باز کردن

بازکردن قفل درب‌ها

می‌توانید هر یک از کاربردها برای باز کردن قفل درب‌ها را انتخاب نمایید، با استفاده از موقعیت سوئیچ یا با استفاده از کاربرد باز کردن قفل درب‌ها بوسیله ی موقعیت اهرم انتخاب (A/T یا CVT) و یا موقعیت اهرم تعویض دنده (کلاچ دوقلوی SST).

این کاربردها هنگامی که خودرو از کارخانه ارسال می‌شود فعال نمی‌باشند. برای فعال یا غیر فعال نمودن این کاربردها، لطفاً با عاملیت مجاز **میتسوبیشی موتورز** تماس بگیرید.

کیان باتری

استفاده از موقعیت سوئیچ

قفل کلیه درب‌ها هنگامی که سوئیچ در وضعیت «قفل» قرار می‌گیرد باز می‌شود.

استفاده از موقعیت اهرم انتخاب (A/Tیا CVT) یا موقعیت اهرم تعویض دنده (کلاچ دوقلوی SST)

قفل کلیه‌ی درب‌ها باز می‌شود هنگامی که اهرم انتخاب (A/Tیا CVT) یا اهرم تعویض دنده (کلاچ دوقلوی SST) در موقعیت "P" (پارک) قرار می‌گیرد و سوئیچ نیز در وضعیت «باز» است.

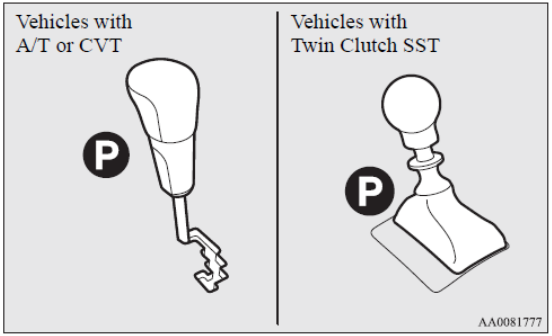

سیستم قفل ایمنی

سیستم قفل ایمنی به پیشگیری از سرقت کمک می‌کند. هنگامی که سیستم ورود بدون سوئیچ یا سیستم عملکرد بدون سوئیچ برای قفل کردن کلیه درب‌ها استفاده شد، سیستم قفل ایمنی، باز نمودن کلیه درب‌ها را با استفاده از دکمه های داخلی قفل غیر ممکن می‌سازد.

احتیاط!

- سیستم قفل ایمنی را هنگامی که شخصی درون خودرو است فعال نکنید. در حالتی که سیستم قفل ایمنی فعال شده باشد امکان باز نمودن درب‌ها با استفاده از دکمه های داخلی خودرو وجود نخواهد داشت. اگر به اشتباه سیستم قفل ایمنی تنظیم شده باشد، درب‌ها را با استفاده از دکمه‌ی UNLOCK روی سوئیچ کنترل از راه دور یا با استفاده از کاربرد عملکرد بدون سوئیچ باز نمایید.

تنظیم سیستم

۱. سوئیچ را در وضعیت «قفل» قرار دهید. همچنین اگر سوئیچ برای روشن کردن موتور استفاده شد، سوئیچ را از مغزی سوئیچ استارت خارج کنید.
۲. از خودرو خارج شده و کلیه درب‌ها را ببندید.
۳. دکمه‌ی LOCK (A) سیستم ورود بدون سوئیچ یا سیستم عملکرد بدون سوئیچ، دکمه‌ی UNLOCK/ LOCK درب راننده یا سرنشین جلو (B) را فشار دهید تا کلیه درب‌ها قفل شوند. چراغ‌های راهنما یک‌بار چشمک خواهند زد.
۴. در طی ۲ ثانیه یک‌بار دیگر سوییچ را فشار دهید.

چراغ‌های راهنما ۳ دفعه چشمک خواهند زد تا نشان دهند که سیستم قفل ایمنی فعال شده است.

کیان باتری

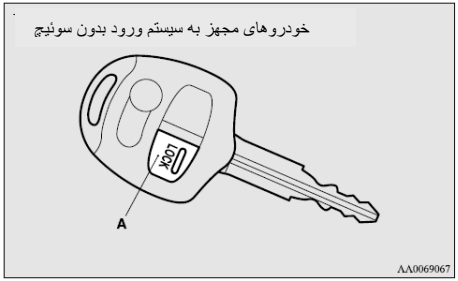

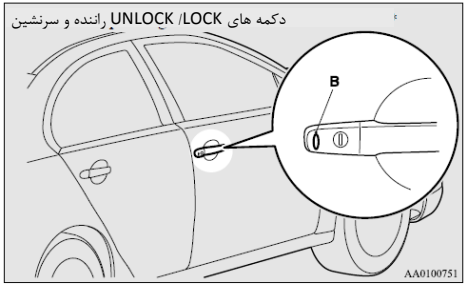

توجه:

- فشردن دکمه‌ی LOCK (A) بر روی سوئیچ کنترل از راه دور هنگامی که سیستم قفل ایمنی تنظیم شده است، باعث می‌شود چراغ‌های راهنما سه بار چشمک بزنند، لذا امکان تایید تنظیم شدن سیستم قفل ایمنی فراهم می‌شود.

کیان باتری

لغو کردن سیستم

هنگامی که عملیات زیر انجام می‌شود، قفل کلیه درب‌ها باز شده و سیستم قفل ایمنی بطور همزمان لغو می‌شود.

- دکمه‌ی UNLOCK(C) سیستم ورود بدون سوئیچ یا سیستم عملکرد بدون سوئیچ فشرده می‌شود.
- دکمه‌ی UNLOCK/ LOCK درب سرنشین جلو و راننده هنگامی که سوئیچ هوشمند را حمل می‌کنید فشرده می‌شود.

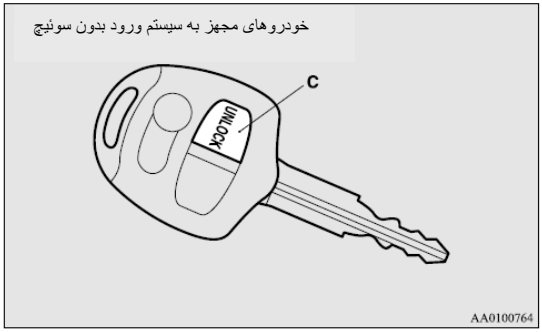

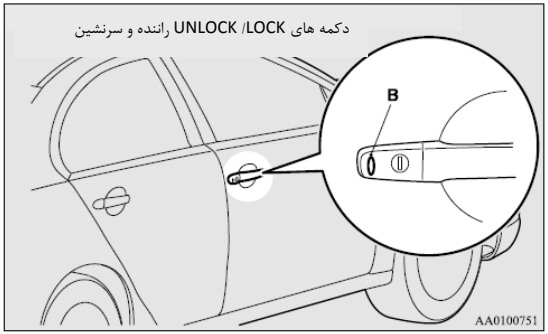

کیان باتری

توجه:

- اگر یکی از درب‌ها در طی ۳۰ ثانیه از باز شدن قفل، باز شود درب‌ها بطور خودکار دوباره قفل می‌شوند و سیستم قفل ایمنی بطور همزمان دوباره فعال می‌شود.
- حتی اگر امکان استفاده از سیستم ورود بدون سوئیچ و یا سیستم عملکرد بدون سوئیچ برای باز کردن قفل درب‌ها وجود نداشته باشد، می‌توان برای باز کردن قفل درب راننده از سوئیچ استفاده نمود. هنگامی که از سوئیچ برای باز کردن قفل درب راننده استفاده می‌شود، سیستم قفل ایمنی، برای تنها درب راننده غیر فعال می‌شود. اگر می‌خواهید متعاقباً قفل کلیه درب‌ها را باز نمایید، سوئیچ را به وضعیت «باز» یا " ACC" بچرخانید.
- امکان تنظیم زمان میان فشردن دکمه‌ی UNLOCK (C) یا دکمه‌ی LOCK /UNLOCK درب راننده یا سرنشین جلو و قفل شدن خودکار وجود دارد. برای جزئیات بیشتر لطفاً با عاملیت مجاز **میتسوبیشی موتورز** تماس بگیرید.
- امکان قفل نمودن درب‌ها و فعال شدن سیستم قفل ایمنی دریک زمان با یک‌بار فشردن دکمه‌ی LOCK (A) برای سیستم ورود بدون سوئیچ یا سیستم عملکرد بدون سوئیچ و یا فشردن دکمه‌ی LOCK /UNLOCK بر روی درب سمت راننده یا سرنشین جلو (B) وجود دارد. برای جزئیات، لطفاً با عاملیت مجاز **میتسوبیشی موتورز** تماس بگیرید.

آزمایش کردن سیستم

کلیه‌ی شیشه های درب‌ها را باز کنید، سپس سیستم قفل ایمنی را فعال نمایید. (رجوع شود به «تنظیم سیستم» در صفحه‌ی ۱-۵۰) .

پس از فعال شدن سیستم قفل ایمنی، از طریق شیشه‌ها مطمئن شوید که نمی‌توانید درب‌ها را توسط دکمه های قفل روی رودری ها باز نمایید.

توجه:

- اگر توصیه ای در مورد دشوار بودن فهم روش فعال شدن سیستم قفل ایمنی نیاز داشتید، لطفاً با عاملیت مجاز **میتسوبیشی موتورز** تماس بگیرید.

کیان باتری

درب‌های عقب «قفل کودک»

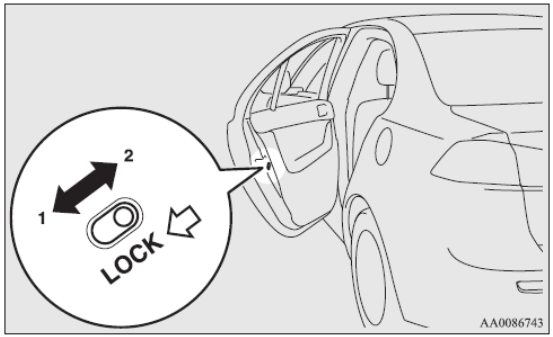

۱. قفل کردن
۲. باز کردن

قفل کودک به جلوگیری از باز شدن اتفاقی درب‌های عقب از داخل کمک می‌کند.
اگر ضامن بر روی موقعیت قفل قرار داشته باشد، درب عقب نمی‌تواند توسط دستگیره‌ی داخلی باز شود، بلکه باید تنها با دستگیره‌ی خارجی باز شود.
اگر اهرم در موقعیت "UNLOCK" قرار داشته باشد، مکانیزم قفل کودک عمل نخواهد کرد.

احتیاط!

- هنگام رانندگی با سرنشینان کودک در صندلی عقب، لطفاً از قفل کودک برای جلوگیری از باز شدن ناگهانی درب و جلوگیری از حادثه، استفاده کنید.

درب صندوق عقب

هشدار!

- صندوق عقب از داخل امکان باز شدن ندارد. دقت کنید که به کودکان اجازه‌ی وارد شدن به صندوق عقب را ندهید. اگر کودکی داخل صندوق عقب گیر بیفتد، حادثه ای ناگوار رخ خواهد داد.
- از آنجا که گاز (CO) مونوکسید کربن می‌تواند وارد کابین شود باز بودن درب صندوق عقب در حین رانندگی خطرناک خواهد بود، گاز CO را نمی‌توان دید یا استشمام نمود و می‌تواند منجر به بیهوشی و یا حتی مرگ شود.

کیان باتری

بازکردن

اقدام از خارج خودرو

استفاده از سوئیچ (خودروهای دارای استوانه‌ی سوئیچ)

سوئیچ را وارد نموده و بچرخانید.

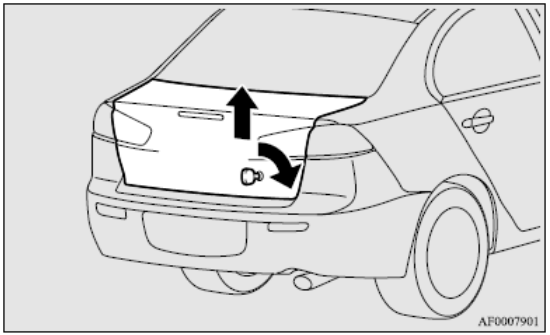

اقدام از داخل خودرو (خودروهای فرمان واقع در سمت چپ LHD)

ضامن آزاد کننده واقع در کنار صندلی راننده را بکشید.

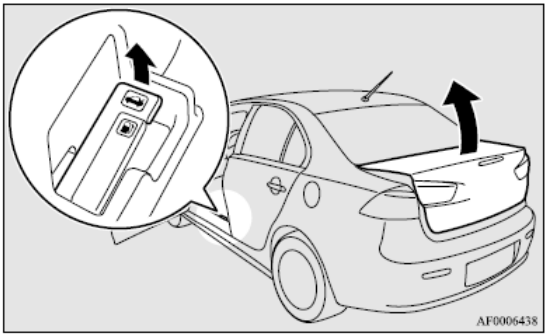

کیان باتری

اقدام از داخل خودرو (خودروهای فرمان واقع در سمت راست، RHD)

۱. خودرو را بطور کامل متوقف کنید.

۲. دکمه بازکن درب صندوق عقب را فشار دهید تا درب صندوق عقب باز شود. درب صندوق عقب کمی باز خواهد شد. آن را به بالا بکشید تا صندوق کاملاً باز شود.

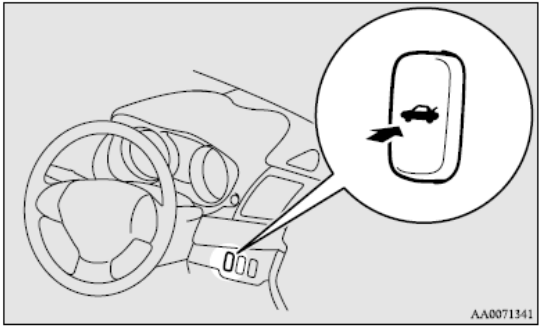

توجه:

- هنگامی که دکمه‌ی LOCK سیستم ورود بدون سوئیچ برای قفل کردن کلیه درب‌ها استفاده شد، فشردن دکمه‌ی UNLOCK درب صندوق عقب باعث باز شدن آن نخواهد شد.
  قبل از استفاده از دکمه‌ی UNLOCK درب صندوق عقب، می‌بایست دکمه‌ی UNLOCKسیستم ورود بدون سوئیچ را فشار بدهید.
  رجوع شود به «سیستم ورود بدون سوئیچ» در صفحات ۱-۶ و ۱-۴۱

استفاده از سوئیچ کنترل از راه دور (خودروهای دارای سیستم ورود بدون سوئیچ یا سیستم عملکرد بدون سوئیچ)

دکمه درب الکتریکی صندوق عقب (خودروهای دارای سیستم ورود بدون سوئیچ یا سیستم عملکرد بدون سوئیچ) یا دکمه «باز» روی درب صندوق عقب (خودروهای دارای سیستم عملکرد بدون سوئیچ) را فشار دهید. («سیستم ورود بدون سوئیچ» را در صفحات ۱-۶ و ۱-۴۱ یا «سیستم عملکرد بدون سوئیچ» در صفحه‌ی ۱-۱۲ ببینید)

درب خودرو کمی باز می‌شود. آن‌را به بالا بکشید تا کامل باز شود.

بستن

اگر خودرو مجهز به دستگیره‌ی درب صندوق عقب است، قبل از اینکه درب بطور کامل بسته شود، گیره درب صندوق عقب (A) را مطابق شکل به پایین بکشید و به آن اجازه حرکت بدهید.

به آرامی درب صندوق عقب را از بیرون ببندید تا کاملاً بسته شود.

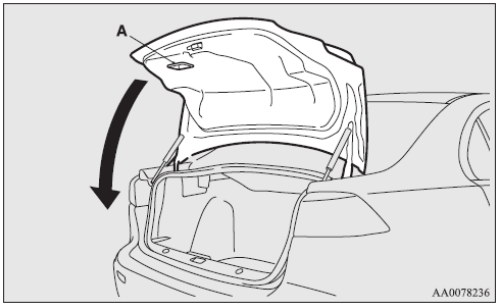

کیان باتری

احتیاط!

- هنگام بستن درب صندوق عقب، همواره دقت کنید که انگشت خود یا سایر افراد زیر درب صندوق عقب گیر نکند.
- در خودروهای دارای گیره درب صندوق عقب، برای جلوگیری از آسیب به بازو و دست، سعی در بستن صندوق عقب بدون رها کردن گیره‌ی درب نکنید.

توجه:

- جک‌ها (B) برای نگه داشتن درب صندوق عقب نصب می‌شوند. برای جلوگیری از آسیب یا عملکرد خطا،
  - o هنگام بستن درب صندوق عقب جک‌ها را لمس نکنید، نکشید و فشار ندهید.
  - o هیچ شی‌ای از جمله پلاستیک، نوار و غیره را به جک وصل نکنید.
  - o بند و غیره را دور جک‌ها نبندید.
  - o شی‌ای را روی جک‌ها آویزان نکنید.

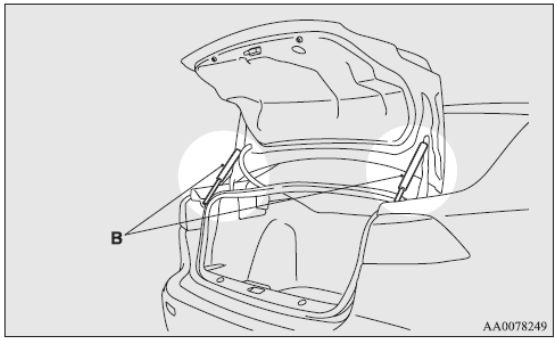

توجه:

- چراغ اتاق صندوق عقب هنگامی که درب آن باز می‌شود روشن شده و هنگام بسته شدن خاموش می‌شود.
- برای خودرو های دارای سیستم ورود بدون سوئیچ یا سیستم عملکرد بدون سوئیچ، چراغ اتاق صندوق عقب برای مدت مشخصی روشن می‌ماند و سپس بطور خودکار خاموش می‌شود. رجوع شود به «کاربرد قطع خودکار چراغ‌ها (چراغ‌های سقفی) » در صفحه‌ی ۵-۱۱۷

کیان باتری

سیستم هشدار امنیتی

سیستم آلارم امنیتی برای هشدار دادن به محیط اطراف از رفتاری مشکوک است که در هنگام باز شدن درب، درب صندوق عقب یا درب محفظه موتور در صورتی که خودرو توسط سیستم ورود بدون سوئیچ یا کاربری عملکرد بدون سوئیچ باز نشده باشد، از ورود غیر مجاز به خودرو توسط پخش صدای هشدار جلوگیری می‌کند.

همچنین، برای خودروهای مجهز به حسگر آلارم داخلی، آلارم هنگامی فعال می‌شود که یکی از شرایط زیر واقع شود.

- سعی در حرکت دادن غیر مجاز خودرو. (کاربرد تشخیص شیب خودرو)
- تشخیص حرکت درون خودرو (کاربرد تشخیص وارد شد به داخل)
- قطع شدن ارتباط باطری

سیستم امنیتی در حالت «فعال» قرار می‌گیرد.

هنگامی که تغییراتی در تنظیمات انجام می‌شود، لطفاً از روش لیست شده در بخش تغییر تنظیمات آلارم امنیتی در صفحه‌ی ۱-۶۰ مراجعه کنید.

احتیاط!
• اجزایی به سیستم آلارم امنیتی اضافه نکرده و آن‌را اصلاح نکنید. انجام این کار باعث خرابی در سیستم آلارم امنیتی خواهد شد.

توجه:

- سیستم آلارم در صورتی که توسط یک سوئیچ یا دکمه‌ی قفل مرکزی درب قفل شده باشد فعال نخواهد شد. (بجای سیستم ورود بدون سوئیچ یا کاربرد عملکرد بدون سوئیچ)

کیان باتری

- اگر پس از عملکرد قفل شدن و باز شدن با استفاده از سیستم ورود بدون سوئیچ یا کاربرد عملکرد بدون سوئیچ چراغ‌های راهنما چشمک نزدند ممکن از سیستم عیب پیدا کرده باشد.

  خودرو را توسط عاملیت مجاز **میتسوبیشی موتورز** معاینه نمایید.

  اگر کاربرد تایید (چشمک زدن چراغ‌های راهنما با قفل و باز کردن درب‌ها) غیر فعال باشد، چراغ‌های راهنما پس از عملکرد قفل و باز شدن چشمک نخواهند زد. رجوع شود به «سیستم ورود بدون سوئیچ» در صفحه ۱-۶، ۱-۴۱ و «اقدام توسط کاربرد عملکرد بدون سوئیچ» در صفحه ۱-۱۶ .

- سیستم آلارم امنیتی می‌تواند در شرایط زیر فعال شود.
  - استفاده از کارواش
  - حمل و نقل خودرو با فری
  - پارک کردن خودرو در پارک خودروی اتومات
  - جا گذاردن حیوان خانگی یا کودک در خودرو
  - باز گذاشتن دریچه‌ی سقفی یا شیشه
  - جاگذاشتن وسیله ای نا پایدار مثل یک اسباب بازی یا وسیله‌ی کوک شده در خودرو
  - تحت برخورد یا لرزش پیوسته قرار گرفتن بواسطه تگرگ یا رعد و برق

  بر اساس شرایط، کاربرد تشخیص شیب خودرو و کاربرد تشخیص ورود به خودرو را غیر فعال نمایید.

- حساسیت کاربرد تشخیص ورود به داخل قابل تنظیم می‌باشد. برای جزئیات بیشتر لطفاً با عاملیت مجاز **میتسوبیشی موتورز** تماس بگیرید.

کیان باتری

آلارم امنیتی چهار وضعیت دارد:

وضعیت آماده سازی سیستم (حدود ۲۰ ثانیه)

(بوق هشدار بطور متوالی بصدا در می‌آید و نشانگر امنیت (A) چشمک می‌زند)

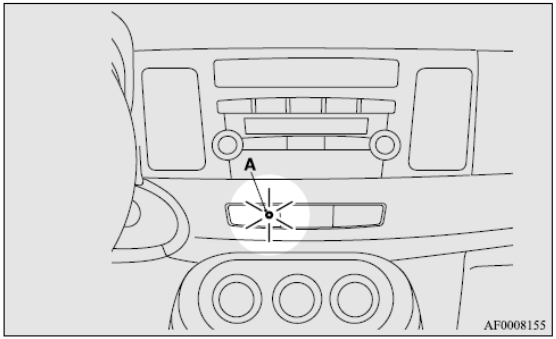

زمان آماده سازی سیستم از زمانی که در آن کلیه درب‌ها با فشردن دکمه‌ی LOCK روی سوئیچ کنترل از راه دور یا کاربرد عملکرد بدون سوئیچ آغاز شده و تا زمانی که وضعیت فعال سازی سیستم شروع به عمل می‌کند ادامه خواهد داشت. در طول این زمان، باز نمودن درب یا صندوق عقب بدون استفاده از سیستم ورود بدون سوئیچ یا کاربرد عملکرد بدون سوئیچ، و بدون به صدا در آمدن صدای هشدار (برای مثال هنگامی که چیزی را درون خودرو جا گذاشته‌اید یا متوجه باز بودن شیشه شوید) بطور موقت امکان پذیر خواهد بود.

وضعیت مسلح سیستم

(صدای بوق هشدار متوقف می‌شود و نشانگر امنیت به چشمک زدن ادامه می‌دهد و سریع‌تر می‌شود)

هنگامی که وضعیت آماده سازی به پایان رسید، وضعیت مسلح سیستم آغاز می‌شود.

اگر باز شدن غیر مجاز هر یک از درب‌ها، درب صندوق یا درب محفظه موتور در حین وضعیت مسلح تشخیص داده شد، آلارم برای هشدار به مردم اطراف خودرو جهت شرایط غیر عادی فعال می‌شود.

همچنین اگر حرکت غیر مجاز از خودرو و یا ورود غیر مجاز به خودرو تشخیص داده شود، آلارم فعال می‌شود.

فعال‌سازی آلارم

چراغ‌های راهنما چشمک می‌زنند و صدای آژیر برای ۳۰ ثانیه شنیده می‌شود.

رجوع شود به «فعال‌سازی آلارم» در صفحه‌ی ۱-۶۷ .

توجه:

- حتی اگر آلارم متوقف شود، در صورتی که عمل غیر مجاز دوباره انجام شود، آلارم نیز دوباره فعال خواهد شد.

کیان باتری

لغو سیستم

امکان لغو فعال‌سازی در حین وضعیت آماده سازی سیستم یا وضعیت مسلح سیستم وجود دارد.

بعلاوه امکان لغو آلارم در هنگامی که فعال شده است نیز وجود دارد.

رجوع شود به «لغو سیستم» در صفحه ۱-۶۶، «لغو آلارم» در صفحه‌ی ۱-۶۸

توجه:

هنگام قرض دادن خودرو به شخصی دیگر یا اجازه دادن رانندگی به فردی ناآشنا با سیستم آلارم امنیتی، حتماً توضیحات مناسب و کافی را در رابطه با سیستم آلارم امنیتی به فرد بدهید.

اگر فردی که با سیستم آلارم امنیتی نا آشنا است، قفل‌های درب‌های خودرو را باز کند، منجر به صدا دادن آلارم می‌شود، صدای آلارم باعث آزار مردم حاضر در اطراف می‌شود.

تغییر تنظیمات آلارم امنیت

امکان قرار دادن آلارم امنیتی بر روی حالت «فعال» و یا «غیر فعال» وجود دارد.

از دستورالعمل زیر پیروی کنید:

۱. سوئیچ را در وضعیت «قفل» قرار دهید. اگر موتور را با سوئیچ، استارت زده‌اید، سوئیچ را از سوئیچ استارت خارج کنید.

۲. دکمه‌ی چراغ را در وضعیت «خاموش» قرار دهید و درب خودرو را باز بگذارید.

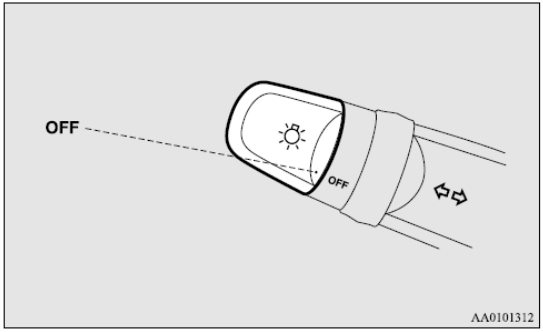

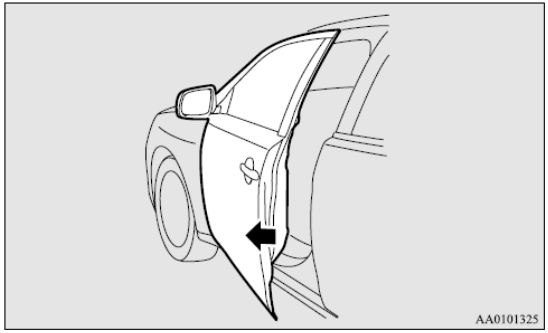

کیان باتری

۳. دسته‌ی برف پاک کن و آب پاش را به سمت خود کشیده و نگاه دارید.

(از آنجا که سوئیچ در وضعیت «قفل» است، مایع شیشه شوی پاشیده نمی‌شود)

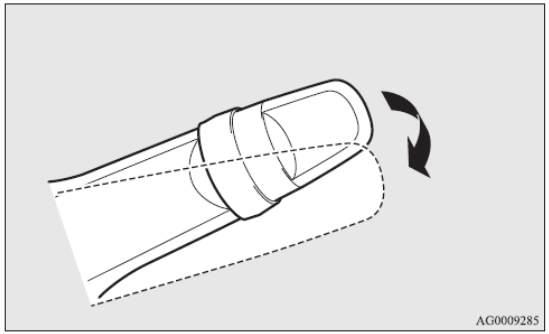

۴. پس از حدود ۱۰ ثانیه، بوق هشدار صدا می‌دهد. دسته‌ی برف پاک کن و آب پاش را به سمت خود نگاه دارید.

(اگر دسته‌ی برف پاک کن و آبپاش رها شد، حالت تغییر تنظیمات لغو می‌شود. برای انجام دوباره، مراحل را دوباره از مرحله‌ی ۳ انجام دهید)

۵. هنگامی که بوق هشدار متوقف می‌شود، در حالی که دسته‌ی برف پاک کن و آبپاش همچنان به سمت شما است، دکمه‌ی UNLOCK(A) را بر روی سوئیچ هوشمند برای انتخاب وضعیت تنظیم آلارم امنیتی فشار دهید.

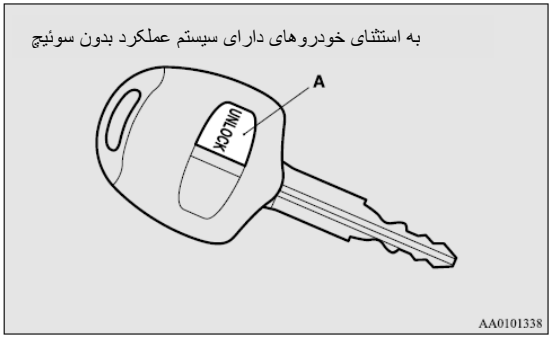

کیان باتری

حالت تنظیمات را می‌توان با فشردن دکمه‌ی UNLOCK تنظیم نمود. حالت انتخاب شده را می‌توان با شنیدن تعداد بوق‌های هشدار به صدا در آمده تایید نمود.

تعداد بوق‌های هشدار	حالت تنظیمات آلارم امنیت
۱	آلارم غیرفعال است
۲	آلارم فعال است

۶.هر یک از عملیات زیر برای خاتمه دادن به حالت تغییر تنظیمات می‌تواند استفاده شود.

- رها کردن دسته‌ی برف پاک کن و آبپاش
- بستن درب سمت راننده
- وارد نمودن سوئیچ به داخل مغزی سوئیچ استارت
- قرار دادن دکمه‌ی چراغ بر روی هر حالتی بجز «خاموش».
- به مدت ۳۰ ثانیه هیچ تغییری در تنظیمات انجام نشود.
- سوئیچ در حالت «قفل» (کلید خاموش) قرار داده شود (خودروهای دارای سیستم عملکرد بدون سوئیچ).

توجه:

- اگر فهم هر موردی در رابطه با اعمال تغییرات در تنظیمات سیستم آلارم امنیتی دشوار به نظر رسید، لطفاً با عاملیت مجاز **میتسوبیشی موتورز** مشورت نمایید.
- از جا گذاشتن وسایل قیمتی درون خودرو خودداری نمایید، حتی اگر سیستم آلارم امنیتی در حالت «فعال» قرار داشته باشد.

کیان باتری

از مراحل زیر برای تنظیم سیستم به حالت مسلح سیستم پیروی کنید.

۱. سوئیچ را در وضعیت «قفل» قرار دهید. اگر موتور را توسط سوئیچ راه اندازی نمودید، سوئیچ را از مغزی سوئیچ استارت خارج نمایید.

۲. از خودرو خارج شده و کلیه درب‌ها، درب صندوق عقب و درب محفظه موتور را ببندید.

۳. دکمه‌ی LOCK (A) را بر روی سوئیچ کنترل از راه دور سیستم ورود بدون سوئیچ یا سیستم عملکرد بدون سوئیچ و یا دکمه‌ی UNLOCK/ LOCK (B) درب راننده یا سرنشین جلو را فشار دهید.

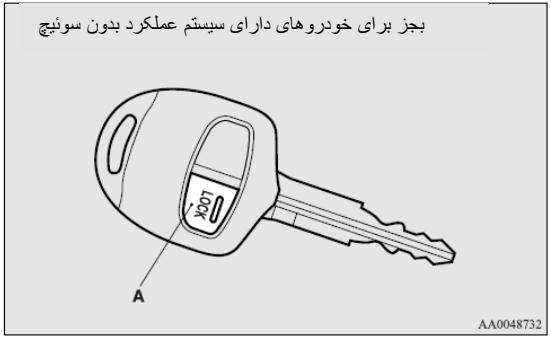

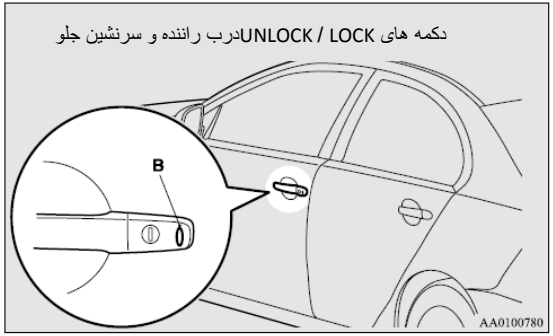

با قفل کردن خودرو توسط سیستم ورود بدون سوئیچ یا سیستم عملکرد بدون سوئیچ، وضعیت آماده سازی سیستم فعال خواهد شد.

نشانگر امنیتی (C) در پنل صدا برای تایید، چشمک می‌زند.

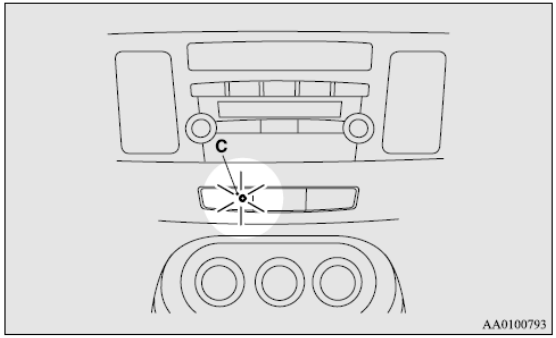

توجه:

- وضعیت آماده سازی سیستم هنگامی که درب‌ها توسط روشی بجز سیستم ورود بدون سوئیچ یا کاربرد عملکرد بدون سوئیچ قفل شده باشند، فعال نخواهند شد. (به عنوان مثال یک سوئیچ یا دکمه قفل مرکزی درب)
- اگر درب محفظه موتور باز باشد نشانگر امنیتی روشن خواهد شد، و سیستم وارد وضعیت مسلح خود نخواهد شد.

  هنگامی که درب محفظه موتور بسته می‌شود، سیستم وارد حالت آماده سازی خواهد شد، و پس از حدود ۲۰ ثانیه سیستم وارد حالت مسلح خود خواهد شد.

۴. پس از حدود ۲۰ ثانیه، هنگامی که چشمک زدن نشانگر امنیتی شروع به آهسته تر شدن می‌کند، حالت مسلح سیستم وارد عمل می‌شود.

   نشانگر امنیتی در حین حالت مسلح خود به چشمک زدن ادامه می‌دهد.

توجه:

- سیستم آلارم امنیتی هنگامی که افراد در حال وارد شدن به خودرو بوده یا هنگامی که شیشه‌ها باز هستند امکان دارد فعال شود. برای جلوگیری از فعالیت غیر منتظره‌ی آلارم، هنگامی که افراد به خودرو وارد می‌شوند، سیستم را به وضعیت مسلح خود تنظیم نکنید.
- از جا گذاشتن وسایل قیمتی در خودرو خود داری کنید، حتی اگر سیستم آلارم امنیتی در وضعیت «فعال» تنظیم شده باشد.

کیان باتری

فعال‌سازی کاربرد تشخیص شیب خودرو و کاربرد تشخیص ورود به خودرو

کاربرد تشخیص شیب خودرو و کاربرد تشخیص ورود به خودرو هنگام پارک نمودن در پارک-خودروی خودکار، یا جاگذاشتن حیوانات خانگی در خودرو و یا اندکی بازگذاشتن شیشه‌ی خودرو می‌تواند غیر فعال شود.

۱. سوئیچ را در وضعیت «قفل» قرار دهید. اگر موتور را با سوئیچ راه اندازی نمودید، سوئیچ را از مغزی سوئیچ استارت خارج کنید.
۲. دسته برف پاک کن و آبپاش را به بالا برده و در موقعیت "MIST" برای حدود ۳ ثانیه نگاه دارید. بوق هشدار یک‌بار به صدا در آمده و کاربرد غیر فعال می‌شود.

برای فعال‌سازی دوباره‌ی کاربرد، دسته‌ی برف پاک کن و آبپاش را در موقعیت "MIST" برای ۳ ثانیه قرار دهید.

بوق هشدار دوبار شنیده شده و کاربرد فعال می‌شود.

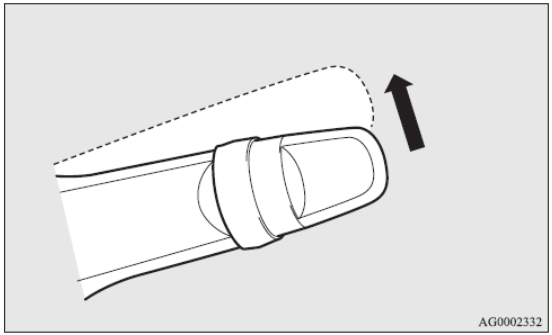

توجه:

- در صورت انجام اقدامات زیر، کاربرد دوباره فعال‌سازی خواهد شد.
  - قفل درب‌ها را با استفاده از سیستم ورود بدون سوئیچ یا کاربرد عملکرد بدون سوئیچ باز نمایید.
  - سوئیچ را در وضعیت «باز» یا "ACC" قرار دهید.

کیان باتری

لغو نمودن سیستم

روش‌های زیر برای لغو سیستم هنگامی که سیستم در وضعیت آماده سازی و یا وضعیت مسلح خود قرار دارد بکار می‌روند.

- فشردن دکمه‌ی UNLOCK روی سوئیچ کنترل از راه دور
- چرخاندن سوئیچ بر روی وضعیت «باز».
- باز نمودن هر یک از درب‌ها یا وارد کردن سوئیچ درون مغزی سوئیچ استارت هنگامی که سیستم در وضعیت آماده سازی خود قرار دارد.
- نگاه داشتن سوئیچ هوشمند و فشردن دکمه‌ی روی درب راننده یا درب سرنشین جلو برای باز کردن قفل درب‌ها (خودروهای دارای سیستم عملکرد بدون سوئیچ)

توجه:

- اگر درب محفظه موتور یا درب صندوق عقب در حین شرایط آماده سازی سیستم باز شود، شرایط آماده سازی به حالت تعلیق در خواهد آمد.
  اگر درب محفظه موتور یا درب صندوق عقب بسته شوند، سیستم به شرایط آماده سازی خود باز خواهد گشت.
- اگر اتصالات باطری هنگامی که سیستم در وضعیت آماده سازی خود است، جدا شوند، حافظه پاک‌سازی خواهد شد.
- امکان ثبت تا ۸ سوئیچ کنترل از راه دور برای سیستم ورود بدون سوئیچ و ۴ سوئیچ کنترل از راه دور برای سیستم عملکرد بدون سوئیچ وجود دارد.
  پس از ثبت شدن سوئیچ‌ها، هر یک از سوئیچ‌های کنترل از راه دور، بجز سوئیچی که برای فعال‌سازی سیستم استفاده شده است، می‌تواند برای لغو سیستم مورد استفاده قرار بگیرد.

اگر قصد ثبت نمودن سوئیچ کنترل از راه دور اضافی را دارید، لطفاً با عاملیت مجاز **میتسوبیشی موتورز** تماس بگیرید.

- فاصله‌ی فعال‌سازی برای سیستم عملکرد بدون سوئیچ حدود ۴ متر می‌باشد.
  اگر قفل کردن یا باز کردن خودرو با فشردن دکمه‌ی سوئیچ در فاصله‌ی صحیح از خودرو مقدور نبود و یا فعال یا غیر فعال‌سازی سیستم آلارم امنیتی در فاصله‌ی صحیح از خودرو ممکن نباشد، باطری سوئیچ نیاز به تعویض دارد.
  باطری را توسط عاملیت مجاز **میتسوبیشی موتورز** تعویض نمایید.
- اگر دکمه‌ی UNLOCK یا دکمه‌ی LOCK/UNLOCK درب راننده یا سرنشین جلو فشرده شود و در مدت ۳۰ ثانیه هیچ دری باز نشود، درب‌ها بطور خودکار دوباره قفل خواهند شد. در این شرایط، وضعیت آماده سازی سیستم فعال خواهد شد.
- زمان میان فشردن دکمه‌ی UNLOCK و قفل شدن خودکار درب‌ها قابل تنظیم می‌باشد. لطفاً با عاملیت مجاز **میتسوبیشی موتورز** مشورت نمایید.

فعال‌سازی آلارم

هنگامی که سیستم در وضعیت مسلح خود قرار دارد، در شرایط زیر و اگر قفل خودرو باز شود و یا اگر هر یک از درب‌ها، درب صندوق عقب، درب محفظه موتور جلو توسط روشی بجز فشردن دکمه‌ی UNLOCK سیستم ورود بدون سوئیچ یا کاربرد عملکرد بدون سوئیچ باز شود، سیستم فعال خواهد شد.

۱. آلارم برای حدود ۳۰ ثانیه فعال خواهد شد. چراغ‌های راهنما چشمک زده و صدای آژیر متناوباً به صدا در خواهد آمد

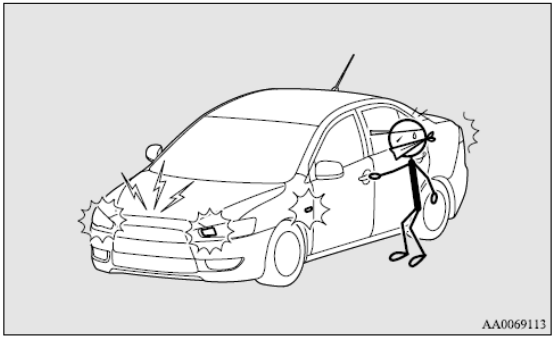

۲. حتی اگر آلارم متوقف شود، در صورتی که دوباره اعمالی غیر مجاز انجام شود، آژیر به صدا در خواهد آمد.

توجه:

- در حین عملیات آلارم، آلارم در صفحه نمایش در نمایشگر چند اعلانی نشان داده خواهد شد.

Type 1

Type 2

کیان باتری

لغو آلارم

امکان متوقف نمودن فعال‌سازی آلارم با استفاده از روش‌های زیر وجود دارد:

- فشردن دکمه‌ی LOCK /UNLOCKروی سوئیچ کنترل از راه دور.
  (پس از فشردن دکمه‌ی LOCK، بعد از آنکه وضعیت آماده سازی سیستم یک‌بار دیگر فعال شده باشد، خودرو قفل شده و کلیه درب‌ها بسته خواهند شد)
- چرخاندن سوئیچ در وضعیت «باز».
- نگاه‌داشتن سوئیچ هوشمند و انجام هر یک از اقدامات زیر (خودروهای مجهز به سیستم عملکرد بدون سوئیچ) :
  - قفل نمودن درب‌ها با فشردن دکمه‌ی LOCK/UNLOCKدرب راننده یا درب سرنشین جلو.
  - فشردن دکمه‌ی باز کردن صندوق عقب.

توجه:

- هنگامی که سوئیچ بر وضعیت «باز» قرار می‌گیرد، بوق هشدار ۴ بار به صدا در می‌آید. این عملیات نشانگر این است که آلارم در حالی که خودرو پارک می‌شود فعال شده است.
  لطفاً درون خودرو را جهت تایید دزدیده نشدن وسایل بازدید نمایید.
- حتی اگر باطری جدا شود، حافظه‌ی فعال‌سازی آلارم پاک نخواهد شد.

کنترل شیشه‌ی برقی

شیشه‌ی الکتریکی تنها با قرار دادن سوئیچ در وضعیت «باز» عمل خواهد نمود.

دکمه‌ی کنترل شیشه‌ی الکتریکی

با فشردن هر یک از دکمه‌ی های شیشه، شیشه‌ی مربوطه باز یا بسته خواهد شد.

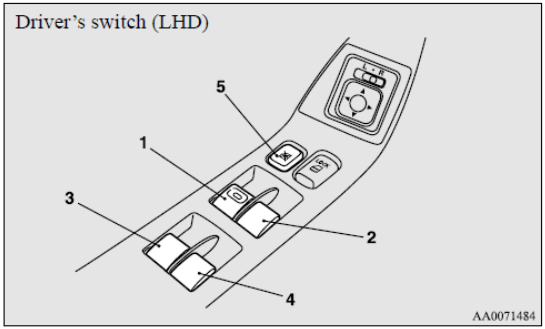

کیان باتری

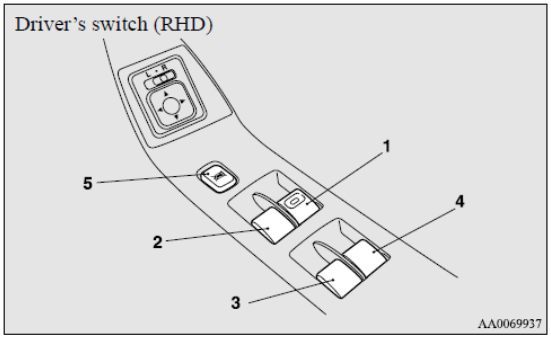

۱. شیشه‌ی درب راننده
۲. شیشه‌ی درب سرنشین جلو
۳. شیشه‌ی درب عقب، چپ
۴. شیشه‌ی درب عقب، راست
۵. دکمه‌ی LOCK

هشدار!

- قبل از اعمال کنترل شیشه‌ی الکتریکی، اطمینان حاصل کنید که چیزی با عملکرد شیشه گیر نمی‌کند (سر، دست، انگشت و غیره).
- هرگز خودرو را بدون جدا نمودن سوئیچ ترک نکنید.
- هرگز کودک (یا هر فرد دیگری که قادر به عملکرد مطمئن کنترل شیشه‌ی الکتریکی نمی‌باشد) را تنها در خودرو تنها نگذارید.
- کودک ممکن است با دکمه‌ی شیشه بازی کند در حالی که احتمال گیر کردن دست‌ها یا سر در شیشه وجود دارد.

دکمه های درب سمت راننده

با استفاده از این دکمه‌ها می‌توان تمام شیشه‌ها را کنترل کرد. هر شیشه را با دکمه‌ی مربوطه‌اش می‌توان باز یا بسته کرد. دکمه را به سمت پایین فشار دهید تا شیشه باز شود و آن را به بالا بکشید تا شیشه بالا رود. اگر دکمه‌ی شیشه درب سمت راننده به طور کامل تا بالا کشیده یا به پایین فشرده شود، شیشه به طور خودکار عمل می‌کند. اگر می‌خواهید حرکت شیشه را متوقف کنید، به آرامی دکمه را در جهت مخالف ببرید.

دکمه های درب سمت سرنشین

دکمه های درب سمت سرنشین می‌توانند برای کنترل شیشه‌ی درب متناظر با دکمه بکار روند. دکمه را برای باز کردن شیشه به پایین فشار دهید و برای بستن آن به بالا بکشید.

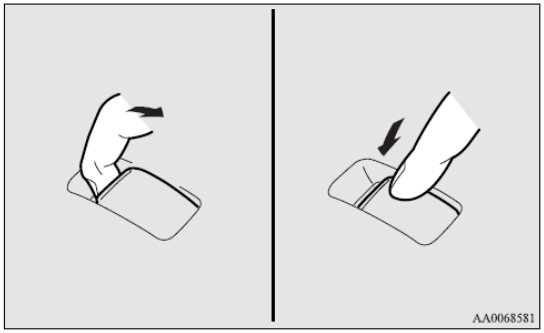

کیان باتری

توجه:

- عملکرد پی در پی سیستم در حالی که موتور خاموش است منجر به تخلیه‌ی باطری خواهد شد. دکمه های شیشه الکتریکی را تنها در صورت روشن بودن موتور بکار ببرید.

دکمه‌ی LOCK

هنگامی که این دکمه بکار می‌رود، دکمه های سرنشین نمی‌توانند شیشه های درب‌های خود را باز و بسته کنند و همچنین دکمه شیشه‌ی راننده نیز تنها شیشه‌ی درب خود را می‌تواند باز یا بسته نماید.

برای باز کردن قفل، یک‌بار دیگر آن‌را فشار دهید.

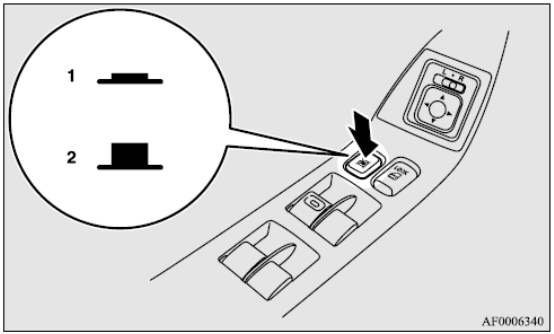

۱. قفل کردن

۲. باز کردن

هشدار!

- ممکن است کودک با دکمه بازی کند در حالی که خطر گیر کردن دست‌ها و سر او در شیشه وجود داشته باشد. هنگام رانندگی با سرنشین کودک، لطفاً دکمه‌ی LOCK شیشه را برای غیر فعال کردن دکمه های سرنشینان فشار دهید.

کیان باتری

کاربرد زمان‌سنج

شیشه‌ی درب می‌تواند تا ۳۰ ثانیه پس از متوقف شدن موتور باز یا بسته شود.

با این حال به محض اینکه درب راننده یا سرنشین جلو باز می‌شود، شیشه‌ها نمی‌توانند باز و بسته شوند.

مکانیزم ایمنی (فقط شیشه‌ی درب راننده)

اگر دست یا سر در شیشه‌ی بسته شده گیر کند، شیشه بطور خودکار پایین می‌رود.

با این حال مراقب باشید هیچ کس سر یا دست خود را هنگام بسته شدن شیشه‌ی درب، بیرون نبرده باشد.

شیشه‌ی پایین آمده پس از چند ثانیه دوباره بسته خواهد شد.

هشدار!

- اگر مکانیزم ایمنی ۳ دفعه یا بیشتر بطور پی در پی عمل کند، این مکانیز بطور موقت لغو خواهد شد.
  اگر دست یا سر میان آن گیر کرده باشد، جراحتی جدی می‌تواند رخ دهد.

احتیاط!

- مکانیز امنیتی تنها قبل از کاملاً بسته شدن شیشه لغو می‌شود. این حالت به شیشه اجازه می‌دهد تا بطور کامل بسته شود؛ لذا بسیار مراقب باشید که انگشتی در شیشه گیر نکند.
- مکانیز امنیت هنگامی که دکمه کشیده شود غیر فعال می‌شود؛ لذا بسیار مراقب باشید که انگشتان در قسمت باز شیشه‌ی درب گیر نیافتند.

کیان باتری

توجه:

- در صورتی که شرایط رانندگی یا دیگر شرایط باعث وارد آمدن ضربه ای مشابه حالت گیر کردن انگشت یا سر شوند مکانیزم ایمنی می‌تواند فعال شود.
- اگر مکانیزم ایمنی ۳ بار یا بیشتر فعال شود، مکانیزم لغو شده و شیشه‌ی درب درست بسته نخواهد شد.

در چنین حالتی اعمال زیر باید انجام شوند تا شرایط را اصلاح نمایید. اگر شیشه باز باشد، مکرراً دکمه شیشه‌ی مربوطه را بالا بکشید تا شیشه بطور کامل بسته شود. در طی این عمل، دکمه را رها کرده، دکمه را یک‌بار دیگر بالا برده و برای حداقل ۱ ثانیه نگاه دارید، سپس آن‌را رها کنید. اکنون قادر به کار کردن با شیشه‌ها در شرایط عادی خواهید بود.

دریچه سقفی

دریچه سقفی می‌تواند تنها در حالتی سوئیچ در وضعیت «باز» باشد بکار برده شود.

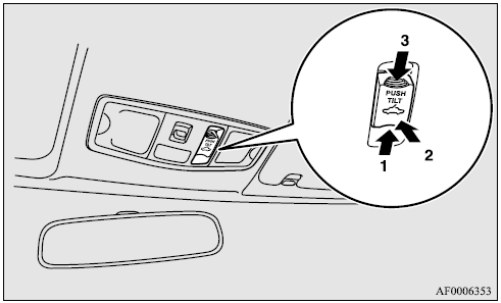

۱. باز کردن
۲. خم کردن به بالا
۳. بستن، خم کردن به پایین

برای بازکردن، دکمه (۱) را فشارید

برای متوقف کردن حرکت دریچه، دکمه (۲) یا (۳) را فشار بدهید.

توجه:

- دریچه سقفی بطور خودکار درست قبل از قرار گرفتن در موقعیت کاملاً باز متوقف می‌شود.

  برای کاملاً باز کردن آن، دکمه را دوباره فشار بدهید.

کیان باتری

برای بستن، دکمه (۳) را فشار بدهید.

برای توقف حرکت دریچه، دکمه (۱) یا (۲) را فشار بدهید.

برای خم کردن به بالا دکمه (۲) را فشار بدهید.

گوشه‌ی عقبی دریچه سقفی برای تهویه بالا می‌رود.

برای خم کردن به پایین، دکمه (۳) را فشار بدهید.

هشدار!

- در هنگام رانندگی، سر، دست‌ها یا هر چیز دیگر را از دریچه‌ی سقفی بیرون نبرید.
- هرگز کودک (یا هر شخص دیگری که توانایی عملکرد مطمئن با دکمه دریچه سقفی را ندارد) در خودرو تنها نگذارید.
- قبل از کار کردن با دریچه سقفی، مطمئن شوید که وسیله ای میان آن گیر نخواهد نمود (از جمله سر، دست، انگشت و غیره).

کاربرد زمان‌سنج

دریچه‌ی سقفی می‌تواند تا ۳۰ ثانیه بعد از قرار گرفتن سوئیچ از وضعیت «باز» به موقعیت "ACC" یا «قفل»، باز یا بسته شود. اگر درب راننده در این مدت زمان باز بماند، دریچه سقفی می‌تواند برای ۳۰ ثانیه ی دیگر باز یا بسته بماند.

با این وجود به محض اینکه درب راننده بسته شود، دریچه‌ی سقفی غیر فعال خواهد شد.

مکانیزم ایمنی

اگر دست یا سر در دریچه‌ی درحال بسته شدن گیر کند، دریچه بطور خودکار دوباره باز می‌شود.

با این حال، مراقب باشید که سر یا دست خود را در حال باز کردن یا بستن دریچه بیرون از آن قرار نداده باشد.

دریچه‌ی باز شده پس از چند ثانیه دوباره قابل بکارگیری خواهد بود.

اگر مکانیزم ایمنی ۵ بار یا بیشتر بطور پی در پی فعال شود، بسته شدن عادی دریچه لغو خواهد شد.

به عنوان یک اقدام اضطراری، می‌توان دریچه را ذره ذره تا بسته شدن کامل آن با فشردن پی در پی دکمه (۲) بست.

پس از انجام اقدام اضطراری، با عاملیت مجاز **میتسوبیشی موتورز** مشورت نمایید.

توجه:

- در صورتی که شرایط رانندگی یا دیگر شرایط منجر شود که دریچه در معرض اعمال ضربه فیزیکی‌ای مشابه گیر کردن دست یا سر قرار گیرد، مکانیزم ایمنی فعال خواهد شد.

احتیاط!

- مکانیزم ایمنی درست قبل از کاملاً بسته شدن دریچه سقفی لغو می‌شود. این امر اجازه‌ی بسته شدن کامل را به دریچه می‌دهد.
  لذا کاملاً مراقب باشید که انگشتان در دریچه‌ی سقفی گیر نیافتند.

کیان باتری

توجه:

- دریچه‌ی سقفی درست قبل از باز شدن کامل آن متوقف می‌شود.
  اگر خودرو با دریچه در این موقعیت در حالت حرکت باشد، ضربه‌ی باد کمتر از حالتی است که دریچه کاملاً باز است.
- هنگام رها کردن خودرو، اطمینان حاصل کنید که دریچه سقفی را بسته‌اید و سوئیچ را خارج نموده‌اید.
- با دریچه سقفی را در حالتی که یخ زده و بسته شده است (پس از بارش باران یا در طی سرمای شدید) کار نکنید.
- اثاثیه سنگین بر روی دریچه سقفی قرار نداده و یا بر روی آن ننشینید.
- دکمه را به محض اینکه دریچه کاملاً بسته یا کاملاً باز شد رها کنید.
- اگر پس از بکارگیری دکمه دریچه، قادر به عملکرد نبود، دکمه را رها کرده و چک کنید که چیزی توسط آن گیر نکرده باشد. اگر چیزی گیر نکرده بود، دریچه را توسط عاملیت مجاز **میتسوبیشی موتورز** بازدید نمایید.
- بسته به مدل‌های حمل کننده های چوب اسکی، یا باربند، ممکن است دریچه سقفی هنگامی که به بالا خم شده باشد با آن‌ها در تماس قرار بگیرد. اگر چنین باربند، یا حمل کننده‌ی چوب اسکی استفاده می‌کنید احتیاط کنید.
- اطمینان حاصل کنید که در هنگام شستشوی خودرو یا ترک نمودن آن، دریچه‌ی سقفی بسته باشد.
- مراقب باشید که روی لاستیک آب بندی دریچه (لاستیک سیاه) از واکس استفاده نکنید. اگر به واکس آلوده شود، قادر به آب بندی هوا نخواهد بود.
- پس از شستشوی خودرو یا بعد از رنگ کاری آن، آب روی دریچه را قبل از استفاده از آن پاک کنید.
- استفاده‌ی پی در پی دریچه‌ی سقفی با موتور خاموش، باعث تخلیه‌ی باطری می‌شود. دریچه را در حالی که موتور روشن است بکار ببرید.

کیان باتری

سایه‌بان سقفی (سانشید)

سایه‌بان را بطور دستی بلغزانید تا آن‌را باز یا بسته نمایید.

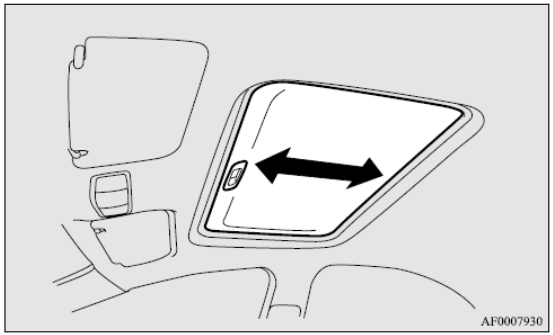

احتیاط!
• مراقب باشید که هنگام بستن آن، دست گیر نکند.

توجه:

- مراقب باشید که قبل از بستن سایه‌بان، دریچه سقفی را به پایین خم کرده باشید.
- در حالی که دریچه سقفی باز باشد، سایه‌بان را نمی‌توان بست.

کیان باتری

فصل دوم

صندلی و کمربند

کیان باتری

صندلی

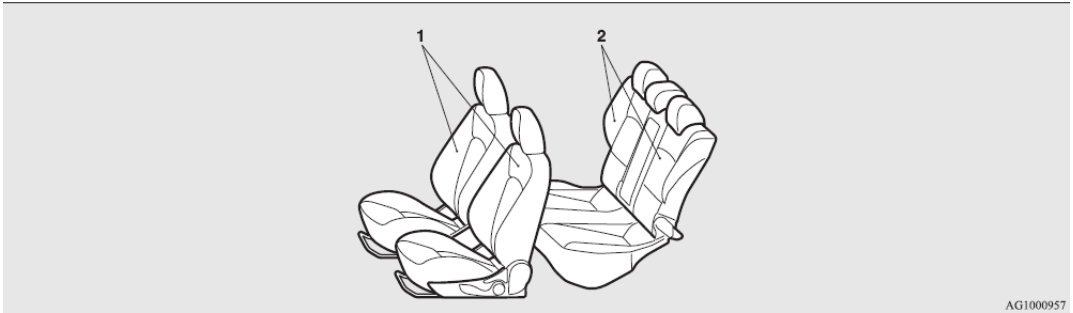

۱. صندلی جلو

- تنظیم صندلی به جلو و عقب صفحه ۲-۴
- تنظیم زاویه‌ی پشتی صندلی صفحه ۲-۵
- تنظیم ارتفاع صندلی (تنها در سمت راننده) صفحه ۲-۶
- صندلی‌های دارای گرم کن ص ۲-۷

۲.صندلی عقب

- تا کردن صندلی به جلو صفحه ۲-۸
- دسته صندلی ص ۲-۹

کیان باتری

تنظیم صندلی

صندلی راننده را به طوری تنظیم کنید که احساس راحتی نمایید و به پدال‌ها، فرمان، کلید ها و ... دسترسی داشته باشید. همچنین میدان دید خوب و واضحی فراهم شود.

هشدار!

- هرگز در حین رانندگی صندلی را تنظیم نکنید. چرا که موجب از دست دادن کنترل بر روی خودرو شده و به تصادف منجر خواهد شد. پس از تنظیم صندلی از قفل شدن آن در جای خود با حرکت دادن آن به جلو و عقب بدون استفاده از مکانیزم تنظیم، اطمینان حاصل کنید.
- هرگز به سرنشینان و کودکان اجازه‌ی حرکت در نواحی از خودرو که فاقد صندلی یا کمربند است را ندهید و اطمینان حاصل نمایید که کلیه سرنشینان بر روی صندلی بوده و کمربند خود را بسته‌اند و در صورتی که سرنشین کودک وجود دارد، در محل مخصوص به کودک قرار داده شود.
- برای کاهش احتمال آسیب بدنی در حوادثی از قبیل برخورد و یا ترمز ناگهانی، پشتی صندلی‌ها باید در حین حرکت در حالت عمودی و قائم قرار داده شوند. ایمنی صندلی‌ها در حالت غیر قائم پشتی صندلی به شدت پایین می‌آیند. در این حالت احتمال سر خوردن سر نشین از زیر کمربند ایمنی وجود دارد که به آسیب‌های جدی منجر می‌شود.

احتیاط!

- برای عملکرد درست و مطمئن اطمینان حاصل کنید که تنظیم صندلی‌ها توسط یک بزرگسال و یا با نظارت او انجام گرفته است.
- هنگام رانندگی میان کمر خود و پشتی صندلی از بالشتک استفاده ننمایید. استفاده از بالشتک بعنوان پشتی تأثیر محافظ سر را در هنگام تصادف کاهش می‌دهد.
- هنگام جابجا کردن صندلی به جلو و عقب مراقب گیر کردن دست و پای خود باشید.

کیان باتری

صندلی جلو

تنظیم صندلی به جلو و عقب

نوع دستی

اهرم تنظیم صندلی را بکشید، صندلی را به جلو و عقب تنظیم نموده و اهرم را رها

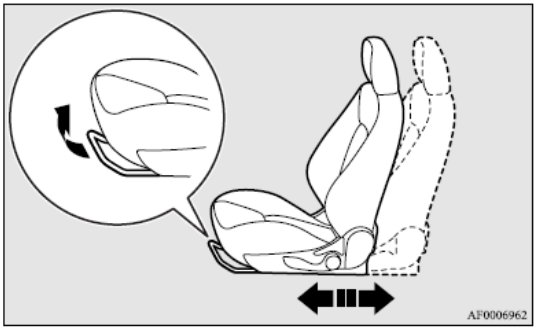

کنید.

هشدار!

- برای اطمینان از قفل شدن مطمئن صندلی، بدون استفاده از اهرم تنظیم سعی کنید صندلی را به عقب و جلو حرکت دهید.

نوع برقی (فقط سمت راننده)

صندلی را بوسیله ی کلید نشان داده شده تنظیم نمایید

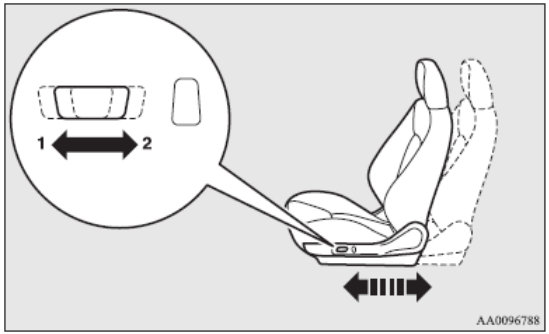

۱. تنظیم به جلو
۲. تنظیم به عقب

توجه:

- برای جلوگیری از ضعیف شدن باطری، پس از روشن نمودن موتور اقدام به تنظیم اتوماتیک نمایید.

کیان باتری

تغییر زاویه پشت صندلی

نوع دستی:

برای تنظیم زاویه پشت صندلی، کمی به جلو رفته، اهرم قفل پشت صندلی را کشیده و سپس با فشار کمر، زاویه دلخواه را تنظیم و اهرم را رها نمایید. پشت صندلی در زاویه‌ی دلخواه قفل خواهد شد.

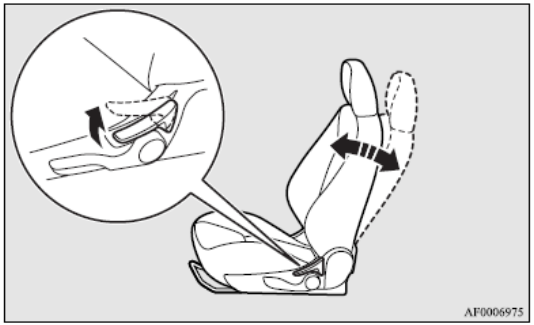

احتیاط!
• مکانیزم تغییر زاویه پشت صندلی، فنری می‌باشد و باعث می‌شود که هنگام کشیدن اهرم قفل، صندلی دوباره به حالت قائم بازگردد. هنگام استفاده از اهرم به پشت صندلی نزدیک شوید و یا با دست حرکت بازگشتی آن را کنترل نمایید.

نوع برقی (فقط سمت راننده)

زاویه پشت صندلی را با استفاده از کلید مطابق فلش‌های نشان داده شده در شکل تنظیم کنید.

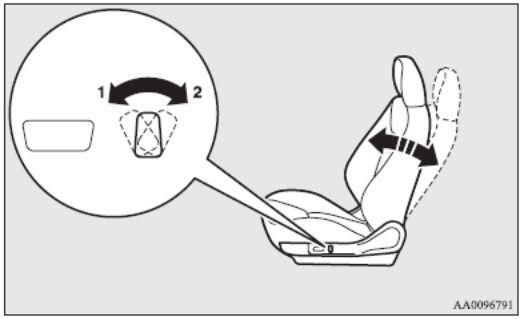

۱. تغییر زاویه به جلو
۲. تغییر زاویه به عقب

توجه:

- برای جلوگیری از ضعیف شدن باطری، پس از روشن نمودن موتور اقدام به تنظیم اتوماتیک نمایید.

کیان باتری

تنظیم ارتفاع صندلی (فقط سمت راننده)

نوع دستی

با بالا و پایین کردن اهرم بطور متناوب اقدام به بالا و پایین کردن صندلی نمایید

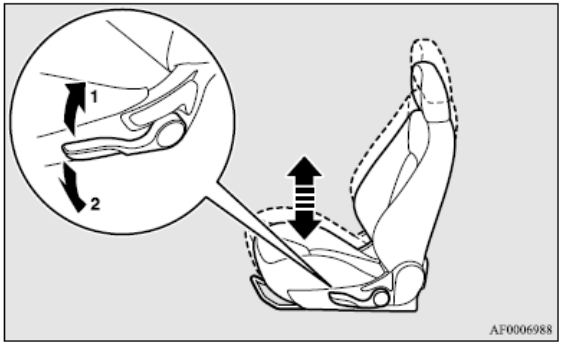

۱. بالا بردن
۲. پایین آوردن

نوع برقی

برای تنظیم ارتفاع صندلی از کلید نشان داده شده در شکل استفاده نمایید.

توجه:

- برای جلوگیری از ضعیف شدن باطری، پس از روشن نمودن موتور اقدام به تنظیم اتوماتیک نمایید.

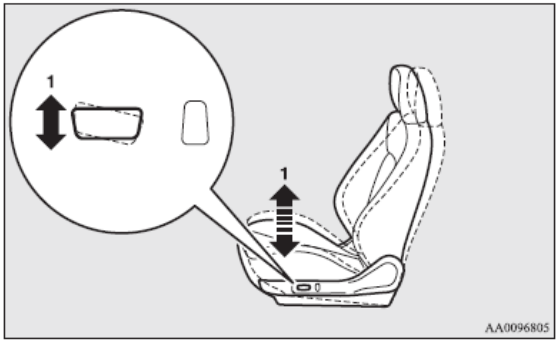

۱. برای بالا و پایین بردن جلوی صندلی

کیان باتری

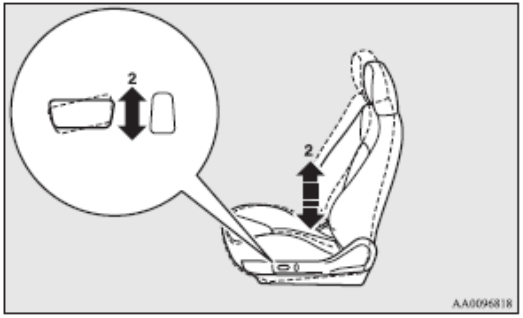

۲. برای حرکت دادن قسمت انتهایی صندلی به بالا و پایین

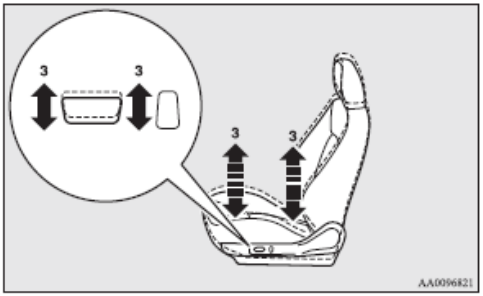

۳. برای حرکت دادن کل صندلی به بالا و پایین

صندلی‌های دارای گرمکن

صندلی‌های دارای گرمکن می‌توانند در حالت سوئیچ باز عمل کنند. کلید را در وضعیت نشان داده شده توسط فلش‌ها قرار دهید.

چراغ نشان دهنده‌ی A هنگامی که گرمکن روشن است نورافشانی می‌کند.

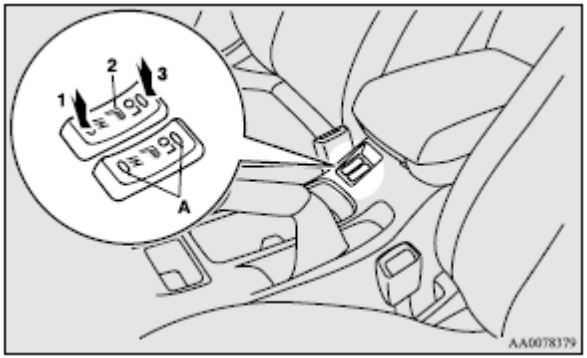

۱. گرم کن در درجه زیاد (HI) (برای گرم کردن سریع)

۲. گرم کن خاموش

۳. گرم کن در درجه کم (LO)(برای گرم نگاه داشتن صندلی)

احتیاط!
• در زمان عدم استفاده، گرمکن را خاموش نمایید.

کیان باتری

احتیاط!

- برای گرم کردن سریع از حالت HI استفاده نمایید.

پس از گرم شدن صندلی، دکمه را در حالت LO تنظیم کنید تا آن‌را گرم نگاه دارد.

هنگام استفاده از گرم کن صندلی، نوسان‌های خفیفی در دمای صندلی احساس خواهد شد، که مربوط به نحوه عملکرد ترموستات داخلی گرمکن بوده و نشان دهنده‌ی خرابی دستگاه نمی‌باشد.

- اگر افراد ذکر شده در زیر از صندلی دارای گرمکن استفاده نمایند ممکن است گرمای زیادی احساس کرده و یا سوختگی‌های خفیفی را تجربه کنند (مانند تاول و قرمزی پوست) :

o کودکان، کهن‌سالان و یا افراد بیمار
o فرد با پوست حساس
o فرد با خستگی مفرط
o فرد تحت تأثیر الکل یا داروهای خواب آور (داروهای سرماخوردگی و غیره)

- از قرار دادن اشیاء سنگین بر روی صندلی و فرو کردن اشیاء تیز درون صندلی خودداری کنید.
- در حین کار گرم کن صندلی، از پتو، بالشتک و دیگر مواد با خواص عایق حرارتی بر روی صندلی استفاده نکنید چرا که منجر به گرم شدن بیش از حد گرم کن می‌شود.
- هنگام تمیز کردن صندلی از بنزن، کروسن، بنزین، الکل یا دیگر مواد حلال ارگانیک استفاده ننمایید: این مواد ممکن است به سطح صندلی و یا المنت گرمکن آسیب برسانند.
- در صورت ریخته شدن آب یا سایر مایعات بر روی صندلی، قبل از روشن کردن گرم کن، محل را کاملاً خشک نمایید.
- در صورت مشاهده‌ی کارکرد نامناسب از گرم کن، فوراً آن را خاموش نمایید.

صندلی عقب

تا کردن صندلی به جلو

اتاقک سرنشین و قسمت وسایل عقب خودرو را می‌توان با تا کردن صندلی به جلو به هم متصل نمود. که برای حمل اشیاء بلند قابل استفاده خواهد بود.

کلید های چپ و /یا راست (A) را فشرده و پشت صندلی عقب را به جلو خم کنید. اطمینان حاصل کنید که در هنگام بازگشت آن به حالت اولیه، صندلی در جای خود دوباره قفل شود.

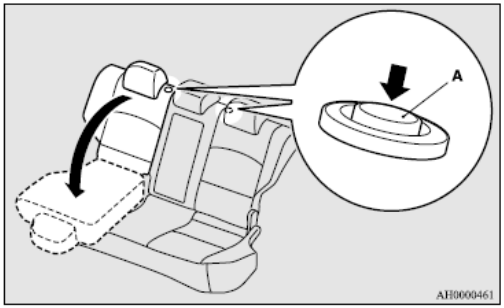

کیان باتری

هشدار!

- پس از بازگرداندن پشت صندلی به حالت قائم خود، از قفل شدن و ایمن شدن صندلی در جای خود اطمینان حاصل نمایید.
همچنین اطمینان حاصل نمایید که کمربندهای ایمنی عقب در جلوی صندلی بوده و در پشت آن گیر نکرده باشند.

دسته‌ی صندلی

برای استفاده از دسته‌ی صندلی، آن‌را به جلو خم کنید.
برای بازگرداندن به حالت اولیه، آن‌را تا جایی به عقب فشار دهید تا در میان صندلی‌ها جای بگیرد.

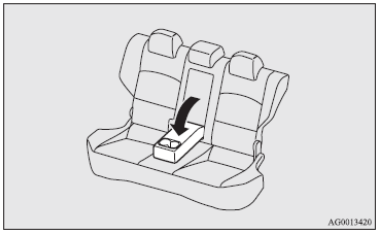

توجه:

- سطح فوقانی دسته‌ی صندلی مجهز به جا لیوانی برای سرنشینان عقب می‌باشد.
به قسمت «جا لیوانی» در صفحه‌ی ۵ -۱۲۶ مراجعه شود.

کیان باتری

محافظ سر

هشدار!

- رانندگی بدون محافظ سر برای شما و سرنشینان در تصادفات می‌تواند منجر به آسیب شدید و یا حتی مرگ شود. برای کاهش خطر آسیب در تصادف، همواره از نصب و جاگیری صحیح محافظ سر در جای خود اطمینان حاصل نمایید.
- هرگز از بالشتک و یا وسایل مشابه روی پشتی صندلی استفاده ننمایید. چرا که می‌تواند با افزایش فاصله میان سر و محافظ سر، به شدت بر روی کارایی آن تأثیر بگذارد.

تنظیم محافظ سر

ارتفاع محافظ سر را طوری تنظیم نمایید که مرکز آن در نزدیک‌ترین فاصله به سطح چشم (سطحی افقی که از چشم‌ها می‌گذرد) باشد. تا باعث کاهش احتمال آسیب در برخورد شود. افرادی با قامت بیش از حد بلند باید ارتفاع محافظ سر را تا حد امکان بالا بیاورند.

برای بالا بردن محافظ سر، آن‌را به بالا حرکت دهید. برای کاهش ارتفاع، در حین فشردن دکمه‌ی تنظیم ارتفاع (A) در جهت فلش، آن‌را به پایین فشار دهید. پس از تنظیم، محافظ سر را به پایین فشار داده و از قفل شدن آن اطمینان حاصل نمایید.

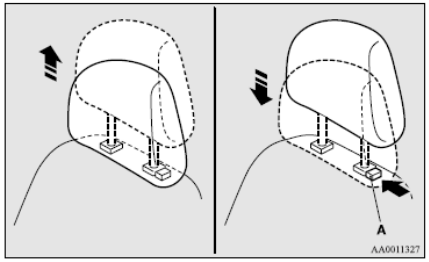

کیان باتری

جداکردن

محافظ سر را در حالی که دکمه‌ی تنظیم ارتفاع فشرده شده است به بالا بکشید.

نصب

اطمینان حاصل کنید که محافظ سر رو به جهت صحیح قرار دارد، سپس در حالتی که کلید تنظیم ارتفاع فشرده شده است (A)، آن‌را درون حفره خود در پشتی صندلی در جهت نشان داده شده توسط فلش وارد نمایید.

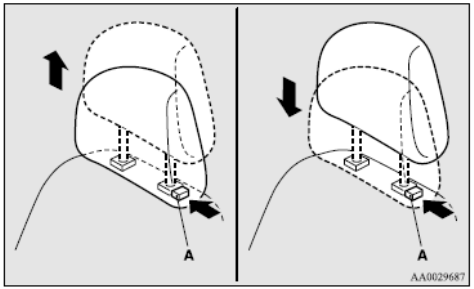

احتیاط!
• اطمینان حاصل کنید که دکمه‌ی تنظیم ارتفاع (A) به درستی در جای خود مطابق شکل تنظیم شده است و همچنین محافظ سر را به بالا بکشید تا مطمئن شوید که از جای خود خارج نمی‌شوند.

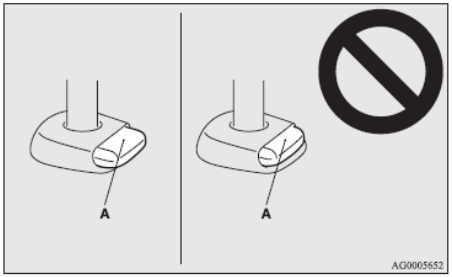

کیان باتری

احتیاط!

- شکل و اندازه‌ی محافظ سر بسته به صندلی تغییر می‌نماید. همواره از محافظ سر درست و مناسب برای صندلی استفاده کرده و از نصب آن در جهت اشتباه اجتناب کنید.

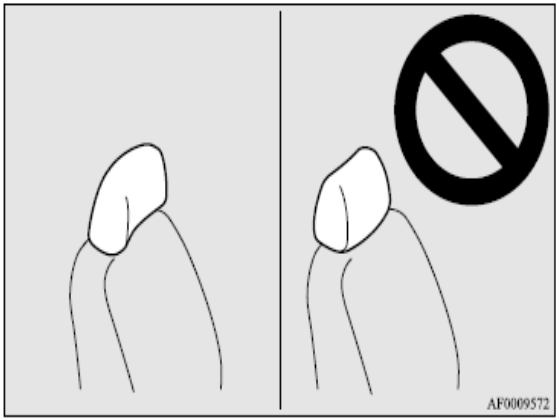

کمربند ها

برای محافظت از سرنشینان در یک حادثه، بستن کمربند بطور صحیح از اهمیت بسیاری برخوردار است.

کمربندهای صندلی جلو مجهز به سیستم پیش کشنده هستند. این کمربندها مطابق کمربندهای معمول استفاده می‌شوند.

مراجعه شود به: «سیستم پیش کشنده کمربند و سیستم کاهش نیروی وارده» صفحه‌ی ۲-۱۷

هشدار!

- همواره نوار فوقانی کمربند را از روی شانه و سینه‌ی خود عبور دهید. هرگز آن‌را پشت و یا زیر بازوها قرار ندهید.
- هر کمربند باید تنها برای یک نفر استفاده شود، در غیر اینصورت خطرناک خواهد بود.
- کمربند برای استفاده کننده‌ی آن بیشترین امنیت را در حالتی که پشتی صندلی در حالت قائم است تأمین می‌کند. هنگامی که پشتی صندلی خم شده است، خصوصاً در برخوردهای از جلو احتمال زیادی وجود دارد که فرد از زیر کمربند به جلو سر بخورد و توسط کمربند مسدوم شود و یا به داشبورد و یا پشتی صندلی برخورد کند.
- کمربند ها باید توسط افراد بزرگسالی که سوار خودرو هستند و یا کودکانی که به اندازه‌ی کافی بزرگ هستند که بتوانند کمربند را بطور صحیح ببندند استفاده شود. سایر کودکان باید همواره از سیستم محافظ کودک استفاده نمایند.
- هنگام استفاده از کمربند، پیچ و تاب‌های آن را حذف نمایید.

کیان باتری

کیان باتری

هشدار!

- نباید به منظور رفع لقی کمربند و نیز جهت اختلال در سیستم رفع لقی کمربند هیچ دخل و تصرفی با اضافه یا کم نمودن لوازم انجام شود.
- هرگز هنگام حرکت، حتی در صورت بستن کمربند، کودک را در بغل یا روی زانو ها نگذارید، در غیر اینصورت هنگام تصادف آسیب جدی و کشنده ای به کودک در حین توقف ناگهانی وارد خواهد شد.
- همواره کمربند را در حالت راحت تنظیم نمایید.
- همواره قسمت پایینی کمربند را بر روی لگن خود قرار دهید.

کمربند ۳ نقطه ای (با مکانیزم قفل احتیاط)

این نوع از کمربند به تنظیم طول نیاز ندارد. هنگام استفاده، خود را با حرکات بدن فرد هماهنگ می‌نماید، اما در یک حادثه‌ی ناگهانی و یک شوک قوی، بطور خودکار برای نگه‌داشتن بدن فرد قفل می‌شوند.

توجه:

- برای اطمینان از قفل شدن کمربند، می‌توانید آن‌را به سرعت به جلو بکشید.

برای محکم کردن

۱. در حالی که سگک را نگاه داشتید کمربند را به آرامی به بیرون بکشید.

توجه:

- هنگامی که کمربند ها در حالت قفل شده بوده و نمی‌توانند به بیرون کشیده شوند، ابتدا آن‌ها را یک‌بار با قدرت بیرون کشیده و سپس به عقب بازگردانید، آنگاه دوباره به آرامی به بیرون بکشید.

کیان باتری

۲. سگک را در قفل خود قرار دهید تا صدای تیک آن شنیده شود.

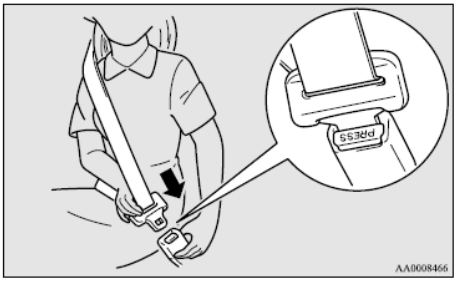

هشدار!

- هرگز نوار تحتانی کمربند را بر روی شکم خود نکشید. در هنگام تصادف این‌کار باعث اعمال فشار زیادی به شکم و افزایش احتمال آسیب می‌شود.
- کمربند ها هنگام بستن نباید دارای پیچ و تاب باشند.

۳. کمربند را به آرامی بیرون بکشید تا به مقدار شلی مورد نظر برسید.

بازکردن

سگک را نگاه داشته و دکمه‌ی روی قفل سگک را فشار دهید.

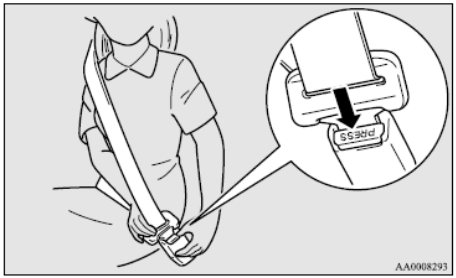

توجه:

- هنگامی که کمربند به طور خودکار جمع می‌شود، سگک را در دست نگاه دارید تا به آرامی جمع شود. در صورت جمع شدن سریع و با شدت، به خودرو آسیب می‌رسد.

کیان باتری

علایم هشدار دهنده و یادآوری کننده کمربند برای راننده

چراغ هشدار

علامت هشدار نوع ۱

علامت هشدار نوع ۲

صدای بوق و چراغ هشدار برای یادآوری به راننده برای بستن کمربند تعبیه شده‌اند.

اگر کلید سویچ روی «باز» قرار داشته و کمربند بسته نشده باشد، یک چراغ هشدار نشان داده شده و صدای بوق به مدت ۶ ثانیه نواخته می‌شود تا بستن کمربند را به شما یاد آوری نماید.
اگر بیش از ۱ دقیقه از زمان استارت بدون بستن کمربند به رانندگی ادامه دهید، چراغ هشدار روشن شده و بطور مکرر چشمک میزند و صدای بوق نیز متناوباً ادامه پیدا خواهد کرد.
چراغ هشدار و صدای بوق پس از تقریباً ۹۰ ثانیه متوقف خواهند شد.

اگر سپس مجدداً خودرو را خاموش و روشن نمایید و کمربند را نبسته باشید، چراغ، علامت و بوق هشدار، بستن کمربند را هر زمان که دوباره استارت می‌زنید به شما یادآوری می‌کند. همچنین علایم و هشدارهای فوق را هنگامی که در حین رانندگی کمربند خود را باز می‌کنید دریافت خواهید نمود. چراغ و بوق هشدار پس از بستن کمربند متوقف خواهند شد.

توجه:

- در این حین، هشدار "FASTEN SEATBELT " بر روی صفحه نمایش در صفحه نمایش ظاهر خواهد شد.

کیان باتری

چراغ هشدار کمربند صندلی سرنشین جلو

چراغ هشدار کمربند صندلی سرنشین جلو در داشبورد قرار دارد.

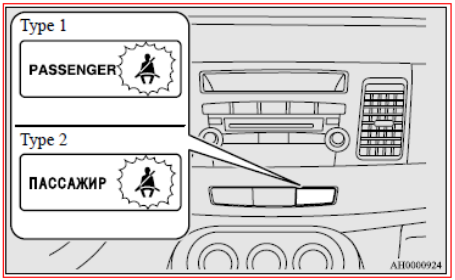

چراغ هشدار هنگامی روشن می‌شود که سرنشین جلو سوار شده باشد ولی کمربندش را نبسته باشد؛ و هنگامی خاموش می‌شود که کمربند مربوطه بسته شود.

هشدار!

- هرگز ابزار یا برچسبی روی پنل قرار ندهید که مشاهده‌ی چراغ را دشوار نماید.

نگهدارنده ی کمربند صندلی (صندلی جلو)

ارتفاع نگهدارنده ی کمربند صندلی قابل تنظیم است.

نگهدارنده را در حالی که ضامن آن فشرده شده است (A) حرکت دهید. برای حرکت دادن آن به سمت بالا، آن‌را به بالا حرکت دهید بدون آنکه ضامن (A) فشرده شود.

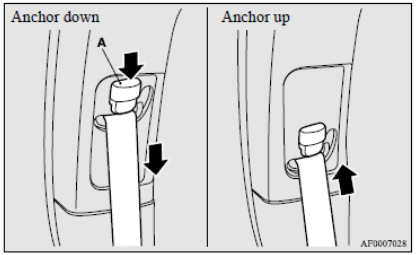

هشدار!

- هنگام تنظیم نگهدارنده ی کمربند، آن‌را تا اندازه ای بالا ببرید تا ارتباط کامل با شانه های شما را ایجاد کرده ولی با گردن تماس نداشته باشد.

کیان باتری

مهار مخصوص خانم‌های باردار

هشدار!

کمربندها برای همه از جمله خانم‌های باردار قابل استفاده هستند.
خانم‌های باردار می‌توانند از کمربندهای موجود استفاده نمایند. این‌کار احتمال صدمه رسیدن به او و کودکش را کاهش می‌دهد. قسمت پایینی کمربند باید از روی ران‌ها عبور کرده و تا حد امکان به لگن نزدیک باشد ولی از پشت عبور نکند. برای راهنمایی‌ها و سؤالات بیشتر با پزشک خود مشاوره نمایید.

سیستم پیش کشنده و سیستم کاهنده نیروی وارده

صندلی راننده و سرنشین جلو هر کدام مجهز به سیستم پیش کشنده و محدودکننده نیروی وارده هستند.

سیستم پیش کشنده

اگر ضربه از جلو آنقدر شدید باشد تا به راننده و سرنشین جلو آسیب وارد نماید و سوئیچ روی وضعیت «باز» و یا وضعیت «استارت» باشد سیستم پیش کشنده، کمربندهای مربوط به خود را بلافاصله جمع می‌کند، و به این ترتیب کارایی آن‌ها را حداکثر می‌کند.

هشدار!

- برای دستیابی به بهترین نتیجه از سیستم پیش کشنده کمربند، اطمینان حاصل کنید که صندلی خود را بدرستی تنظیم کرده و کمربند را بخوبی بسته‌اید.

احتیاط!

- نصب تجهیزات صوتی یا تعمیرات در محدوده‌ی پیش کشنده یا کنسول کف باید مطابق با دستورالعمل‌های **میتسوبیشی موتورز** باشد. رعایت این مسئله بسیار مهم است چرا که در کارایی سیستم پیش کشنده تأثیر می‌گذارد.

کیان باتری

هشدار!

- اگر قصد اسقاط کردن خودرو را دارید لطفاً با خدمات **میتسوبیشی موتورز** مشورت نمایید. رعایت این مسئله اهمیت دارد چرا که فعال‌سازی غیر منتظره‌ی پیش کشنده کمربند ها ممکن است منجر به آسیب رسانی شود.

توجه:

- کمربندهای پیش کشنده هنگامی فعال می‌شوند که خودرو ضربه‌ی سنگینی از جلو متحمل شود حتی اگر کمربندها بسته نباشند.
- کمربندهای پیش کشنده تنها برای یک‌بار استفاده طراحی شده‌اند. پیشنهاد می‌شود پس اینکه کمربندهای پیش کشنده فعال شدند نسبت به تعویض آن بوسیله ی عاملیت مجاز **میتسوبیشی موتورز** اقدام شود.

هشدار SRS

این علامت/چراغ هشدار به کیسه های هوای SRS و کمربندهای پیش کشنده مربوط است.

به «چراغ/علامت هشداردهنده SRS» در صفحه‌ی ۲-۵۰ مراجعه شود.

سیستم کاهش نیروی اعمالی

در حین برخورد، هر یک از سیستم‌های کاهش دهنده‌ی نیرو، بار اعمالی به کمربندها را در جهت کاهش ضربه به سرنشین بطور موثر جذب می‌کند.

کیان باتری

محافظ کودک

بر اساس قانون موجود در برخی کشور ها، هنگامی که کودکان در خودروی شما سوار هستند نوعی از سیستم محافظ کودک باید همواره بر طبق سن کودک مورد استفاده قرار گیرند.

مقررات وضع شده در مورد رانندگی با سرنشین کودک در صندلی جلو از کشوری به کشور دیگر متفاوت است؛ لذا پیشنهاد می‌شود از مقررات مربوط به منطقه خود پیروی نمایید.

هشدار!

- در صورت امکان کودکان را در صندلی عقب سوار کنید. اطلاعات آماری حاصل از تصادفات نشان می‌دهد که سوار شدن در صندلی پشت برای کودکان با هر سن و سایزی امن‌تر از صندلی جلو می‌باشد.
- در آغوش نگاه داشتن کودک هرگز جایگزین سیستم محافظ کودک نخواهد بود. عدم استفاده از سیستم محافظ مناسب می‌تواند به آسیب جدی و کشنده به کودک شما ختم شود.
- هر یک از وسایل محافظ یا ثابت کننده‌ی کودک تنها برای استفاده‌ی یک کودک می‌باشد.
- هنگام اتصال محافظ کودک به صندلی پشت، پشت صندلی جلو را به حالت قائم در آورید. در غیر اینصورت در حین ترمز ناگهانی و سنگین ناشی از برخورد، آسیب جدی به کودک وارد خواهد شد.

احتیاط در نصب محافظ کودک در خودروهایی با کیسه‌ی هوا

برچسب نشان داده شده در اینجا روی خودروهایی با کیسه هوای سرنشین جلو نصب می‌شود.

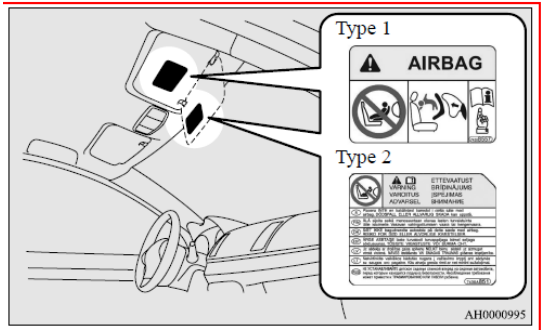

هشدار!

- خطر جدی

هرگز از محافظ رو به عقب کودک بر روی صندلی‌ای که مجهز به کیسه هوا است قرار ندهید، در غیر اینصورت مرگ یا آسیب جدی به کودک می‌تواند رخ دهد.

کیان باتری

محافظ کودک رو به عقب در صندلی عقب استفاده نموده و یا کیسه هوای صندلی جلو را توسط کلید خاموش روشن (در صورت تعبیه شدن) غیر فعال نمایید. به «خاموش کردن کیسه هوا» در صفحه‌ی ۲-۳۸ مراجعه کنید.

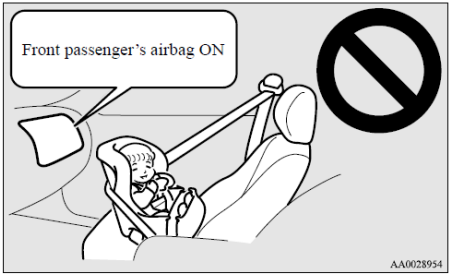

هشدار!

- هرگز نباید از محافظ رو به عقب کودک در صندلی جلو در صورتی که کیسه هوای آن غیر فعال نشده باشد استفاده نمایید. نیروی حاصل از باد شدن کیسه هوا ممکن است منجر به مرگ و یا آسیب جدی به کودک شود. محافظ روبه عقب کودک باید تنها در صندلی عقب استفاده شود.

هشدار!

محافظ روبه جلوی کودک در صورت امکان در صندلی عقب استفاده شود، در صورت نیاز به استفاده در صندلی جلو، صندلی را تا حد امکان به عقب بکشید.

کیان باتری

خردسالان و نوزادان

هنگام سوار کردن نوزادان و خردسالان در خودروی خود از دستورالعمل زیر پیروی نمایید.

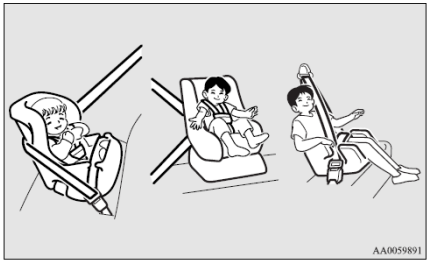

دستورالعمل

- برای نوزادان کوچک، باید از حمل کننده‌ی نوزاد استفاده شود. برای خردسالانی که قامت آن‌ها به‌اندازه‌ای است که در حالت نشسته کمربند بر روی گردن یا صورت او قرار می‌گیرد. باید از صندلی کودک استفاده شود.
- سیستم محافظ کودک باید برای قد و وزن کودک شما مناسب بوده و به خوبی روی صندلی جا بگیرد. برای دستیابی به درجه بالاتری از ایمنی: **محافظ کودک باید در صندلی عقب نصب شود.**
- قبل از خرید سیستم محافظ کودک سعی در نصب آن در صندلی عقب کنید تا از مناسب بودن آن اطمینان حاصل نمایید. به علت مکان سگک کمربند و شکل بالشتک‌های صندلی ممکن است نصب برخی از انواع سیستم‌های محافظ کودک دشوار باشد.

اگر سیستم محافظ کودک پس از محکم نمودن کمربند باز هم به جلو و یا اطراف حرکت می‌کند یک سیستم محافظ کودک دیگر انتخاب نمایید.

هشدار!

- هنگام نصب سیستم محافظ کودک به دستورالعمل تهیه شده توسط سازنده سیستم مراجعه شود. در غیر این صورت صدمات مرگباری به کودکتان وارد می‌شود.
- پس از نصب، سیستم محافظ کودک را به جلو، عقب و اطراف بکشید تا نصب شدن امن آن را بررسی کنید. اگر سیستم به خوبی نصب نشود ممکن است به کودک یا سایر سرنشینان در مواقع تصادف یا ترمزهای ناگهانی آسیب برساند.
- هنگامی که از سیستم محافظ استفاده نمی‌شود برای جلوگیری از پرتاب شدن آن به اطراف در موقع تصادف، سیستم را توسط کمربند، ایمن کرده یا آن را از خودرو خارج کنید.

کیان باتری

توجه:

- بسته به موقعیت صندلی در خودرو و سیستم محافظ کودک شما، سیستم محافظ می‌تواند در یکی از این دو محل سوار شود:
  - به مهار پایینی صندلی عقب، تنها اگر محافظ کودک از دسته نگه دارنده استاندارد ISOFIX استفاده کرده باشد. (صفحه‌ی ۲-۲۷ را ببینید)
  - به کمربند ایمنی (۲-۳۰ را ببینید)

کودکان بزرگ‌تر

برای کودکانی که جثه‌ی بزرگ‌تری دارند، سیستم محافظ می‌تواند در صندلی عقب نصب شده و از کمربند روی پا و نیز شانه ها با هم استفاده شود.

قسمت روی پای کمربند می‌تواند بطور راحت زیر شکم و بالای استخوان لگن قرار بگیرد. در غیر اینصورت ممکن است کمربند هنگام تصادف بر شکم کودک فشار آورده و به او آسیب برساند.

کیان باتری

پایداری برای وضعیت‌های مختلف ISOFIX

دسته بندی جرمی	رده بندی ابعادی	قیود	وضعیت‌های ISOFIX خودرو
			عقب (سمت چپ/ سمت راست)
گهواره کودک CARRYCOT	F	ISOL1	X
	G	ISOL2	X
۰ تا ۱۰ کیلوگرم	E	ISOR1	X
۰+ تا ۱۳ کیلوگرم	E	ISOR1	IL+1 , IL+2
	D	ISOR2	X
	C	ISOR3	X
I -۹ تا ۱۸ کیلوگرم	D	ISOR2	X
	C	ISOR3	X
	B	ISOF2	IUF
	B1	ISOF2X	IUF, IG+3
	A	ISOF3	IUF
I & II -۱۵ تا ۳۶ کیلوگرم			X

احتیاط!
• هنگام نصب سیستم محافظ کودک با جدا کردن و یا تنظیم ارتفاع دقت کنید که محافظ سر با سیستم محافظ کودک تماس نداشته باشد.

کیان باتری

راهنمای لغات استفاده شده در جدول بالا

- IUF مناسب برای سیستم‌های محافظ کودک روبه جلو ISOFIX
- IL مناسب برای سیستم محافظ کودک ISOFIX خاص داده شده در لیست زیر (قطعات اصلی **میتسوبیشی موتورز**)
- X موقعیت ISOFIX نامناسب برای سیستم محافظ کودک ISOFIX در این دسته بندی جرمی و یا این رده بندی ابعادی.

IL (اطلاعات قطعه‌ی اصلی)

	شماره قطعه اصلی	شماره‌ی ECE
۱*	MZ314509(بدنه‌ی سیستم محافظ کودک)۱* ، MZ314394(صندلی پایه)	E1-04301146
۲*	MZ314393(بدنه‌ی سیستم محافظ کودک) ۱* ، MZ314394(صندلی پایه)	E1-04301146
۳*	MZ313045	E1-04301133
۱* : در اواسط سال ۲۰۱۲ موجود خواهد بود		

توجه:

میتسوبیشی موتورز اروپا B.V حق این را دارد که بدون اطلاع قبلی تغییراتی در آن ایجاد کند. برای اطلاعات بیشتر با عاملیت‌های مجاز **میتسوبیشی موتورز** مشورت کنید.

کیان باتری

تناسب با موقعیت‌های مختلف صندلی

دسته بندی جرمی	موقعیت صندلی			
	سرنشین جلو		دو طرف عقب	عقب و وسط
	کیسه هوای فعال شده	کیسه هوای غیر فعال شده #۲		
۰ تا ۱۰ کیلوگرم	X	U	X	U
+۰ تا ۱۳ کیلوگرم	X	U,L*1,L*2	L*1,L*2	U,L*1,L*2
I -۹ تا ۱۸ کیلوگرم	UF,L*3,L*4	U,L*3,L*4	L*3,L*4	U,L*3,L*4
I & II -۱۵ تا ۳۶ کیلوگرم	UF,L*5	U,L*5	L*5	U
#۲ در حالتی که کیسه هوای سرنشین جلو توسط کلید روشن/خاموش کیسه هوای سرنشین جلو غیر فعال شده است.				

احتیاط!

- هنگام نصب سیستم محافظ کودک با تنظیم ارتفاع و یا خارج کردن آن از تماس گرفتن محافظ سر با سیستم محافظ کودک جلوگیری کنید.

راهنمای حروف وارد شده در جدول بالا:

- U، مناسب برای محافظ های از نوع «یونیورسال» تایید شده برای استفاده در این دسته بندی جرمی
- UF، مناسب برای محافظ های از نوع «یونیورسال» روبه جلو تایید شده برای استفاده در این دسته بندی جرمی.
- L مناسب برای محافظ های کودک خاص در لیست زیر (قطعات اصلی **میتسوبیشی موتورز**)
- X، موقعیت صندلی نامناسب برای کودکان در این دسته بندی جرمی

کیان باتری

	شماره قطعه اصلی	شماره‌ی ECE
۱*	MZ314509 #۳	E1-04301146
۲*	MZ314393	E1-04301146
۳*	MZ313451	E1-04301203
4*	MZ313045	E1-04301133
5*	MZ314250	E1-04301169

L (اطلاعات قطعه‌ی اصلی)

#۳ : در اواسط سال ۲۰۱۲ موجود خواهد بود

توجه:

- قطعات اصلی **میتسوبیشی موتورز** قابل استفاده در دسته بندی جرمی « ۰ – تا ۱۰ کیلوگرم» وجود ندارد.

میتسوبیشی موتورز اروپا B.V حق این را دارد که بدون اطلاع قبلی تغییراتی در آن ایجاد کند. برای اطلاعات بیشتر با عاملیت‌های مجاز **میتسوبیشی موتورز** مشورت کنید.

کیان باتری

نصب سیستم محافظ کودک به مهار کننده‌ی پایینی (دسته های محافظ کودک ISOFIX) و مهار کننده‌ی کمندی

مکان مهار کننده‌ی پایینی

صندلی عقب خودروی شما به مهار کننده‌ی پایینی برای اتصال به سیستم محافظ کودک با دسته های ISOFIX مجهز است.

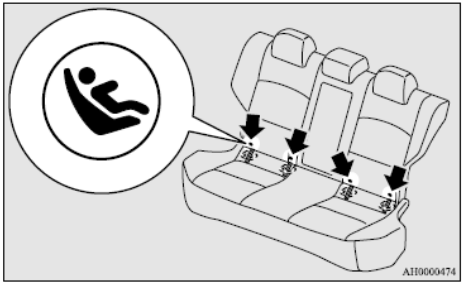

مکان مهار کننده‌ی کمندی

۳ نقطه اتصال در پشت صندلی‌های عقب و در پشت بالای صندلی عقب وجود دارد. این نقاط اتصال برای ایمن سازی سیستم محافظ کودک و اتصال آن‌ها به هر یک از موقعیت‌های ۳ صندلی‌های عقب در خودروی شما می‌باشد.

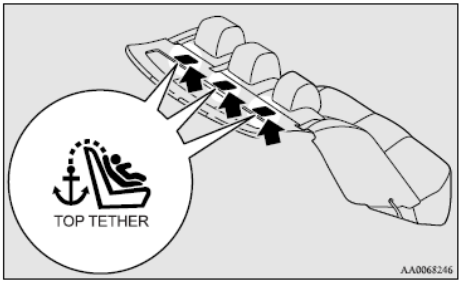

هشدار!

- مهار کننده‌ی محافظ کودک برای تحمل بارهای اعمالی توسط محافظ، طراحی شده است. در هیچ شرایطی نمی‌توان از آن‌ها برای کمربند بزرگسال، و اتصال سایر وسایل به خودرو استفاده نمود.

توجه:

- از مهار کننده‌ی کمندی مرکز صندلی عقب با دسته های ISOFIX استفاده نشود.

کیان باتری

سیستم محافظ کودک با دسته های ISOFIX

سیستم محافظ کودک تنها برای صندلی‌هایی با مهار کننده‌ی پایین طراحی شده است.
سیستم محافظ کودک را با مهار کننده‌ی پایین مقید کنید.

لازم نیست که سیستم محافظ کودک را با کمربندهای ایمنی خودرو نگاه دارید.

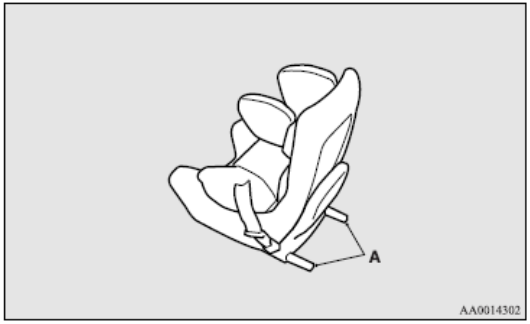

نصب

۱. کلیه اشیای خارجی اطراف اتصال دهنده ها را خارج کرده و اطمینان حاصل کنید که کمربند صندلی خودرو در وضعیت جمع شده خود قرار دارد.

۲. اتصال دهنده های سیستم محافظ کودک (A) را به شیار (B) مطابق با دستورالعمل تهیه شده توسط سازنده وسیله فشار دهید.

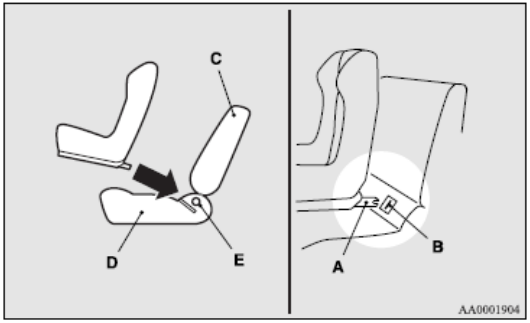

A. اتصال دهنده ها

B. شیار

C. پشتی صندلی خودرو

D. بالشتک صندلی خودرو

E. مهار کننده‌ی پایینی

کیان باتری

احتیاط!
هنگام نصب سیستم محافظ کودک با تنظیم ارتفاع یا خارج کردن محافظ سر، از تماس آن با سیستم محافظ کودک جلوگیری کنید.

اگر سیستم محافظ کودک نیاز به گیره‌ی کمندی دارد، گیره را بر طبق مرحله ۳ تا ۵ ببندید.

۳. محافظ سر را از مکانی که قصد نصب محافظ کودک را دارید جدا کنید.

۴. مطابق شکل با کشیدن آن به عقب با دست پوشش را از نقطه‌ی نصب مهار کننده‌ی کمندی باز کنید.

۵. قلاب گیره‌ی بند بالایی سیستم محافظ کودک را در گیره‌ی مهار جا بیندازید و گیره‌ی بالایی را محکم کنید تا بطور امن بسته شود.

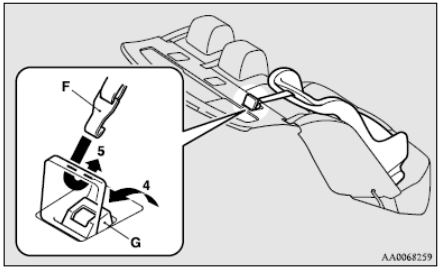

۶. سیستم محافظ کودک را در تمام جهات فشار داده و بکشید تا از محکم بودن آن مطمئن شوید.

جداکردن

محافظ کودک را مطابق دستورالعمل سازنده‌ی سیستم محافظ کودک جدا نمایید.

کیان باتری

نصب سیستم محافظ کودک به کمربند نوع ۳ نقطه ای (با مکانیزم قفل اضطراری)

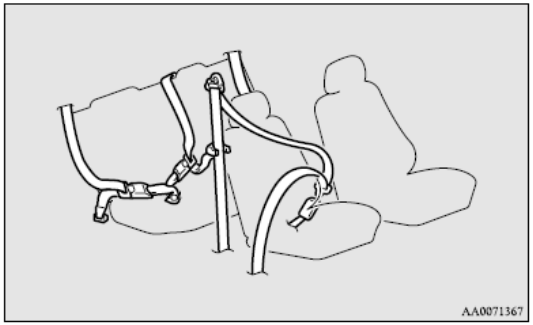

نصب

۱. کمربند صندلی را ببندید تا سیستم محافظ کودک را ایمن نمایید.

احتیاط!
هنگام نصب سیستم محافظ کودک با تنظیم ارتفاع یا خارج کردن محافظ سر از تماس آن با سیستم محافظ کودک جلوگیری کنید.

۲. با تنظیم گیره‌ی قفل کن، خلاصی کمربند را بگیرید.

۳. محافظ را در تمام جهات بکشید تا از ایمن بودن آن مطمئن شوید.

هشدار!
برای برخی از انواع محافظ کودک، گیره‌ی قفل (A) باید استفاده شود تا از آسیب به فرد در حین برخورد و مانور ناگهانی جلوگیری نماید. همچنین باید محکم شده و طبق دستورالعمل‌های سازنده‌ی محافظ استفاده شود. گیره‌ی قفل کن باید به همراه محافظ کودک جدا شود.

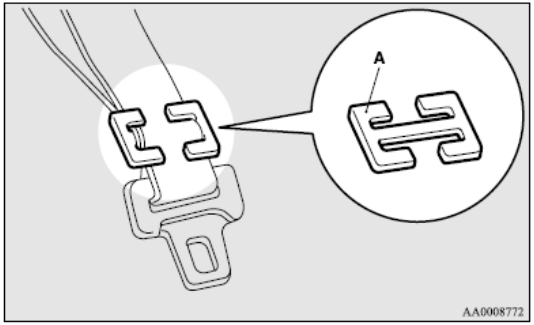

کیان باتری

بازدید از کمربند ایمنی

- از کمربند ایمنی در مورد بریدگی‌ها، کهنگی و نخ کش شدگی و برای ترک‌ها یا تغییر شکل قسمت‌های فلزی آن باید بازدید به عمل آید و در صورت خرابی تعویض گردد.
- کمربند کثیف باید توسط پاک کننده های خنثی در آب گرم تمیز شوند. پس از آب کشی بگذارید در سایه خشک شوند. سعی در رنگ کردن مجدد ننمایید چرا که بر مشخصات کمربند تأثیر می‌گذارد.

هشدار!

- پیشنهاد می‌شود که کلیه قسمت‌های کمربند از جمله جمع کننده ها و وسایل اتصال دهنده بعد از تصادف معاینه فنی شوند. پیشنهاد می‌شود که قسمت‌های کمربند درگیر شده در تصادف، تعویض شوند مگر اینکه تصادف بسیار خفیف بوده باشد و کمربند ها آسیبی را نشان ندهند و بتوانند به خوبی به کار خود ادامه دهند.
- سعی نکنید که جزئی از بخش‌های کمربند را تعمیر یا تعویض نمایید. پیشنهاد می‌شود که این‌کار را توسط عاملیت‌های مجاز **میتسوبیشی موتورز** انجام دهید. تعمیر یا تعویض نادرست ممکن است موجب کاهش کارایی کمربند ها شده و منجر به صدمه جدی در حین تصادف شود.
- هنگامی که پیش کشنده فعال می‌شود دیگر قابل استفاده نخواهد بود؛ و باید به همراه جمع کننده ها تعویض شود.

سیستم مهارکننده ی کمکی (SRS) کیسه هوا

اطلاعات نوشته شده ذیل بخش سیستم مهار کننده‌ی کمکی (SRS) حاوی نکات مهمی در مورد راننده، سرنشین جلو، زانوی راننده، کیسه های هوای جانبی و پرده ای می‌باشد.

کیسه های هوای راننده و سرنشین جلو برای کمک به محافظت اولیه کمربندهای جانبی راننده و سرنشین جلو است و حفاظت سرنشینان را در مواقع تصادف خفیف تا شدید از جلو برای سر و سینه‌ی آن‌ها تأمین می‌نماید.

کیسه های هوای (SRS) راننده و سرنشین جلو توسط حسگر های ضربه (در جلوی خودرو) و واحد کنترل (نزدیک مرکز خودرو در سطح کف) کنترل می‌شود.

کیسه های هوای زانویی SRS (در صورت وجود) برای کمک به کمربندهای ایمنی طراحی شده‌اند و می‌توانند جابجایی قسمت پایینی پای راننده را محدود کرده و از بدن او در برخوردهای شدید محافظت کنند.

کیسه های هوای جانبی SRS (در صورت وجود) برای کمک به کمربندها طراحی شده‌اند و برای حفظ امنیت راننده و سرنشین جلو است و حفاظت سرنشینان را در مواقع تصادف خفیف تا شدید جانبی برای سر و سینه‌ی آن‌ها تأمین می‌نماید.

کیسه های هوای پرده ای SRS (در صورت وجود) برای کمک به کمربندها طراحی شده‌اند و برای حفظ امنیت راننده و سرنشین جلو است و حفاظت سرنشینان را در مواقع تصادف خفیف تا شدید جانبی برای سر آن‌ها تأمین می‌نماید.

کیان باتری

سیستم مهار کننده کمکی SRS به هیچ وجه جایگزین کمربندهای ایمنی نخواهد بود: برای حداکثر ایمنی در کلیه انواع تصادف، کمربندها باید همواره برای راننده کلیه سرنشینان بسته شده باشند.

سیستم مهار کننده کمکی چطور عمل می‌کند

سیستم مهار کننده کمکی (SRS) شامل اجزای زیر است:

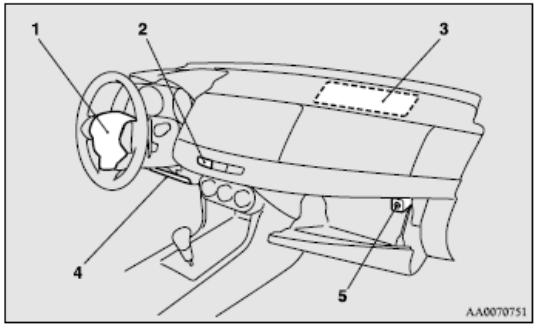

۱. مدول کیسه هوا (راننده)
۲. چراغ خاموشی کیسه هوای سرنشین جلو*
۳. مدول کیسه هوا (سرنشین)
۴. مدول کیسه هوای زانوی راننده*
۵. کلید روشن/خاموش کیسه هوای سرنشین جلو

کیان باتری

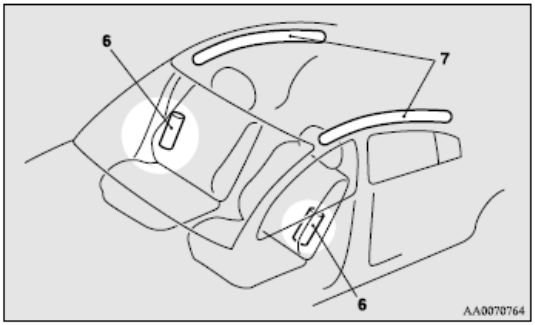

۶. مدول کیسه هوای جانبی *

۷. مدول کیسه هوای پرده ای*

کیسه های هوا تنها هنگامی عمل می‌کنند که سوئیچ استارت بر روی حالت «باز» و یا «استارت» قرار داشته باشد.

عمل کردن کیسه های هوا یک فرآیند ناگهانی و پر صدا بوده و مقداری دود و پودر ساطع می‌کند، اما این شرایط باعث آسیب رسانی نمی‌شوند و نشانه وجود آتش در خودرو نیستند. افرادی با مشکلات تنفسی ممکن است بطور موقت کمی از مواد شیمیایی استفاده شده در این فرآیند اذیت شوند. پس از باز شدن کیسه های هوا پنجره ها را باز نمایید، انجام این عمل ایمن خواهد بود.

کیسه های هوا پس از عمل کردن، خیلی سریع دوباره خالی می‌شوند لذا خطر کمی از بابت کور شدن دید ایجاد می‌شود.

احتیاط!

- کیسه های هوا با سرعت بسیار زیادی باد می‌شوند. در شرایط خاص تماس با کیسه هوا ممکن است باعث خراش، بریدگی‌های کوچک، رنگ پریدگی و یا علایم مشابه شود.

هشدار!

- **نحوه‌ی صحیح نشستن بر روی صندلی بسیار اهمیت دارد**

راننده یا سرنشین جلو که بیش از حد به فرمان یا داشبورد نزدیک باشد درحین عمل کردن کیسه هوا ممکن است کشته و یا شدیداً مجروح شود.

کیسه هوا با سرعت و نیروی بسیار زیاد باد می‌شود.

اگر راننده یا سرنشین بطور مناسب بر صندلی ننشسته و مهار نشده باشد ممکن است کیسه هوا نتواند بخوبی از او محافظت نماید و در نتیجه هنگام باد شدن صدمات جدی و کشنده ای ایجاد نماید.

کیان باتری

هشدار!

- در لبه‌ی صندلی ننشینید، پای خود را به داشبورد خیلی نزدیک نکنید، و سر و سینه‌ی خود را به فرمان و داشبورد خیلی نزدیک نکنید. پای خود را رو یا مقابل داشبورد قرار ندهید.
- نوزادان و خردسالان را بر روی صندلی عقب نشانده و با استفاده از سیستم محافظ کودک آن‌ها را به خوبی ایمن کنید.

صندلی عقب برای کودکان و نوزادان امن‌تر خواهد بود.

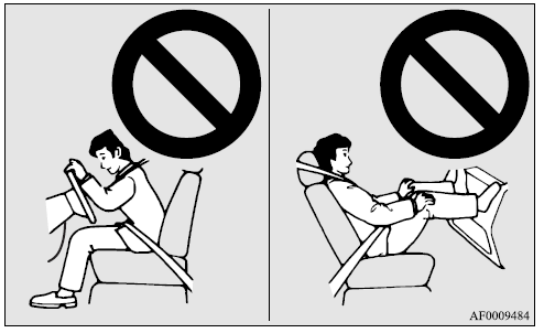

هشدار!

- خردسالان و نوزادان نباید از محافظ جدا شده، جلوی داشبورد بایستند و در آغوش گرفته و یا روی زانو قرار داده شوند. چرا که درحین تصادف و باد شدن کیسه هوا ممکن است بشدت آسیب دیده و یا کشته شوند. باید در صندلی عقب با سیستم محافظ مناسب ایمن شوند. به بخش «محافظ کودک» از همین مجموعه دفترچه راهنما مراجعه شود.

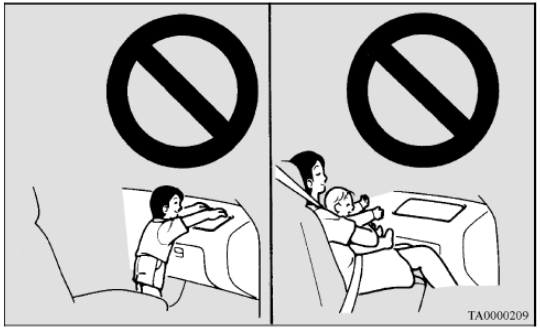

کیان باتری

از محافظ های کودک رو به عقب در صندلی عقب استفاده کرده و یا کیسه هوای صندلی جلو را توسط کلید خاموش/روشن کیسه هوا (در صورت وجود) غیر فعال کنید. (رجوع شود به «غیر فعال سازی کیسه هوا» صفحه‌ی ۲-۲۸).

هشدار!

- محافظ کودک رو به عقب نباید در صندلی جلو هنگامی که کیسه هوای جلو غیر فعال نشده است استفاده شود. نیروی ناشی از باز شدن کیسه هوا ممکن است منجر به مرگ و یا صدمات جدی به کودک شود. محافظ روبه عقب کودک تنها باید در صندلی عقب استفاده شود.

هشدار!

- محافظ کودک روبه جلو باید در صورت امکان در صندلی عقب قرار بگیرد. اگر مجبور به استفاده در صندلی جلو شوید باید صندلی را تا حد امکان عقب ببرید. در غیر اینصورت ممکن است کودک کشته و یا آسیب جدی متحمل شود.

هشدار!

- کودکان بزرگ‌تر می‌توانند در صندلی عقب به خوبی از کمربند ایمنی استفاده نمایند و یا در صورت نیاز از صندلی ارتقا دهنده استفاده نمایند.

کیان باتری

احتیاط در نصب محافظ کودک در صندلی جلو

برچسب نشان داده بر روی خودروهایی با کیسه هوای سرنشین جلو نصب شده است.

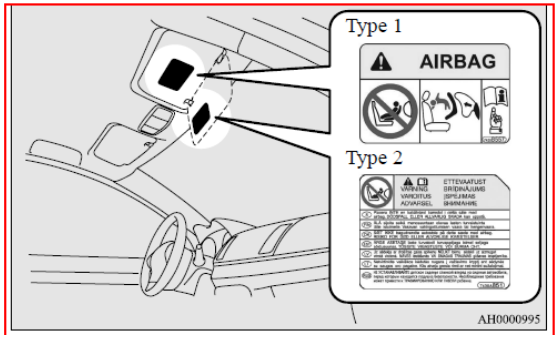

هشدار!

- خطر جدی

هرگز از محافظ روبه عقب کودک بر روی صندلی‌ای که **کیسه هوای مقابل آن فعال شده** است استفاده نکنید چرا که منجر به **مرگ یا آسیب جدی به کودک** خواهد شد.

کلید خاموش روشن کیسه هوای سرنشین جلو

کلید روشن خاموش کیسه هوای سرنشین جلو (در صورت وجود) می‌تواند برای غیر فعال نمودن کیسه هوای سرنشین جلو مورد استفاده قرار بگیرد. اگر از سیستم محافظ کودک روبه عقب استفاده می‌کنید و نمی‌توانید آن را در صندلی‌ای بجز صندلی جلو بخوبی نصب کنید قبل از نصب مطمئن شوید که کیسه هوای صندلی جلو را توسط دکمه‌ی روشن خاموش آن غیر فعال کرده‌اید. (رجوع شود به «خاموش کردن کیسه هوا» صفحه‌ی ۲-۳۸)

کلید روشن خاموش کیسه هوای جلو (در صورت وجود) در جعبه زیر داشبورد (جعبه داشبورد) قرار دارد.

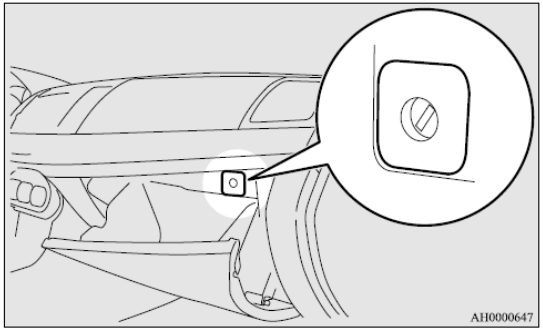

کیان باتری

چراغ نشان‌دهنده‌ی خاموشی کیسه هوای سرنشین جلو

چراغ نشان‌دهنده‌ی خاموش بودن کیسه هوای سرنشین جلو در داشبورد قرار گرفته است.

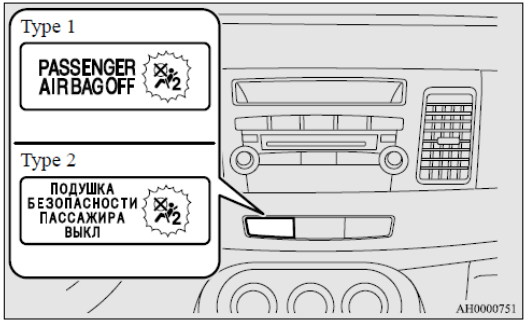

چراغ نشان‌دهنده بطور عادی هنگامی روشن می‌شود که سوئیچ استارت بر روی حالت باز قرار داشته باشد و چند ثانیه بعد از آن خاموش می‌شود.

هنگامی که کلید خاموش روشن کیسه هوای سرنشین جلو خاموش است، چراغ نشان دهنده روشن می‌ماند تا نشان دهد که کیسه هوای سرنشین جلو غیر فعال است.

هنگامی که کلید روشن خاموش کیسه هوای سرنشین جلو روشن است چراغ نشان دهنده خاموش می‌شود تا نشان دهد کیسه هوای سرنشین جلو فعال است.

هشدار!

- هیچ ابزاری که باعث دیده نشدن چراغ نشان‌دهنده شود نصب نکنید و بر روی چراغ برچسب نزنید. چرا که متوجه وضعیت سیستم کیسه هوای سرنشین نخواهید شد.

کیان باتری

هشدار!

- برای کاهش خطر آسیب جدی و کشنده
  - همواره قبل از استفاده از کلید روشن خاموش کیسه هوای سرنشین، سوئیچ استارت را از مغزی سوئیچ خارج کنید. عدم انجام این‌کار باعث کاهش کارایی کیسه هوا می‌شود.
  - پس از قرار دادن سوئیچ استارت از حالت باز به حالت قفل حداقل ۶۰ ثانیه صبر کنید تا کلید خاموش روشن کیسه هوای سرنشین جلو عمل کند.

    سیستم کیسه هوای SRS طراحی شده تا ولتاژ کافی برای عمل کردن کیسه هوا را نگاه دارد.
  - همواره پس از استفاده از کلید خاموش روشن کیسه هوای سرنشین جلو، کلید را جدا نمایید. عدم انجام منجر با موقعیت نامناسب کلید خاموش روشن کیسه هوای سرنشین جلو می‌شود.

    کلید خاموش روشن کیسه هوای سرنشین جلو را خاموش نکنید مگر اینکه سیستم محافظ روبه عقب کودک در صندلی جلو نصب شده باشد

هشدار!

- اگر چراغ نشان دهنده هنگامی که کلید خاموش روشن کیسه هوای سرنشین جلو خاموش شد روشن نشد، سیستم محافظ رو به عقب کودک را در صندلی جلو نصب نکنید. پیشنهاد می‌شود سیستم را توسط عاملیت مجاز **میتسوبیشی موتورز** مورد معاینه قرار دهید.
- اگر چراغ نشان‌دهنده هنگامی که کلید خاموش روشن کیسه هوای سرنشین جلو روشن است، روشن ماند، اجازه ندهید کسی در صندلی سرنشین جلو بنشیند. پیشنهاد می‌شود سیستم را توسط عاملیت مجاز **میتسوبیشی موتورز** مورد معاینه قرار دهید.

کیان باتری

برای خاموش کردن کیسه هوا مراحل زیر را انجام دهید:

۱. کلید را در سوئیچ خاموش روشن کیسه هوای سرنشین جلو قرار داده و آن‌را در وضعیت خاموش قرار دهید.
۲. کلید را از جای کلید خاموش روشن کیسه هوای سرنشین جلو خارج کنید.
۳. سوئیچ استارت را در مغزی سوئیچ قرار داده و آن‌را در وضعیت باز قرار دهید. چراغ نشان‌دهنده‌ی خاموش کیسه هوای سرنشین جلو روشن خواهد شد.

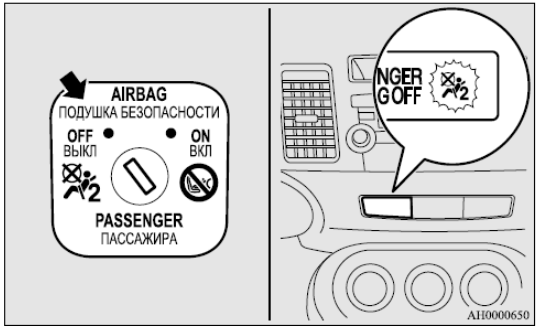

کیسه هوای سرنشین جلو اکنون غیر فعال بوده و تا زمانی که روشن نشود عمل نخواهد کرد.

سیستم کیسه هوای سرنشین جلو و راننده

کیسه هوای راننده زیر پوشش بالشتکی در وسط فرمان قرار دارد. کیسه هوای سرنشین جلو در داشبورد بالای جعبه داشبورد واقع است.

کیسه هوای راننده بسته به شدت برخورد در دو سرعت مختلف باد می‌شود.

کیسه هوای سرنشین جلو همزمان با کیسه هوای راننده فعال می‌شود حتی اگر سرنشین سمت سرنشین حضور نداشته باشد و همچنین بسته به شدت برخورد در دو سرعت مختلف باد می‌شود.

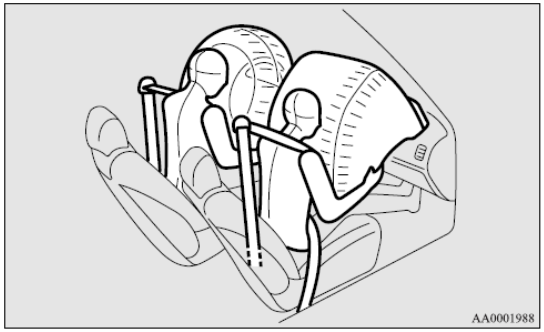

کیان باتری

سیستم کیسه هوای زانوی راننده ❋

کیسه هوای زانوی راننده زیر فرمان قرار دارد. کیسه هوای زانوی راننده طوری طراحی شده که همزمان با کیسه هوای جلوی راننده عمل کند.

عمل کردن کیسه هوای زانو و جلوی راننده

کیسه هوای زانوی راننده و جلوی راننده زمانی عمل می‌کند که:

کیسه هوای زانوی راننده و جلوی راننده زمانی عمل می‌کنند که ضربه‌ی از جلوی شدید یا متوسطی به خودرو وارد شود. یک چنین شرایطی در شکل نشان داده شده است.

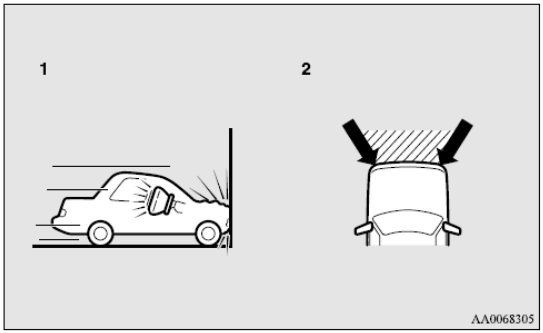

۱. برخورد سر به سر با دیوار صلب در سرعت تقریباً ۲۵ کیلومتر در ساعت یا بیشتر.
۲. ضربه متوسط تا شدید در محدوده‌ی هاشور خورده بین فلش‌ها

کیان باتری

کیسه هوای زانو و جلوی راننده هنگامی عمل می‌کنند که شدت برخورد بالاتر از آستانه ذکر شده در بالا و در مقایسه با سرعت حدود ۲۵ کیلومتر در ساعت بوده و برای ضربه ای به طور مستقیم به دیوار صلبی که جابجا نشده و تغییر شکل پیدا نکند طراحی شده است. اگر شدت برخورد پایین‌تر از سطح آستانه‌ی بالا باشد، کیسه های هوای جلو و زانوی راننده ممکن است عمل نکنند. با این‌حال در صورتی که خودرو به شیئی که قابلیت جذب ضربه را بوسیله ی تغییر شکل و یا حرکت (برای مثال برخورد به خودروی ثابت، حفاظ جاده و میله تابلو) داشته باشد برخورد کند این سرعت آستانه به مقدار قابل ملاحظه ای افزایش می‌یابد.

از آنجا که تصادفات از جلو به سادگی شما را از موقعیت‌تان جابجا می‌کنند، بستن کمربند ایمنی بطور صحیح اهمیت خواهد داشت. کمربندها کمک می‌کنند تا فاصله‌ی ایمنی با فرمان و داشبورد در مراحل اولیه عمل کردن کیسه هوا ایجاد شود. مرحله ابتدایی باد شدن کیسه هوا قدرتمندترین مرحله بوده و ممکن است منجر به صدمات جدی و کشنده شود. بعلاوه کمربندها وسایل اولیه حفاظت شما در برابر تصادف می‌باشند. کیسه های هوای SRS برای تأمین حفاظت بیشتر طراحی شده‌اند؛ لذا برای امنیت خود و سایر سرنشینان، از بستن صحیح کمربندها اطمینان حاصل کنید.

کیسه های هوای زانوی راننده و جلوی راننده در موارد زیر ممکن است عمل نکنند

در انواع خاصی از برخوردهای از جلو، ساختار بدنه‌ی خودرو برای جذب ضربه طراحی شده است و سرنشینان را از صدمه دیدن محافظت می‌کند. (ناحیه جلوی بدنه‌ی خودرو در حین فرآیند جذب انرژی ممکن است بطور قابل ملاحظه ای تغییر شکل دهد). در چنین شرایطی کیسه های هوای جلوی و زانویی راننده با وجود آسیب و تغییر شکل به بدنه خودرو ممکن است عمل نکنند.

مثال‌هایی از این نوع شرایط در شکل نشان داده شده است.

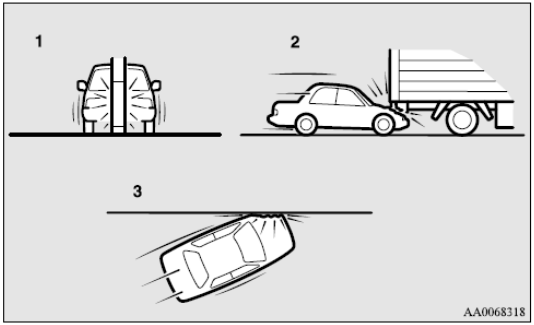

۱. تصادف با میله‌ی تأسیسات، درخت و یا دیگر اشیاء باریک
۲. خودرو به زیر و پشت یک کامیون می‌لغزد
۳. ضربات کج و از جلو

کیان باتری

از آنجا که کیسه‌ی هوای زانویی راننده و جلویی راننده ممکن است در انواعی از برخوردهای از جلو از سرنشینان محافظت نکند، از بسته شدن صحیح کمربند ها اطمینان حاصل کنید.

کیسه هوای زانوی راننده و جلو برای عمل کردن در این شرایط طراحی نشده‌اند:

کیسه هوای زانوی راننده و جلو برای عمل کردن در شرایطی که نتوانند از سرنشینان حفاظت کنند طراحی نشده‌اند.

چنین شرایطی در شکل نشان داده شده است:

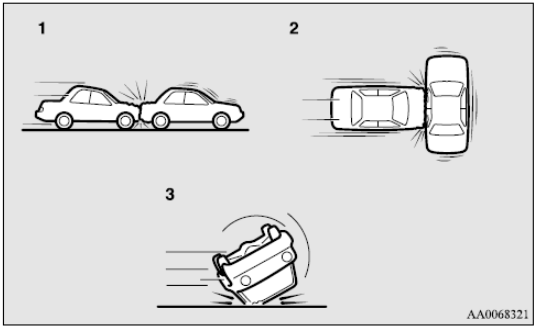

۱. برخورد های انتهای عقب
۲. برخوردهای جانبی
۳. خودرو به جانب یا روی سقف خود غلت میزند.

از آنجا که کیسه‌ی هوای زانویی راننده و جلویی ممکن است در انواعی از برخوردهای از جلو از سرنشینان محافظت نکند، از بسته شدن صحیح کمربند ها اطمینان حاصل کنید.

کیسه هوای زانویی راننده و جلو ممکن است در این شرایط عمل نکنند:

کیسه هوای زانویی راننده و جلو ممکن است در شرایطی که قسمت تحتانی خودرو ضربات متوسط تا شدیدی دریافت کند عمل نکنند (آسیب‌های تحتانی)

مثال‌هایی از این نوع شرایط در شکل نشان داده شده است.

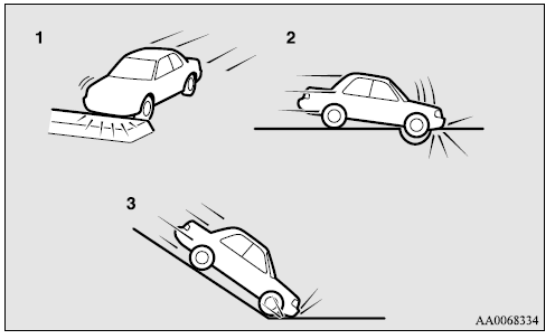

۱. برخورد با وسط بلوار و جدول
۲. حرکت خودرو از روی یک چاله‌ی عمیق
۳. خودرو در سرازیری تند حرکت کرده و با زمین برخورد نماید.

از آنجا که کیسه هوای زانویی راننده و کیسه هوای جلو ممکن است در برخی انواع ضربه غیر منتظره نشان داده شده در شکل عمل نماید و شما را از موقعیت خود جابجا کند، بستن کمربندهای ایمنی ضروری خواهد بود. کمربند به شما کمک می‌کند تا در مراحل اولیه‌ی عملکرد کیسه هوا، فاصله مجاز و ایمن با فرمان و داشبورد تأمین شود.

کیان باتری

مرحله ابتدایی باد شدن کیسه هوا همراه با نیروی شدید بوده و اگر در این مرحله با آن تماس داشته باشید، می‌تواند باعث آسیب جدی و کشنده شود.

هشدار!

- بر روی پوشش فرمان چیزهایی مانند مواد برنده، علامت و غیره نصب نکنید، چرا که ممکن است در هنگام باد شدن کیسه هوا، موجب برخورد و آسیب به سرنشین شود.
- بر روی داشبورد بالای جعبه داشبورد چیزی نصب نکرده و شیئی قرار ندهید. چرا که ممکن است در هنگام باد شدن کیسه هوا، موجب برخورد و آسیب به سرنشین شود.

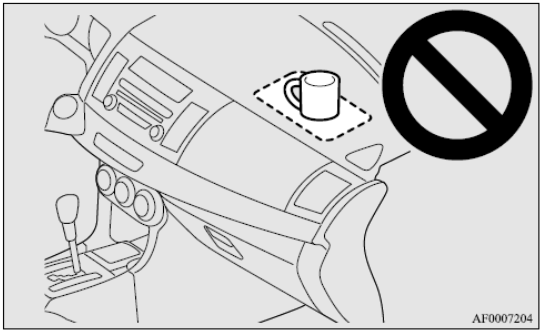

هشدار!

- وسیله ای را روی شیشه جلو و یا مقابل آن قرار نداده و نصب نکنید. این وسایل می‌تواند باد شدن کیسه هوا را مختل نماید یا در صورت باد شدن کیسه هوا به سرنشینان برخورد کرده و به آن‌ها آسیب برساند.
- کلید های اضافی یا وسایل (سخت، تیز یا سنگین) را به سوئیچ وصل ننمایید. چنین اشیائی می‌توانند مانع باد شدن کیسه هوای زانویی راننده بصورت عادی شده و یا پرتاب شوند تا صدمات جدی ایجاد کنند.
- به قسمت پایینی داشبورد جانبی راننده وسیله ای وصل نکنید. چنین اشیائی می‌توانند مانع باد شدن عادی کیسه های زانویی راننده شوند و یا در هنگام باد شدن کیسه هوا باعث پرتاب شدن آن‌ها و ایجاد صدمات جدی شود.

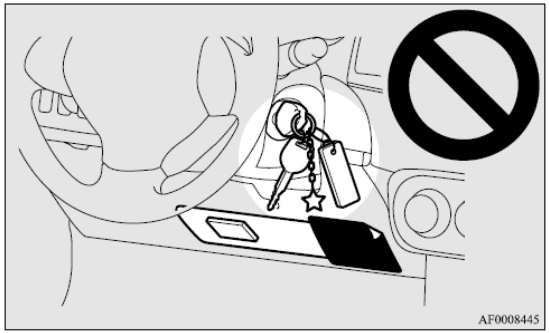

کیان باتری

هشدار!

- حیوانات خانگی، جعبه و سایر اشیا را میان کیسه هوا و راننده یا سرنشین جلو قرار ندهید. چرا که منجر به کاهش کارایی کیسه هوا شده و یا باعث صدمه در هنگام باد کردن کیسه هوا خواهد شد.
- درست بعد از باد کردن کیسه هوا برخی اجزای این سیستم داغ می‌شوند. آن‌ها را لمس نکنید ممکن است موجب سوختگی شود.
- سیستم کیسه هوا برای یک بار مصرف طراحی شده است. یک‌بار که کیسه هوا عمل می‌کند دوباره عمل نخواهد کرد؛ و باید به سرعت تعویض شود و پیشنهاد می‌شود که کلیه‌ی سیستم کیسه هوا را توسط عاملیت مجاز **میتسوبیشی موتورز** مورد معاینه قرار دهید.

سیستم کیسه هوای جانبی*

کیسه های هوای جانبی (A) درون پشتی صندلی راننده و سرنشین جلو قرار دارد.

کیسه هوای جانبی طراحی شده‌اند تا تنها از دو طرف خودروی ضربه خورده باد شوند، حتی اگر شخصی بر صندلی سرنشین جلو نباشد.

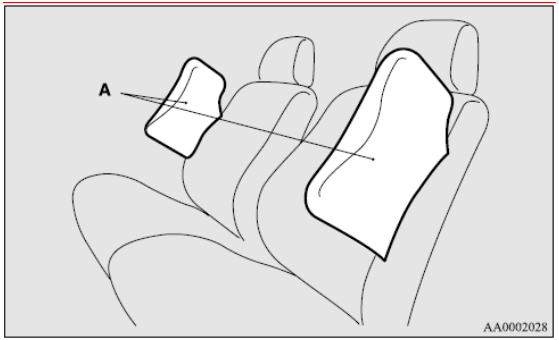

کیان باتری

برچسب نشان داده شده در شکل بر پشتی صندلی‌های با کیسه هوای جانبی نصب شده‌اند.

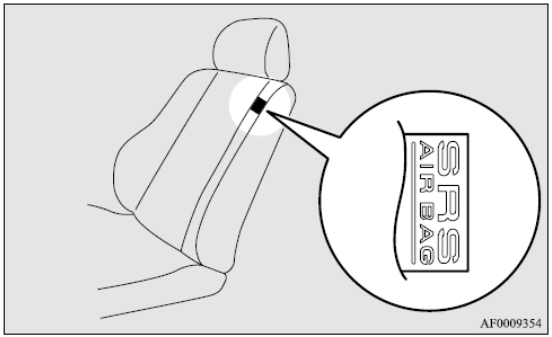

سیستم کیسه هوای پرده ای

کیسه ها ی هوای پرده ای در ستون‌های جلو و عقبی و نیز در ریل‌های سقفی قرار دارند. کیسه هوای پرده ای طوری طراحی شده‌اند که تنها در جوانب خودروی ضربه دیده باد شوند. حتی اگر سرنشینی در صندلی عقب نباشد.

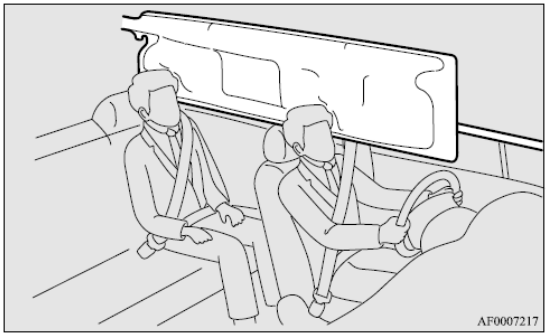

کیان باتری

عملکرد کیسه های هوای جانبی و کیسه های هوای پرده ای

کیسه های هوای جانبی و پرده ای هنگامی عمل می‌کنند که:

کیسه های هوای جانبی و پرده ای در صورتی عمل می‌کنند که قسمت میانی اتاق سرنشین خودرو ضربه‌ی متوسط تا شدید متحمل شود.

شرایط معمول در تصویر نشان داده شده است.

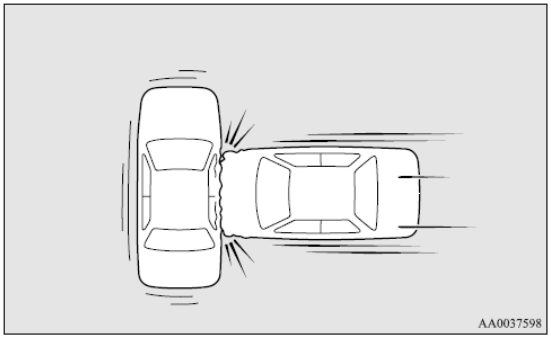

کمربندها ایمی خودرو وسایل اولیه‌ی تأمین ایمنی شما در حین برخورد هستند. کیسه های هوای جانبی و پرده ای SRS برای افزایش حفاظت سرنشینان طراحی شده است؛ لذا برای تأمین امنیت شما و کلیه سرنشینان اطمینان حاصل کنید که همواره کمربند ها به درستی بسته شده‌اند.

کیسه های هوای پرده ای و جانبی در این شرایط عمل نمی‌کنند

در انواع خاصی از برخورد های جانبی سازه‌ی بدنه‌ی خودرو برای جذب ضربه طراحی شده‌اند تا سرنشینان را از آسیب محافظت نمایند. (ناحیه‌ی جانبی بدنه خودرو ممکن است در هنگام جذب ضربه مقدار زیاد تغییر شکل بدهد). در چنین مواردی، کیسه های هوای جانبی و پرده ای ممکن است با وجود تغییر شکل و آسیب به بدنه‌ی خودرو فعال نشوند.

مثال این شرایط در شکل نشان داده شده است.

کیان باتری

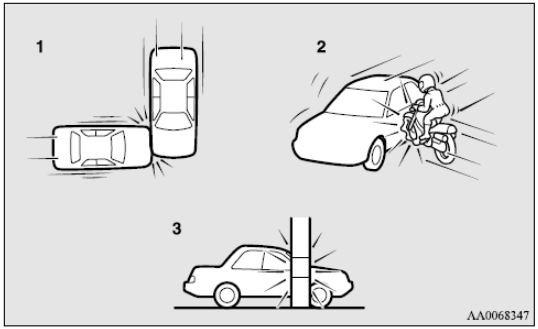

۱. ضربه های جانبی در ناحیه ای دور از اتاق سرنشینان

۲. برخورد موتورسیکلت یا سایر وسایل نقلیه‌ی کوچک با قسمت جانبی خودرو

۳. برخورد با میله های تأسیسات، درخت و دیگر اشیاء باریک

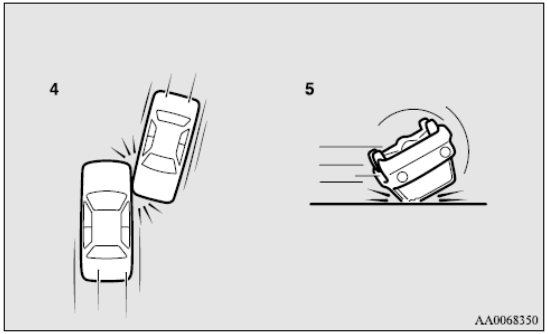

۴. برخوردهای جانبی کج

۵. خودرو بر روی دو طرف یا سقف غلت می‌خورد

از آنجا که کیسه‌ی هوای جانبی و پرده ای ممکن است در انواعی از برخوردهای از جلو از سرنشینان محافظت نکند، از بسته شدن صحیح کمربند ها اطمینان حاصل کنید.

کیان باتری

کیسه های هوای جانبی و پرده ای در این شرایط عمل نمی‌کنند

کیسه های هوای جانبی و پرده ای در شرایطی که قابلیت تأمین امنیت را برای سرنشینان ندارد عمل نخواهد کرد. شرایط معمول در شکل نشان داده شده‌اند:

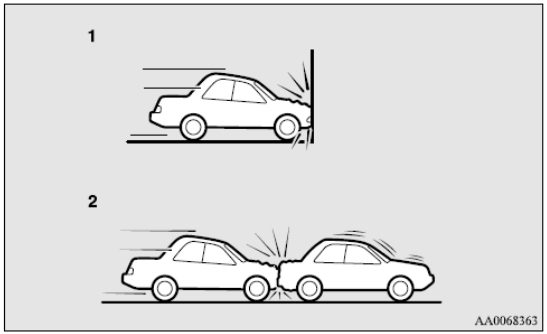

۱. برخوردهای سر به سر

۲. برخوردهای از پشت

از آنجا که کیسه‌ی هوای جانبی و پرده ای ممکن است در تمامی انواع تصادفات از سرنشینان محافظت نکند، از بسته شدن صحیح کمربند ها اطمینان حاصل کنید.

هشدار!

- کیسه های هوای پرده ای و جانبی طوری طراحی شده‌اند که به تأمین امنیت کمربندهای ایمنی راننده و سرنشین کمک نمایند. کمربند های ایمنی باید به درستی بسته شوند و راننده و سرنشین می‌بایست تکیه داده و بطور قائم بنشیند و به درب یا پنجره لم ندهد.
- کیسه هوای پرده ای و جانبی با نیروی زیادی باد می‌شوند لذا جهت کاهش خطر صدمات کشنده و جدی باز شدن کیسه های هوای جانبی و پرده ای، راننده و سرنشین نباید دستشان را از پنجره بیرون بیاورند و نباید به در لم دهند.

کیان باتری

هشدار!

- برای کاهش خطر آسیب وارده ناشی از عمل کردن کیسه هوای جانبی، به سرنشینان صندلی عقب اجازه ندهید که به پشتی‌های صندلی جلو تکیه دهند. در مورد کودکان دقت بیشتری باید اعمال شود.
- هیچ شیئی نزدیک یا جلوی پشتی صندلی جلو قرار ندهید. چرا که ممکن است با عمل کردن کیسه هوای مربوطه تداخل داشته باشد و همچنین موجب آسیب ناشی از پرتاب شیء بوسیله عمل کردن کیسه هوای جانبی شود.
- برچسب یا اشیای چسبنده و یا سایر اشیای کوچک را بر روی پشتی صندلی جلو قرار ندهید. چون ممکن است در عملکرد صحیح کیسه هوای جانبی تداخل ایجاد کنند.
- روکش صندلی را بر روی صندلی‌های کیسه هوا دار نصب نکنید. صندلی‌ها را با کیسه های هوای جانبی بطور مجدد مجهز نکنید. چرا که ممکن است در عملکرد کیسه هوای جانبی تداخل ایجاد کنند.

هشدار!

- میکروفون (A) و دیگر وسایل یا اشیا را در اطرافی که کیسه های هوای پرده ای (B) فعال می‌شوند مانند شیشه جلو، شیشه در جانبی، ستون‌های عقب و سقف یا دستگیره ها قرار ندهید. هنگامی که کیسه های هوای پرده ای فعال می‌شوند میکروفون و یا سایر وسایل یا اشیا با نیروی زیادی پرتاب می‌شوند و یا ممکن است کیسه های هوا به درستی عمل نکنند که منجر به مرگ یا صدمه جدی خواهد شد.

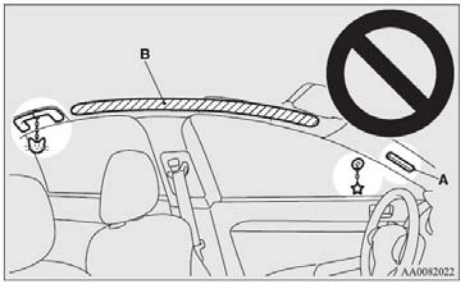

کیان باتری

هشدار!

- آویز یا سایر وسایل سنگین را در قلاب لباس آویزان نکنید.
اگر کیسه هوای پرده ای فعال شود، هر یک از این اشیا می‌تواند با نیروی بسیار زیادی پرتاب شده و یا ممکن است از باد شدن صحیح کیسه هوای پرده ای جلوگیری نماید. لباس‌ها را مستقیماً به قلاب لباس آویزان کنید (بدون آویز)
اطمینان حاصل کنید که اشیاء تیز و سنگین در جیب‌های لباس‌هایی که در قلاب لباس آویزان می‌شود وجود نداشته باشد.
- هنگام بار گیری اثاثیه، وسایل را در کنار پنجره جانبی جمع نکنید. چرا که ممکن است جلوی باد شدن صحیح کیسه هوای پرده ای را بگیرد.
- به کودکان اجازه‌ی لم دادن و یا نزدیک شدن به درب جلو را حتی هنگامی که از محافظ کودک استفاده می‌کنند ندهید.
سر کودک نیز نباید به ناحیه ای که کیسه هوای جانبی و پرده ای قرار گرفته است لم داده و یا نزدیک شود. چرا که باد شدن کیسه هوای جانبی و پرده ای خطرناک خواهد بود.
عدم انجام هر یک از این دستورالعمل‌ها می‌تواند به آسیب جدی و کشنده به کودک منجر شود.
- پیشنهاد می‌شود که کار بر روی سیستم کیسه های هوای پرده ای و جانبی توسط عاملیت مجاز **میتسوبیشی موتورز** صورت بگیرد.

نمایشگر/چراغ هشدار SRS

چراغ هشدار

نمایشگر هشدار نوع ۱

نمایشگر هشدار نوع ۲

اگر مشکلی در سیستم باشد، چراغ هشدار روشن شده و نمایشگر هشدار بر روی صفحه نمایش ظاهر می‌شود.

در شرایط عادی چراغ هشدار هنگامی روشن می‌شود که سوئیچ استارت بر روی موقعیت باز قرار می‌گیرد و پس از چند ثانیه خاموش می‌شود.

همچنین هنگامی که کیسه هوای SRS و سیستم پیش کشنده کمربند ها فعال می‌شود چراغ هشدار روشن شده و روشن می‌ماند.

چراغ/نمایشگر هشدار برای نمایش هشدار کیسه هوای SRS و هشدارهای سیستم پیش کشنده کمربندها مورد استفاده قرار می‌گیرد.

کیان باتری

هشدار!

- در صورتی که نمایشگر/ چراغ هشدار مطابق شکل نمایش داده شود ممکن است اشکال در سیستم وجود داشته باشد. در چنین مواردی کیسه هوای SRS یا سیستم پیش کشنده کمربندها ممکن است در برخورد ها به خوبی عمل نکنند. در اینصورت خودروی خود را توسط عاملیت مجاز **میتسوبیشی موتورز** بازدید نمایید:
  - حتی هنگامی که سوئیچ استارت بر روی حالت باز قرار دارد، چراغ هشدار روشن نشده و یا چند ثانیه دیگر روشن می‌ماند.
  - هنگامی که چراغ هشدار هنگام رانندگی روشن می‌ماند.
  - هنگامی که نمایشگر هشدار هنگام رانندگی روشن می‌ماند

هشدار!

- پیشنهاد می‌شود هرگونه عملیات تعمیر و نگهداری انجام گرفته بر روی و یا نزدیک SRS توسط عاملیت مجاز **میتسوبیشی موتورز** صورت پذیرد.
  کار غیر صحیح روی اجزای SRS یا سیم کشی آن ممکن است به عملکرد نامناسب کیسه های هوا بیانجامد و یا SRS را غیر فعال نماید. در هر صورت می‌تواند منجر به صدمات جدی شود.
- فرمان، جمع کننده کمربندها و هر یک از اجزای SRS را تعمیر یا اصلاح ننمایید. برای مثال تعویض فرمان یا تغییر در سپر جلو یا سازه‌ی بدنه می‌تواند به شدت بر روی کارایی SRS تأثیر منفی گذاشته و به آسیب احتمالی بیانجامد.
- اگر خودروی شما هر آسیبی دریافت نمود پیشنهاد می‌کنیم که SRS را معاینه کنید تا از کارکرد سالم آن اطمینان حاصل نمایید.

- در خودروهایی با کیسه های هوای جانبی، صندلی جلو، ستون مرکزی و کنسول مرکزی را تغییر ندهید. چرا که ممکن است بر کارایی SRS تأثیر بگذارد و منجر به آسیب احتمالی شود. اگر هر گونه پارگی، ترک یا آسیبی به بافت صندلی در نزدیکی کیسه هوای جانبی، قسمتی از ستون جلو و عقب و ریل‌های سقف مشاهده کردید باید سیستم SRS را توسط عاملیت مجاز میتسوبیشی مورد معاینه قرار دهید.

توجه:

- هنگامی که مالکیت خودرو را به شخص دیگری انتقال می‌دهید، لازم است که مالک جدید را نسبت به مجهز بودن این خودرو به سیستم SRS آگاه سازید و وی را به قسمت کاربرد این دفترچه راهنما رجوع دهید.
- اگر خودرو شما باید اسقاط شود این کار را طبق قوانین محلی انجام داده و با عاملیت مجاز **میتسوبیشی موتورز** تماس بگیرید تا سیستم کیسه هوا را با امنیت جداسازی نمایند.

کیان باتری

فصل سوم

نمایشگرها و کلیدهای کنترلی

کیان باتری

صفحه نمایشگر

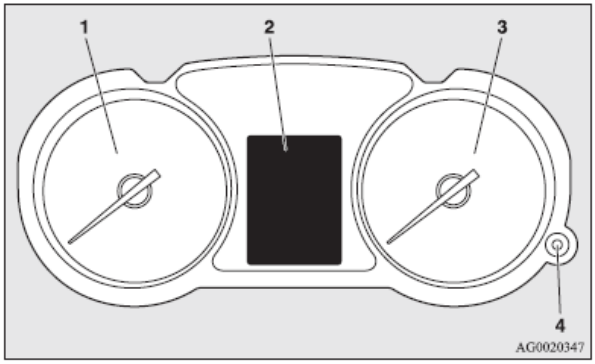

۱. دور موتور ← صفحه ۳-۲

۲. نمایشگر چند منظوره ← صفحه ۳-۴

لیست نمایشگر صفحه اعلان ← صفحه ۳-۴۴

۳. سرعت سنج (کیلومتر یا مایل بر ساعت + کیلومتر بر ساعت)

۴. دکمه‌ی روشنایی روز (کنترل روشنایی صفحه نمایش) ← صفحه ۳-۳

شمارشگر دور موتور

شمارشگر دور موتور، سرعت موتور (دور بر دقیقه) را نشان می‌دهد؛ و می‌تواند به شما برای یک رانندگی بهینه و مقرون به صرفه کمک کند و همچنین به شما نسبت به سرعت موتور بیش از حد اخطار می‌دهد (ناحیه قرمز)

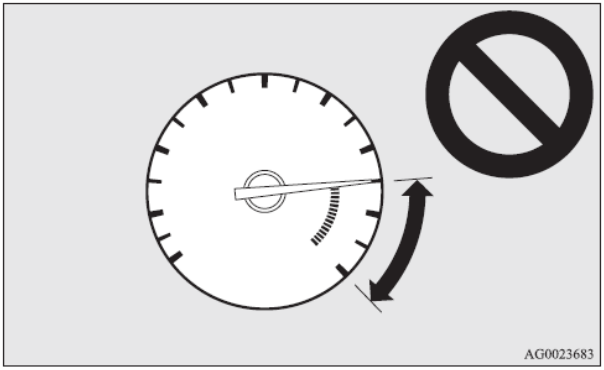

احتیاط!

- هنگام رانندگی، شمارشگر دور موتور را ملاحظه کنید تا مطمئن شوید که دور موتور به ناحیه قرمز وارد نمی‌شود (دور بر دقیقه‌ی بیش از حد موتور)

کیان باتری

دکمه‌ی تنظیم نور صفحه (کنترل روشنایی صفحه)

هر بار که این کلید را می فشارید، صدایی شنیده شده و روشنایی صفحه نمایش تغییر می‌کند.

توجه

- می‌توانید تا ۸ درجه برای هنگامی که چراغ‌های موقعیت روشن هستند و ۸ درجه برای هنگامی که روشن نیستند تنظیم کنید.
- اگر خودرو به کنترل چراغ خودکار مجهز است هنگامی که کلید چراغ در موقعیتی به غیر از "OFF" باشد کلیدهای روشنایی صفحه به طور خودکار روشنایی صفحه را بسته به روشنایی خارج خودرو تنظیم می‌کنند.
- درجه روشنایی صفحه نمایشگر هنگامی که سوئیچ استارت خاموش است ذخیره می‌شود.
- اگر کلید را فشرده و برای بیش از ۱ ثانیه نگاه دارید هنگامی که چراغ‌های موقعیت روشن هستند، درجه روشنایی به درجه حداکثر تغییر پیدا می‌کند. فشار دادن و نگاه‌داشتن دوباره‌ی کلید برای بیش از ۱ ثانیه درجه روشنایی را به درجه قبلی باز می‌گرداند

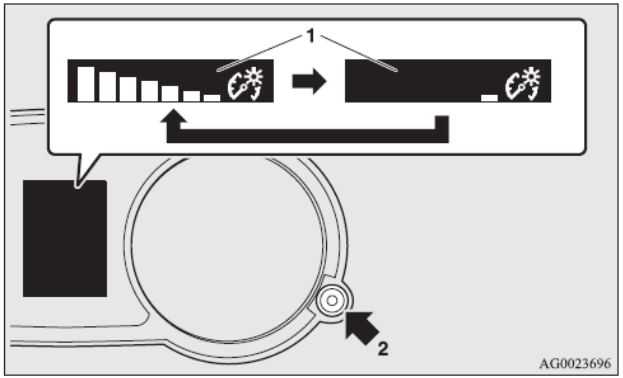

۱. روشنایی نمایشگر
۲. دکمه‌ی روشنایی رئوستات

کیان باتری

صفحه نمایشگر چند منظوره

{به استثنای خودروهای مجهز به کلاچ دوقلوی SST }

همواره قبل از عملیات خودروی خود را در مکانی امن متوقف نمایید.

اطلاعات زیر بر روی نمایشگر چند منظوره قرار می‌گیرند: هشدارها، شمارنده کیلومتر ثابت (کیلومتر شمار)، شمارنده کیلومتر متغیر، یاد آور زمان سرویس، دمای مایع خنک کننده‌ی موتور، سوخت باقیمانده، دمای بیرون، موقعیت اهرم انتخاب، مصرف متوسط و لحظه ای سوخت، محدوده رانندگی، سرعت متوسط و روشنایی صفحه.

همچنین امکان تغییر زبان و واحد های استفاده شده در نمایشگر چند منظوره وجود دارد.

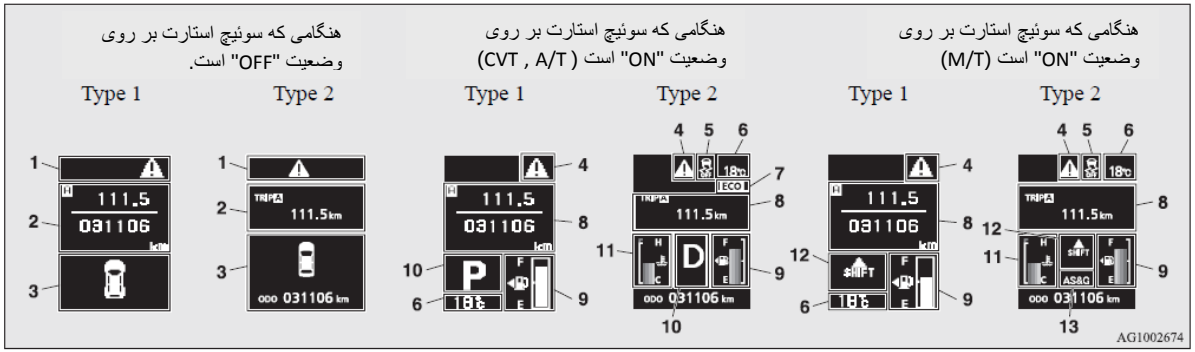

۱. صفحه نمایش علامت «!» (هنگامی که سوئیچ استارت بر روی "OFF" است) صفحه ۳-۸

۲. صفحه‌ی اعلان (هنگامی که سوئیچ استارت بر روی "OFF" است) صفحه ۳-۸

صفحه نمایش اخطار (هنگامی که سوئیچ استارت بر روی "OFF" است) صفحه ۳-۱۰

۳. صفحه نمایش هشدار درب نیمه باز (هنگامی که سوئیچ استارت بر روی "OFF" است) صفحه ۳-۱۲

۴. صفحه نمایش علامت «!» (هنگامی که سوئیچ استارت بر روی "ON" است) صفحه ۳-۱۴

۵. صفحه نمایش کنترل پایداری فعال خاموش (ASC) صفحه ۳-۱۴

۶. صفحه نمایش دمای بیرون* صفحه ۳-۱۴

۷. نشانگر حالت ECO (برای خودروهای مجهز به A/T یا CVT) صفحه ۳-۲۶

کیان باتری

۸. صفحه اعلان (هنگامی که سوئیچ استارت بر روی "ON" است)
صفحه ۳-۱۴
صفحه‌ی نمایش اخطار (هنگامی که سوئیچ استارت بر روی "ON" است)
صفحه ۳-۲۲
۹. صفحه نمایش سوخت باقیمانده صفحه ۳-۲۵
۱۰. صفحه نمایشگر موقعیت اهرم انتخاب* صفحه ۳-۲۳
۱۱. نمایشگر دمای مایع خنک کننده موتور * صفحه ۳-۱۷
۱۲. صفحه نمایشگر نشانگر وضعیت دنده (برای خودروهای مجهز به M/T) صفحه ۴-۳۸
۱۳. صفحه نمایش توقف و حرکت خودکار (AS&G)* صفحه ۴-۳۱
صفحه نمایش خاموشی توقف و حرکت خودکار (AS&G)* صفحه ۴-۳۷

کیان باتری

{برای خودروهای مجهز به کلاچ دوقلوی SST}

همواره قبل از عملیات، خودرو را در مکانی امن متوقف نمایید.

اطلاعات زیر بر روی نمایشگر چند منظوره قرار می‌گیرند: هشدارها، شمارنده کیلومتر ثابت (کیلومتر شمار)، شمارنده کیلومتر متغیر (مسافت سنج)، یاد آور سرویس، دمای مایع خنک کننده‌ی موتور، سوخت باقیمانده، دمای بیرون، حالت کنترلی کلاچ دوقلوی SST، حالت کنترلی ACD (سیستم دیفرانسیل مرکز فعال)، موقعیت اهرم تعویض دنده، مصرف متوسط و لحظه ای سوخت، محدوده رانندگی، سرعت متوسط، نمایشگر عملیات ACD و روشنایی صفحه.

همچنین امکان تغییر زبان و واحد های استفاده شده در نمایشگر چند منظوره وجود دارد.

۱.صفحه نمایش علامت «!» (هنگامی که سوئیچ استارت بر روی "OFF" است) صفحه ۳-۸

۲.صفحه‌ی اعلان (هنگامی که سوئیچ استارت بر روی "OFF" است) صفحه ۳-۸

صفحه نمایش اخطار (هنگامی که سوئیچ استارت بر روی "OFF" است) صفحه ۳-۱۰

۳.صفحه نمایش هشدار درب نیمه باز (هنگامی که سوئیچ استارت بر روی "OFF" است) صفحه ۳-۱۲

۴.صفحه نمایش حالت کنترلی ACD (سیستم دیفرانسیلی مرکز فعال) صفحه ۳-۱۲

۵. صفحه نمایش دمای بیرون* صفحه ۳-۲۴

۶. صفحه نمایش علامت «!» (هنگامی که سوئیچ استارت بر روی "ON" است) صفحه ۳-۱۴

۷. صفحه‌ی اعلان (هنگامی که سوئیچ استارت بر روی "ON" است) صفحه ۳-۱۴

صفحه نمایش اخطار (هنگامی که سوئیچ استارت بر روی "ON" است) صفحه ۳-۲۲

۸. صفحه نمایش سوخت باقیمانده صفحه ۳-۲۵

کیان باتری

۹. صفحه نمایش حالت کنترلی کلاچ دوقلوی SST صفحه ۳-۲۴
۱۰. نمایشگر دمای مایع خنک کننده موتور صفحه ۳-۱۷
۱۱. صفحه نمایش موقعیت اهرم تعویض دنده صفحه ۳-۲۳
۱۲. صفحه نمایش کنترل پایداری فعال خاموش (ASC) صفحه ۳-۱۴
۱۳. نشانگر حالت ECO (برای خودروهای مجهز به A/T یا CVT) صفحه ۳-۲۶

توجه:

- واحد های سوخت، دما، زبان نمایشگر و دیگر تنظیمات قابل تغییر هستند.

رجوع کنید به « تغییر تنظیمات کاربردی (هنگامی که سوئیچ استارت بر روی "ON" است)» در صفحه‌ی ۳-۳۰

- صفحه نمایش بسته به اینکه سوئیچ استارت بر روی "ON" و یا "OFF" باشد متفاوت است.

رجوع شود به « صفحه اعلان (هنگامی که سوئیچ استارت بر روی "OFF" است)» صفحه ۳-۸

رجوع شود به « لیست نمایشگر هشدار (هنگامی که سوئیچ استارت بر روی "OFF" است)» صفحه ۳-۴۵

رجوع شود به « صفحه اعلان (هنگامی که سوئیچ استارت از "OFF" به "ON" تغییر می‌کند)» صفحه ۳-۱۲

رجوع شود به « صفحه اعلان (هنگامی که سوئیچ استارت بر روی "ON" است)» صفحه ۳-۱۴

رجوع شود به « لیست نمایشگر هشدار (هنگامی که سوئیچ استارت بر روی "ON" است)» صفحه ۳-۴۷

کیان باتری

کلید صفحه نمایش چند منظوره

هر بار که کلید صفحه نمایش چند منظوره فشرده می‌شود، صدایی شنیده می‌شود و نمایشگر چند منظوره میان اعلان‌هایی مثل، هشدارها، کیلومتر شمار، مسافت سنج، یادآور زمان سرویس، دمای مایع خنک کننده موتور (نوع ۱) مصرف متوسط و لحظه ای سوخت، محدوده رانندگی، سرعت متوسط و نمایشگر عملکرد ACD (سیستم دیفرانسیلی مرکز فعال) تغییر پیدا می‌کند.

همچنین تغییر مواردی مثل زبان، واحد های استفاده شده در نمایشگر چند منظوره نیز توسط دکمه‌ی صفحه نمایش چند منظوره قابل تغییر است.

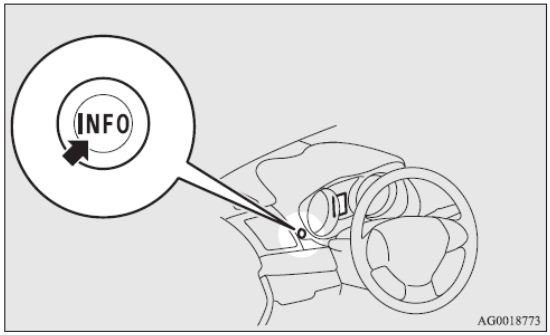

صفحه نمایشگر علامت «!» (هنگامی که سوئیچ استارت بر روی "OFF" است)

اگر دکمه‌ی صفحه نمایش چند منظوره را فشرده و از صفحه نمایش هشدار به صفحه قبلی بروید، علامت «!» نشان داده می‌شود.

به « بازگشت به صفحه نمایش داده شده قبل از نمایشگر هشدار» صفحه ۳-۱۰ مراجعه کنید.

این علامت همچنین اگر هشدار دیگری به غیر از هشدار نشان داده شده باشد نشان داده می‌شود. هنگامی که علت نشان داده شدن نمایشگر هشدار رفع می‌شود، علامت «!» به طور خودکار محو می‌شود.

توجه:

- هنگامی که علامت «!» نشان داده می‌شود، صفحه نمایش هشدار می‌تواند بر روی صفحه اعلان دوباره نمایش داده شود.

  رجوع شود به « صفحه اعلان (هنگامی که سوئیچ استارت بر روی "OFF" است) صفحه ۳-۲۸»

  رجوع شود به « صفحه اعلان (هنگامی که سوئیچ استارت بر روی "ON" است) صفحه ۳-۱۴»

صفحه اعلان (هنگامی که سوئیچ استارت بر روی "OFF" است)

هر بار که کلید صفحه نمایش چند منظوره را به آرامی فشار دهید، صفحه نمایش به ترتیب زیر تغییر می‌کند:

کیان باتری

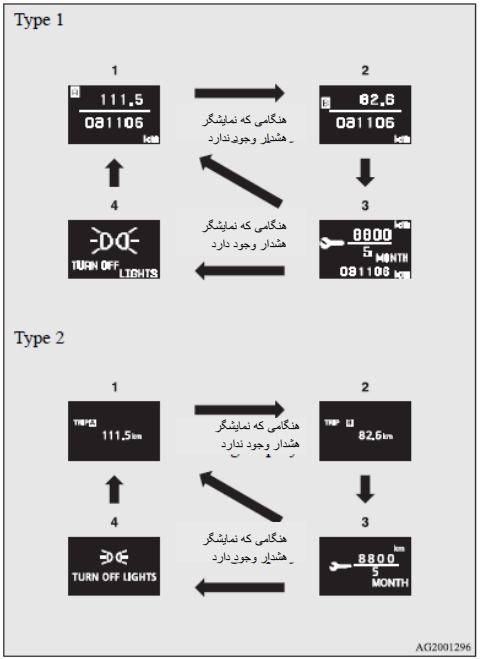

۱. کیلومتر شمار (نوع ۱) / مسافت سنج A

۲. کیلومتر شمار (نوع ۱) / مسافت سنج B

۳. یادآور زمان سرویس

۴. نمایش دوباره‌ی صفحه نمایشگر هشدار

کیان باتری

کیلومتر شمار / مسافت سنج

هر بار که دکمه‌ی صفحه نمایش چند منظوره به آرامی فشرده می‌شود، صفحه نمایش تغییر می‌کند.

کیلومتر شمار/ مسافت سنج A ← کیلومتر شمار/ مسافت سنج B ← یادآور زمان سرویس ← نمایش دوباره‌ی صفحه نمایشگر هشدار ← کیلومتر شمار/ مسافت سنج A

کیلومتر شمار

کیلومتر شمار مسافت طی شده را نشان می‌دهد

مسافت سنج

مسافت سنج مسافت طی شده میان دو نقطه را نشان می‌دهد.

مثال استفاده از مسافت سنج A و مسافت سنج B

فواصل طی شده میان دو نقطه را، از نقطه‌ی خانه توسط مسافت سنج A و از نقطه خاصی در مسیر با استفاده از مسافت سنجB ، می‌توان اندازه گیری نمود.

ریست کردن مسافت سنج

برای بازگرداندن نمایشگر به ۰، دکمه‌ی صفحه نمایش چند منظوره را برای ۲ ثانیه یا بیشتر نگاه دارید. تنها مقادیر نشان داده شده‌ی فعلی ریست می‌شوند.

مثال

اگر مسافت سنج A نمایش داده شده باشد، تنها مسافت سنج A ریست می‌شود.

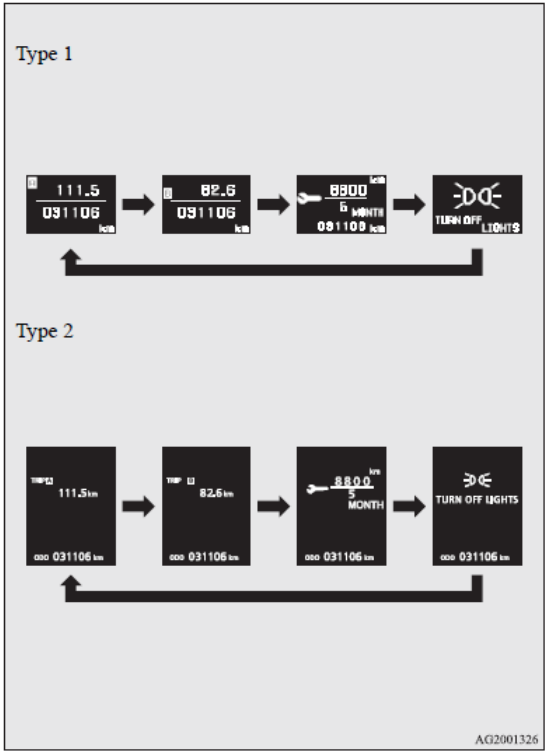

کیان باتری

توجه:

- اگر نمایشگر هشدار ظاهر نشود، ترتیب تغییرات به این صورت خواهد بود: کیلومتر شمار / مسافت سنج A ← کیلومتر شمار / مسافت سنج B ← یادآور زمان سرویس ← کیلومتر شمار / مسافت سنج A
- هر دو مسافت سنج A و B می‌توانند تا ۹۹۹۹,۹ کیلومتر (۹۹۹۹,۹ مایل) بشمارند.

هنگامی که مسافت سنج از رقم ۹۹۹۹,۹ کیلومتر (۰,۰ مایل) عبور می‌کند، به ۰,۰ کیلومتر (۰,۰ مایل) باز می‌گردد.

در صورت قطع کردن اتصال‌های باطری، حافظه های نمایشگر مسافت سنج A و نمایشگر مسافت سنج B پاک می‌شوند و نمایشگر آن‌ها به ۰,۰ کیلومتر (۰,۰ مایل) باز می‌گردد.

یادآور زمان سرویس

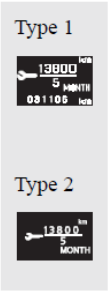

این نمایشگر، فاصله و تعداد ماه‌ها تا سرویس (بازدید) دوره ای بعدی را نشان می‌دهد.

رجوع شود به « یادآور زمان سرویس» صفحه ۳-۲۶

صفحه نمایش اخطار (هنگامی که سوئیچ استارت بر روی "OFF" است)

هنگامی که اعلانی باید اعلام شود، مانند چراغ یادآور زمان، صدای هشدار و نمایشگر چند منظوره در صفحه نمایشگر هشدار نمایش داده می‌شوند. به صفحه مناسب مراجعه و اقدامات لازم را انجام دهید.

هنگامی که علت نمایش دادن نمایشگر هشدار رفع شود، نمایشگر هشدار به طور خودکار محو می‌شود.

رجوع شود به « لیست نمایشگر هشدار (هنگامی که سوئیچ استارت بر روی "OFF" است)» صفحه ۳-۴۵

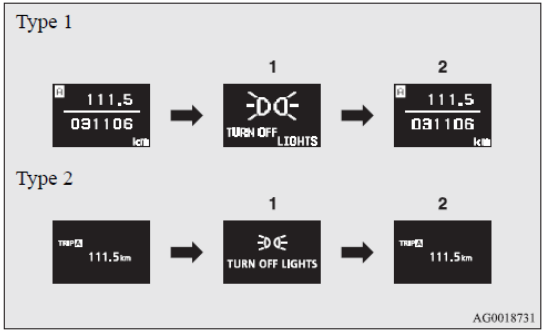

۱. اطلاعات تولید شده

۲. رفع علت هشدار

کیان باتری

برای بازگشت به صفحه‌ی نمایش داده شده قبل از نمایشگر هشدار

حتی اگر علت نمایش دادن نمایشگر هشدار رفع نشده باشد، می‌توانید به صفحه ای که قبل از نمایشگر هشدار نشان داده شده است باز گردید.

اگر کلید صفحه نمایش چند منظوره را فشار دهید، صفحه نمایش به صفحه ای که قبل از نمایشگر هشدار نمایش داده شده بود باز می‌گردد و علامت «!» (A) نشان داده می‌شود.

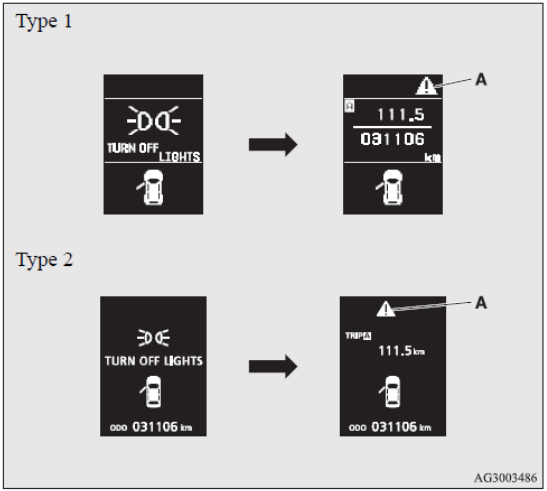

توجه:

- صفحات نمایشگر هشدار با یک علامت و یا در سمت بالا و راست صفحه می‌تواند تغییر کنند. اگر می‌خواهید نمایشگر را تغییر دهید، دکمه‌ی صفحه نمایش چند منظوره را به شکل زیر فشار دهید:

به آرامی فشار دهید

برای ۲ ثانیه یا بیشتر فشار دهید

دوباره نشان دادن صفحه نمایشگر هشدار

هنگامی که علامت «!» نشان داده می‌شود، اگر دکمه‌ی صفحه نمایش چند منظوره را چند بار فشار دهید، صفحه نمایش هشداری که آن‌را تغییر داده‌اید دوباره نمایش داده می‌شود.

رجوع شود به صفحه اعلان (هنگامی که سوئیچ استارت روی « خاموش» قرار دارد) «صفحه ۳-۸»

کیان باتری

صفحه نمایشگر هشدار درب نیمه باز (هنگامی که سوئیچ استارت روی "OFF" است)

اگر هر یک از درب‌ها یا درب صندوق عقب به طور کامل بسته نشده باشد، این هشدار، درب مربوطه را نمایش می‌دهد

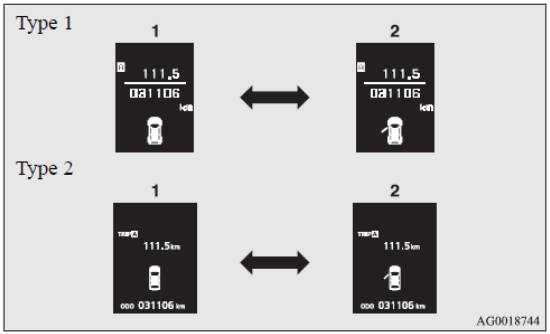

۱. درب‌ها و درب صندوق عقب بسته‌اند

۲. درب‌ها و درب صندوق عقب باز است.

صفحه اعلان (هنگامی که سوئیچ استارت از "OFF" به "ON" تغییر می‌کند)

هنگامی که سوئیچ استارت به وضعیت "ON" تغییر می‌کند، صفحه نمایشگر به ترتیب زیر تغییر می‌کند:

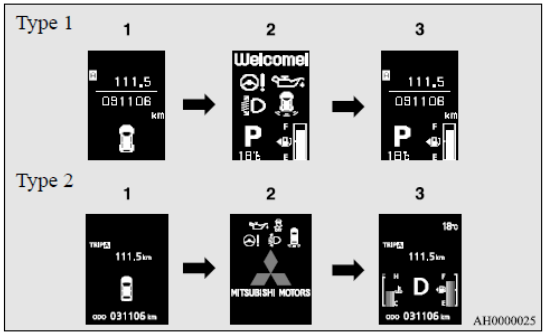

۱. صفحه هنگامی که سوئیچ استارت روی "OFF" است

۲. صفحه‌ی بازدید از سیستم

۳. صفحه هنگامی که سوئیچ استارت روی "باز" است

کیان باتری

صفحه‌ی بازدید از سیستم

هنگامی که سوئیچ استارت به وضعیت "ON" تغییر می‌کند، صفحه‌ی بازدید از سیستم برای ۴ ثانیه نمایش داده می‌شود. اگر مشکلی وجود نداشته باشد، صفحه اعلان (هنگامی که سوئیچ استارت بر روی "ON" است) نمایش داده می‌شود.

اگر مشکلی وجود داشته باشد، صفحه به نمایشگر هشدار تغییر پیدا می‌کند.

مراجعه شود به « لیست نمایشگر هشدار (هنگامی که سوئیچ استارت روی موقعیت "ON"است) صفحه‌ی ۳-۴۷»

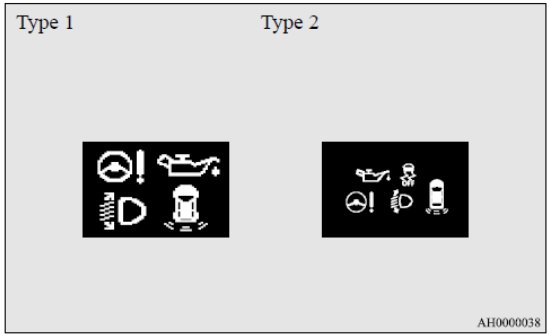

توجه:

- نمایشگر صفحه بازدید از سیستم به تجهیزات مشتری بستگی دارد.

یادآور زمان سرویس

هنگامی که زمان بازدید دوره ای فرا می‌رسد، نمایشگر هشدار برای ۲ ثانیه بعد از قرار گرفتن سوئیچ استارت بروی"باز" نمایش داده می‌شود. رجوع شود به « یادآور زمان سرویس» در صفحه ۳-۲۶.

Type 1

Type 2

صفحه نمایشگر حالت کنترلی ACD (سیستم دیفرانسیلی مرکز فعال) ❊

وضعیت عملکرد ACD نمایش داده می‌شود. رجوع شود به « حالت کنترلی ACD(سیستم دیفرانسیلی مرکز فعال)» صفحه ۴-۸۲

کیان باتری

صفحه‌ی نمایشگر علامت «!» (هنگامی که سوئیچ استارت بر روی "ON" است)

هنگامی نمایش داده می‌شود که کلید صفحه نمایش چند منظوره را فشار دهید و صفحه‌ی نمایشگر هشدار را عوض کنید.

این علامت همچنین هنگامی نمایش داده می‌شود که هشدار دیگری غیر از آنچه نمایش داده شده است نشان داده شود.

هنگامی که علت نمایش نمایشگر هشدار رفع شود، علامت «!» به طور خودکار محو می‌شود.

توجه:

- هنگامی که علامت «!» نشان داده می‌شود، صفحه نمایشگر هشدار روی صفحه اعلان می‌تواند دوباره نمایش داده شود.

رجوع شود به « صفحه اعلان (هنگامی که سوئیچ استارت بر روی "OFF" است)» صفحه‌ی ۳-۸ .

رجوع شود به « صفحه اعلان (هنگامی که سوئیچ استارت بر روی "ON" است)» صفحه‌ی ۳-۱۴ .

صفحه نمایش کنترل پایداری فعال خاموش *

هنگامی نمایش داده می‌شود که کنترل پایداری فعال (ASC)، توسط کلید خاموش ASC ، خاموش شده باشد

اگر مشکلی در ASC وجود داشته باشد، علامت ASC خاموش نمایش داده می‌شود.

رجوع شود به «دکمه ASC خاموش» صفحه ۴-۱۰۰

صفحه اعلان (هنگامی که سوئیچ استارت بر روی "ON" است)

هر بار که دکمه‌ی صفحه نمایش چند منظوره را به آرامی می فشارید، صفحه نمایشگر به ترتیب زیر تغییر می‌کند:

کیان باتری

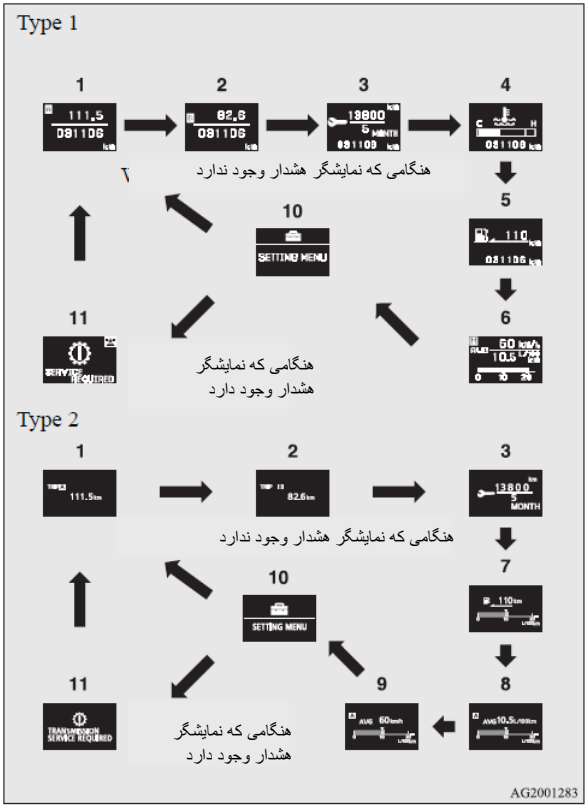

۱. کیلومتر شمار (نوع ۱) / مسافت سنج A
۲. کیلومتر شمار (نوع ۱) / مسافت سنج B
۳. یادآور زمان سرویس
۴. نمایشگر دمای مایع خنک کننده‌ی موتور (نوع ۱)
۵. نمایشگر محدوده رانندگی (نوع ۱)
۶. نمایشگر سرعت متوسط، نمایشگر مصرف متوسط سوخت، نمایشگر مصرف لحظه ای سوخت (نوع ۱)
۷. نمایشگر محدوده رانندگی، نمایشگر مصرف لحظه ای سوخت (نوع ۲)
۸. نمایشگر متوسط مصرف سوخت، نمایشگر مصرف لحظه ای سوخت (نوع ۲)
۹. نمایشگر سرعت متوسط، نمایشگر مصرف متوسط سوخت، نمایشگر مصرف لحظه ای سوخت (نوع ۲)
۱۰. صفحه تنظیم کاربرد
۱۱. نمایش دوباره‌ی صفحه نمایشگر هشدار

توجه:

- هنگام رانندگی، صفحه تنظیم کاربرد نمایش داده نمی‌شود حتی اگر کلید صفحه نمایش چند منظوره را فشار دهید. همواره خودروی خود را در حین عملیات در مکانی امن متوقف کنید.
به « تغییر دادن تنظیمات کاربری (هنگامی که سوئیچ استارت بر روی "ON"است مراجعه کنید) صفحه ۳-۳۰»
- هنگامی که اطلاعاتی برای نمایش موجود است مثل عیب سیستم، صدای هشدار و نمایشگر صفحه عوض می‌شود.
رجوع شود به « صفحه نمایش اخطار (هنگامی که سوئیچ استارت بر روی "ON" است) صفحه ۳-۲۲»

کیان باتری

کیلومتر شمار / مسافت سنج

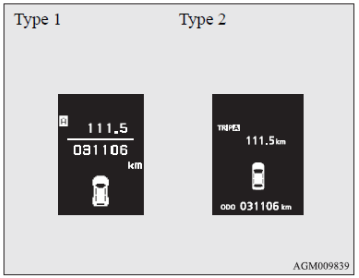

روش عملکرد مشابه حالتی است که سوئیچ استارت بر روی "OFF" می‌باشد.

برای جزئیات بیشتر رجوع شود به « کیلومتر شمار / مسافت سنج» صفحه ۳-۹

یادآور زمان سرویس

فاصله و تعداد ماه‌ها تا بازدید دوره ای بعدی را نمایش می‌دهد.

رجوع شود به « یادآور زمان سرویس» صفحه ۳-۲۶

نمایشگر دمای مایع خنک کننده‌ی موتور

دمای مایع خنک کننده موتور را نمایش می‌دهد.

اگر خنک کننده داغ شود علامت چشمک می‌زند.

در هنگام رانندگی به نمایشگر دمای مایع خنک کننده‌ی موتور دقت کافی نمایید.

احتیاط!
• اگر موتور بیش از اندازه گرم شود، علامت چشمک خواهد زد. در این صورت، عقربه در محدوده‌ی قرمز خواهد بود. بلافاصله خودرو را در مکانی امن پارک کرده و اقدامات لازم را انجام دهید. رجوع شود به « داغ کردن موتور» صفحه ۶-۶ .

کیان باتری

نمایشگر محدوده‌ی رانندگی

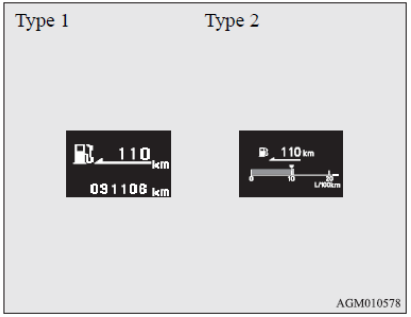

محدوده‌ی رانندگی تقریبی را نمایش می‌دهد. (مقدار مسافت به کیلومتر یا مایل که می‌توان رانندگی نمود). هنگامی که محدوده رانندگی به زیر ۵۰ کیلومتر (۳۰ مایل) می‌رسد علامت «---» نمایش داده می‌شود.

در اسرع وقت سوخت گیری نمایید.

توجه:

- محدوده رانندگی بر مبنای داده های مصرف سوخت مشخص می‌شود که ممکن است بسته به شرایط و عادات رانندگی تغییر نماید. از مسافت نشان داده شده به عنوان یک تخمین نادقیق استفاده نمایید.
- هنگامی که سوخت گیری می‌کنید، نمایشگر محدوده رانندگی به روز می‌شود.

با این حال اگر تنها مقدار کمی سوخت گیری کنید مقدار صحیح نشان داده نمی‌شود. در صورت امکان کل باک را سوخت گیری کنید

- در موارد نادر، مقدار نشان داده شده برای محدوده‌ی رانندگی اگر در یک شیب بسیار تند پارک کرده باشید ممکن است تغییر کند. این امر به علت جابجایی سوخت در باک است و نشان‌دهنده‌ی عیب سیستم نیست.
- تنظیمات نمایشگر می‌تواند به واحد های دلخواه (کیلومتر یا مایل) تغییر کند.

رجوع شود به «تغییر تنظیمات کاربری (هنگامی که سوئیچ استارت بر روی "ON" است) صفحه ۳-۳۰»

کیان باتری

نمایشگر سرعت متوسط

سرعت متوسط را از آخرین بار ریست کردن تا زمان حاضر نشان می‌دهد.

دو حالت تنظیمات به صورت زیر وجود دارد.

برای روشی برای تغییر تنظیمات نمایشگر سرعت متوسط، رجوع شود به « تغییر تنظیمات کاربری (هنگامی که سوئیچ استارت بر روی "ON" است) صفحه ۳-۳۰»

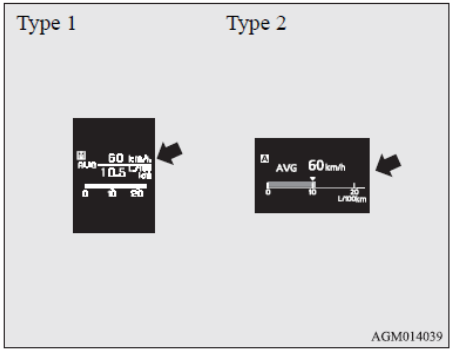

حالت ریست دستی

- هنگامی که سرعت متوسط نشان داده می‌شود، اگر کلید صفحه نمایش چند منظوره را نگاه دارید، سرعت متوسط نمایش داده شده در آن زمان ریست می‌شود.
- هنگامی که سوئیچ استارت از حالت "ACC" یا «قفل» به "ON" تغییر می‌کند، تنظیمات حالت به طور خودکار از حالت دستی به حالت خودکار تغییر می‌یابد.

تغییر به حالت خودکار به طور اتوماتیک رخ می‌دهد. اگر تغییر به حالت دستی انجام شده باشد، داده‌ها از زمان ریست نشان داده می‌شوند.

حالت ریست خودکار

- هنگامی که سرعت متوسط نمایش داده می‌شود، کلید صفحه نمایش چند منظوره را نگاه دارید، سرعت متوسط نمایش داده شده در آن زمان ریست می‌شود.
- اگر سوئیچ استارت در وضعیت "ACC" یا « قفل» برای حدود ۴ ساعت یا بیشتر قرار داشته باشد، نمایشگر سرعت متوسط به طور خودکار ریست می‌شود.

توجه:

- نمایشگر سرعت متوسط و نمایشگر متوسط مصرف سوخت به طور جداگانه در هر دو حالت ریست خودکار و دستی می‌توانند ریست شوند.
- علامت «---» هنگامی که سرعت قابل اندازه گیری نباشد نمایش داده می‌شود.
- تنظیمات اولیه (پیش فرض)، « حالت ریست خودکار» است.
- تنظیمات نمایشگر می‌تواند برای واحد های دلخواه (کیلومتر بر ساعت یا مایل بر ساعت) تغییر کند.

  رجوع شود به « تغییر تنظیمات کاربری (هنگامی که سوئیچ استارت روی "ON" است) صفحه ۳-۳۰»
- حافظه‌ی حالت ریست دستی یا اتوماتیک برای نمایشگر سرعت متوسط، اگر باطری جدا شود، پاک می‌شود.

کیان باتری

نمایشگر متوسط مصرف سوخت

این نمایشگر، مقدار متوسط مصرف سوخت را از آخرین زمان ریست تا زمان حال نشان می‌دهد.

دو حالت تنظیمات وجود دارد.

برای اطلاعات بیشتر در مورد چگونگی تغییر تنظیمات نمایشگر متوسط مصرف سوخت، به « تغییر تنظیمات کاربری (هنگامی که سوئیچ استارت روی "ON" است)» در صفحه‌ی ۳-۳۰ مراجعه کنید.

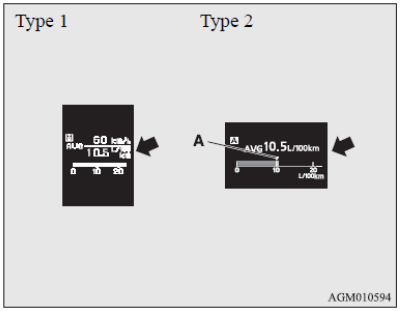

علامت (A) در گیج لحظه ای سوخت، مقدار متوسط مصرف سوخت را نشان می‌دهد (نوع ۲)

حالت ریست دستی

- هنگامی که متوسط مصرف سوخت نمایش داده می‌شود، اگر دکمه‌ی صفحه نمایش چند منظوره را نگاه دارید، مقدار متوسط مصرف سوخت در آن زمان ریست نشان داده می‌شود
- هنگامی که سوئیچ استارت از حالت "ACC" یا «قفل» به "ON" تغییر می‌کند، تنظیمات حالت به طور خودکار از حالت دستی به حالت خودکار تغییر می‌یابد.

تغییر به حالت خودکار به طور اتوماتیک رخ می‌دهد. اگر تغییر به حالت دستی انجام شده باشد، داده‌ها از زمان ریست نشان داده می‌شوند.

حالت ریست خودکار

- هنگامی که سرعت متوسط نمایش داده می‌شود، کلید صفحه نمایش چند منظوره را نگاه دارید، سرعت متوسط نمایش داده شده در آن زمان ریست می‌شود.
- اگر سوئیچ استارت در وضعیت "ACC" یا « قفل» برای حدود ۴ ساعت یا بیشتر قرار داشته باشد، نمایشگر سرعت متوسط به طور خودکار ریست می‌شود.

کیان باتری

توجه:

- نمایشگر سرعت متوسط و نمایشگر مقدار متوسط مصرف سوخت می‌توانند به طور جداگانه و در دو حالت دستی و خودکار ریست شوند.
- علامت «---» هنگامی نمایش داده می‌شود که متوسط مصرف سوخت قابل اندازه گیری نباشد.
- تنظیمات اولیه (پیش فرض)، «حالت ریست خودکار» است.
- مقدار متوسط مصرف سوخت به شرایط رانندگی بستگی دارد (شرایط جاده، نحوه‌ی رانندگی شما و غیره) مقدار مصرف سوخت نمایش داده شده ممکن است با مقدار واقعی تفاوت داشته باشد. مقدار مصرف سوخت را به عنوان یک تخمین نادقیق بپذیرید.
- حافظه‌ی حالت ریست دستی یا ریست خودکار برای نمایشگر متوسط مصرف سوخت اگر باطری جدا شود پاک خواهد شد.
- تنظیمات نمایشگر می‌تواند برای تنظیم واحد های دلخواه (Km/L , mpg)US , mpg (UK) و یا L/100 Km تغییر کند.

رجوع شود به « تغییر تنظیمات کاربری (هنگامی که سوئیچ استارت بر روی وضعیت "ON" می‌باشد) صفحه‌ی ۳-۳۰.»

نمایشگر مصرف سوخت لحظه ای

هنگام رانندگی، مقدار مصرف سوخت لحظه توسط عقربه نمایش داده می‌شود.

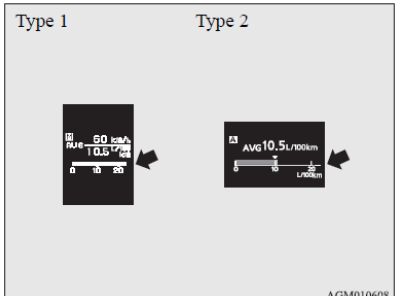

هنگامی که مقدار مصرف سوخت لحظه ای از مقدار مصرف سوخت متوسط بیشتر می‌شود، مقدار مصرف سوخت لحظه ای با یک عقربه‌ی سفید نشان داده می‌شود. (نوع ۲) .

مراقب باشید تا مقدار مصرف سوخت لحظه زیر مقدار مصرف سوخت متوسط قرار بگیرد، این کار به شما کمک می‌کند تا مصرف سوخت خود را بهینه کنید.

کیان باتری

توجه:

- هنگامی که مصرف سوخت لحظه ای قابل اندازه گیری نباشد، عقربه‌ی نشان‌دهنده نمایش داده نمی‌شود.
- تنظیمات نمایشگر می‌تواند به واحد های دلخواه تغییر کند. (Km/L , mpg (US) , mpg (UK) و یا L/100 Km) رجوع شود به «تغییر تنظیمات کاربری (هنگامی که سوئیچ استارت بر روی وضعیت "ON" می‌باشد) صفحه‌ی ۳-۳۰ .»
- امکان لغو عقربه‌ی سبز وجود دارد. رجوع شود به «تغییر تنظیمات کاربری (هنگامی که سوئیچ استارت بر روی وضعیت "ON" می‌باشد) صفحه‌ی ۳-۳۰»

صفحه تنظیمات کاربری

تنظیمات «زبان نمایشگر»، «واحد دما»، « واحد مصرف سوخت»، و « متوسط مصرف سوخت و روش ریست سرعت» و غیره می‌تواند به دلخواه ویرایش شوند.

رجوع شود به «تغییر تنظیمات کاربری (هنگامی که سوئیچ استارت بر روی وضعیت "ON" می‌باشد) صفحه‌ی ۳-۳۰ .»

صفحه نمایشگر اخطار (هنگامی که سوئیچ استارت روی "ON" است)

نمایشگر هشدار

هنگامی که اعلانی نمایش داده می‌شود، مثل عیب سیستم، صدای هشدار و صفحه اعلان به صفحه نمایشگر هشدار تغییر پیدا می‌کند.

به لیست هشدار رجوع کنید و اقدامات لازم را انجام دهید.

رجوع شود به « لیست نمایشگر هشدار (هنگامی که سوئیچ استارت روی "ON" است) صفحه ۳-۴۷ .»

هنگامی که علت نشان داده شدن نمایشگر هشدار رفع شد، نمایشگر هشدار به طور خودکار محو می‌شود.

برای بازگشت به صفحه‌ی نشان داده شده قبل از نمایشگر هشدار

حتی اگر علت نشان داده شدن نمایشگر هشدار رفع نشود، می‌توانید به صفحه ای که قبل از نمایشگر هشدار نشان داده شده بود بازگردید.

اگر کلید صفحه نمایش چند منظوره را فشار دهید، صفحه نمایش به صفحه ای که قبل از نمایشگر هشدار نشان داده شده بود تغییر می‌کند و علامت «!» نشان داده می‌شود.

کیان باتری

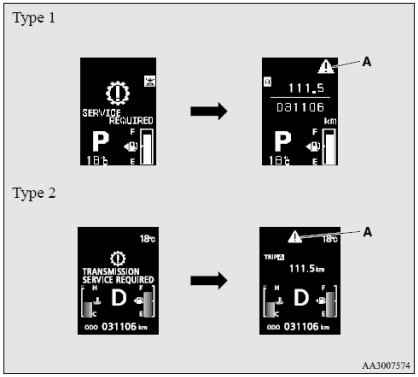

توجه:

صفحات نمایشگر هشدار توسط علامت و یا در بالا و سمت راست صفحه می‌توانند عوض شوند. اگر می‌خواهید نمایشگر را عوض کنید، دکمه‌ی صفحه نمایش چند منظوره را به صورت زیر فشار دهید:

به آرامی فشار دهید

برای ۲ ثانیه یا بیشتر فشار دهید

دوباره نشان دادن صفحه نمایشگر هشدار

هنگامی که علامت «!» نشان داده می‌شود، اگر دکمه‌ی صفحه نمایش چند منظوره را چند بار فشار دهید، صفحه نمایش هشداری که آن‌را تغییر داده‌اید دوباره نمایش داده می‌شود.

نمایشگرهای اخطاری دیگر

وضعیت عملکرد هر سیستم روی صفحه اعلان نمایش داده می‌شود.

برای جزئیات بیشتر به صفحه‌ی مناسب در لیست نمایشگر هشدار مراجعه نمایید.

رجوع شود به « نمایشگرهای دیگر اخطار (هنگامی که سوئیچ استارت روی "ON" است) صفحه ۳-۵۴»

صفحه‌ی نمایشگر موقعیت اهرم انتخاب / صفحه‌ی نمایشگر اهرم تعویض دنده

موقعیت اهرم انتخاب یا اهرم تعویض دنده را نشان می‌دهد.

رجوع شود به « عملکرد اهرم انتخاب» صفحات ۴-۴۲ و ۴-۵۰

رجوع شود به « نمایشگر موقعیت اهرم تعویض دنده» صفحه‌ی ۴-۶۳

کیان باتری

صفحه نمایشگر دمای بیرون

دمای بیرون خودرو را نمایش می‌دهد.

توجه:

- تنظیمات نمایشگر به واحد های دلخواه می‌تواند تغییر کند (C یا F)
رجوع شود به «تغییر تنظیمات کاربری (هنگامی که سوئیچ استارت بر روی وضعیت "ON" می‌باشد) صفحه‌ی ۳-۳۰ .»

- بسته به فاکتورهایی مثل شرایط رانندگی، دمای نشان داده شده ممکن است با دمای واقعی بیرون تفاوت داشته باشد.

صفحه نمایش حالت کنترلی کلاچ دوقلوی SST

وضعیت عملکرد حالت کنترلی کلاچ دوقلوی SST را نمایش می‌دهد.

رجوع شود به « حالت کنترلی کلاچ دوقلوی SST»

صفحه نمایشگر سوخت باقیمانده

مقدار سوخت باقیمانده را نمایش می‌دهد.

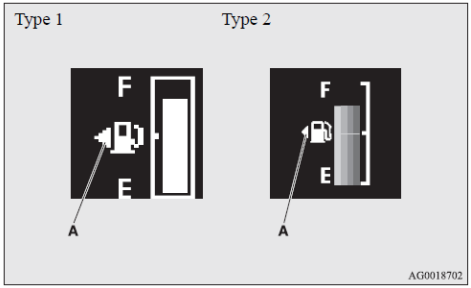

احتیاط!
• سوخت را تا آخر به اتمام نرسانید، چرا که مبدل کاتالیستی به شدت تحت تأثیر قرار می‌گیرد. اگر نمایشگر هشدار ظاهر شد، در اسرع وقت سوخت گیری نمایید.

کیان باتری

توجه:

- پس از پر کردن باک، چندین ثانیه زمان می‌برد تا نمایشگر پایدار شود.
- اگر در حالی که سوئیچ استارت در موقعیت "باز" است سوخت گیری انجام شود، گیج سوخت ممکن است مقدار سوخت را اشتباه نشان دهد.

علامت درب باک

علامت (A) نشان می‌دهد که پرکننده‌ی باک سوخت در سمت چپ بدنه قرار گرفته است.

نمایشگر هشدار سوخت باقیمانده

هنگامی که مقدار سوخت به حدود ۸ لیتر می‌رسد، صفحه اعلان به نمایشگر اخطاری نمایشگر هشدار سوخت باقیمانده تغییر پیدا می‌کند، و علامت (B) روی نمایشگر سوخت باقیمانده به آرامی چشمک میزند (تقریباً یک‌بار در ثانیه). پس از چند ثانیه، صفحه اعلان از نمایشگر هشدار سوخت باقیمانده به صفحه قبلی باز می‌گردد.

هنگامی که سوخت به ۵ لیتر کاهش می‌یابد، صفحه‌ی اعلان به نمایشگر هشدار سوخت باقیمانده تغییر یافته و علامت (B) روی نمایشگر سوخت باقیمانده به سرعت چشمک میزند (حدود دو بار در ثانیه)

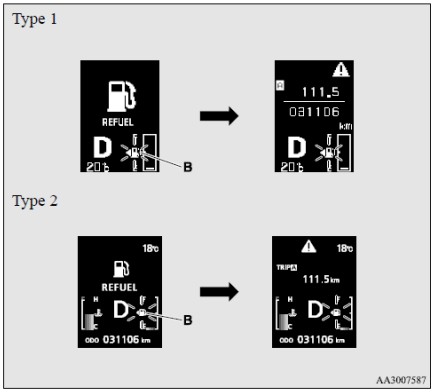

توجه:

- بر روی سطوح منحنی یا کج، نمایشگر ممکن است به علت جابجایی باک سوخت اشتباه باشد.

نمایشگر حالت ECO (برای خودروهای مجهز به A/T ، CVT و یا کلاچ دوقلوی SST)

این نشانگر هنگامی که رانندگی با مصرف کم سوخت دست می‌یابید، نمایش داده می‌شود.

کیان باتری

یادآور زمان سرویس

زمان تقریبی تا معاینه دوره ای بعدی که **میتسوبیشی موتورز** پیشنهاد می‌کند را نشان می‌دهد. علامت « ---» هنگامی که زمان معاینه رسیده است نشان داده می‌شود.

توجه:

- بسته به مشخصات خودرو، زمان نشان داده شده تا معاینه‌ی دوره ای بعدی ممکن است با مقدار پیشنهاد شده توسط **میتسوبیشی موتورز** متفاوت باشد.
  بعلاوه، تنظیمات نمایشگر برای زمان معاینه‌ی دوره ای بعدی قابل ویرایش است.
  برای ویرایش تنظیمات نمایشگر، آن‌را توسط عاملیت مجاز **میتسوبیشی موتورز** تنظیم کنید.
  برای جزئیات بیشتر به عاملیت مجاز **میتسوبیشی موتورز** مشورت کنید.

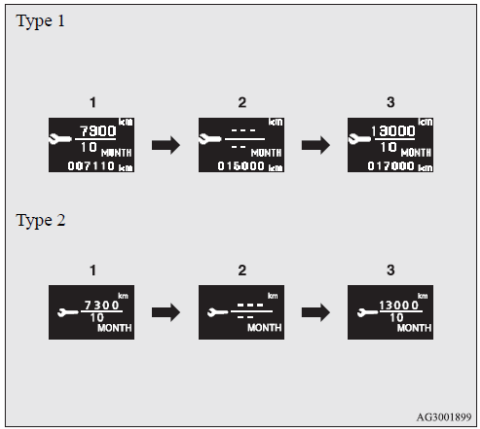

۱. زمان مانده تا معاینه‌ی دوره ای بعدی را نمایش می‌دهد.

توجه:

- مسافت با واحد ۱۰۰ کیلومتر (۱۰۰ مایل) نشان داده می‌شود. زمان نیز با واحد ماه است.

کیان باتری

۲. به شما اطلاع می‌دهد که زمان معاینه‌ی دوره ای فرا رسیده است. پیشنهاد می‌کنیم که به عاملیت مجاز **میتسوبیشی موتورز** مراجعه کنید.

سپس هنگامی که سوئیچ استارت از حالت "OFF"به "ON"می‌رود، نمایشگر هشدار برای چند ثانیه در صفحه اعلان نمایش داده می‌شود.

۳. پس از معاینه‌ی خودرو در عاملیت مجاز **میتسوبیشی موتورز**، زمان تا معاینه‌ی بعدی نمایش داده می‌شود.

ریست کردن

نمایشگر «---» هنگامی که سوئیچ استارت در موقعیت "OFF"است می‌تواند ریست شود. هنگامی که نمایشگر ریست می‌شود، زمان تا معاینه‌ی دوره ای بعدی نمایش داده می‌شود و نمایشگر هشدار دیگر هنگامی که سوئیچ استارت از حالت "OFF" به "ON" می‌رود، نمایش داده نمی‌شود

۱. هنگامی که کلید صفحه نمایش چند منظوره را به آرامی چند بار می فشارید، صفحه اعلان به صفحه‌ی نمایشگر یادآور زمان سرویس تغییر پیدا می‌کند.

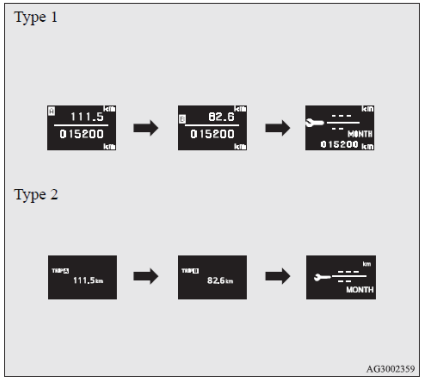

۲. کلید صفحه نمایش چند منظوره فشرده و برای ۲ ثانیه یا بیشتر نگاه دارید، تا علامت "🔧" نمایش داده شده و چشمک بزند. (اگر هیچ عملیاتی پس از ۱۰ ثانیه چشمک زدن انجام نشد، نمایشگر به صفحه‌ی قبلی باز می‌گردد)

کیان باتری

۳. کلید صفحه نمایش چند منظوره را در حالی که علامت برای تغییر نمایشگر از «---» به "CLEAR" چشمک میزند به آرامی فشار دهید. پس از این، زمان تا معاینه‌ی دوره ای بعدی نمایش داده خواهد شد.

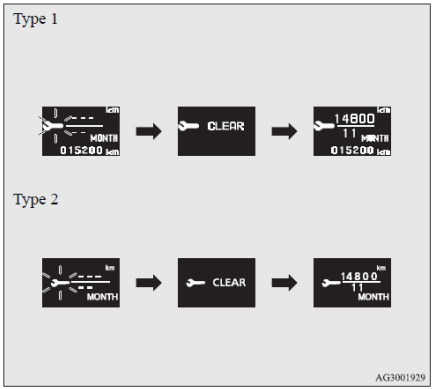

احتیاط!
• مسئولیت اطمینان از انجام شدن معاینه‌ی دوره ای و نگهداری مناسب بر عهده خریدار می‌باشد. بازبینی و نگهداری باید برای جلوگیری از عیب و تصادف صورت بگیرد.

توجه:

- نمایشگر «---» هنگامی که سوئیچ استارت بر روی "ON" است نمی‌تواند ریست شود.
- هنگامی که علامت «---» نشان داده می‌شود، پس از مسافت مشخص و مدت زمان مشخص، نمایشگر ریست می‌شود و زمان تا معاینه‌ی دوره ای بعدی نمایش داده می‌شود.
- اگر به طور اتفاقی نمایشگر ریست شد، پیشنهاد می‌شود که با عاملیت مجاز **میتسوبیشی موتورز** مشورت کنید.

کیان باتری

صفحه‌ی نمایش هشدار درب نیمه باز (هنگامی که سوئیچ استارت بر روی "ON" می‌باشد)

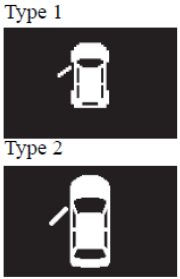

اگر هر یک از درب‌ها یا درب صندوق عقب به طور کامل بسته نشده باشد، درب یا درب صندوق عقبی که باز است را نشان می‌دهد.

اگر با وجود کامل بسته نشدن درب‌ها سرعت خودرو از ۸ کیلومتر بر ساعت بیشتر شود، صدای هشدار ۴ بار شنیده می‌شود تا نیمه باز بودن درب‌ها را به راننده اعلام کند.

احتیاط!
• قبل از حرکت دادن خودرو، چک کنید که چراغ هشدار خاموش باشد.

کیان باتری

تغییر تنظیمات کاربری (هنگامی که سوئیچ استارت در وضعیت "ON" است)

۱. خودرو را در مکانی امن متوقف نمایید.

ترمز دستی را محکم بکشید و اهرم تعویض دنده را بر روی موقعیت (خلاص) "N" برای (M/T)، اهرم انتخاب را در موقعیت (پارک) "P" برای (A/T یا CVT) و (کلاچ دوقلوی SST) قرار دهید.

۲. دکمه‌ی صفحه نمایش چند منظوره را چند مرتبه به آرامی فشار دهید تا صفحه اعلان به صفحه تنظیمات کاربری تغییر کند.

رجوع شود به «صفحه اعلان (هنگامی که سوئیچ استارت بر روی وضعیت "ON" می‌باشد) صفحه‌ی ۳-۱۴»

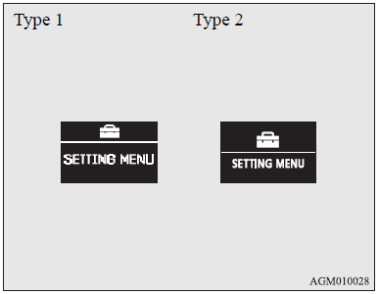

احتیاط!
• برای امنیت بیشتر، خودرو را هنگام عملیات متوقف کنید. در حین رانندگی حتی اگر کلید صفحه نمایش چند منظوره را فشار دهید صفحه‌ی تنظیمات کاربری ظاهر نمی‌شود.

۳. دکمه‌ی صفحه نمایش چند منظوره را فشرده و برای ۲ ثانیه یا بیشتر نگاه دارید تا از صفحه حالت تنظیمات به صفحه منو بروید.

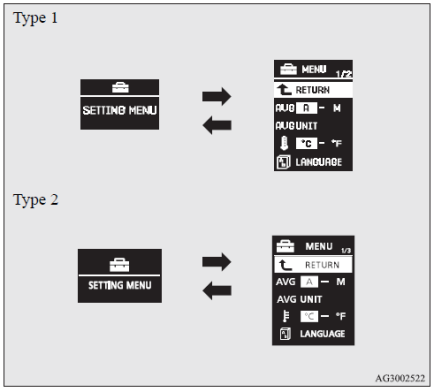

کیان باتری

توجه:

- برای بازگشت از صفحه منو به صفحه تنظیمات کاربری، دکمه صفحه نمایش چند منظوره را فشرده و برای ۲ ثانیه یا بیشتر نگاه دارید.
- اگر در طول ۱۵ ثانیه از نمایش صفحه منو عملیاتی انجام نشود، نمایشگر به صفحه تنظیمات کاربری تغییر می‌کند.

۴. آیتم مورد نظر در صفحه منو را انتخاب نمایید و به تنظیمات دلخواه تغییر دهید. برای جزئیات بیشتر نیز به روش‌های عملی آن آیتم خاص مراجعه کنید.

رجوع شود به « تغییر حالت ریست برای متوسط مصرف سوخت و سرعت متوسط» در صفحه ۳-۳۱ .

رجوع شود به « تغییر واحد نمایشگر مصرف سوخت» در صفحه ۳-۳۳

رجوع شود به « تغییر زبان نمایشگر» در صفحه ۳-۳۶

رجوع شود به « تنظیمات صدای عملکرد» در صفحه ۳-۳۷

رجوع شود به « تغییر زمان تا نمایش{ یادآور زمان استراحت} » در صفحه ۳-۳۸

رجوع شود به « تغییر صدای چراغ راهنما» در صفحه ۳-۳۹

رجوع شود به « تغییر نمایشگر متوسط مصرف سوخت (نوع ۲) » در صفحه ۳-۴۰ .

رجوع شود به « بازگردانی به تنظیمات کارخانه» در صفحه ۳-۴۱

تغییر حالت ریست برای متوسط مصرف سوخت و سرعت متوسط

شرایط حالت برای نمایشگر متوسط مصرف سوخت و سرعت متوسط می‌تواند میان دو حالت « ریست خودکار" و "ریست دستی" تعویض شود.

۱. دکمه صفحه نمایش چند منظوره را فشرده و برای ۲ ثانیه یا بیشتر نگاه دارید تا از صفحه‌ی حالت تنظیمات به صفحه منو بروید.

رجوع شود به "تغییر تنظیمات کاربری (هنگامی که سوئیچ استارت بر روی وضعیت "ON" می‌باشد.) صفحه‌ی ۳-۳۰ .

۲. دکمه صفحه نمایش چند منظوره را به آرامی فشار دهید تا AVG (تنظیمات متوسط مصرف سوخت و متوسط سرعت) را انتخاب نمایید.

کیان باتری

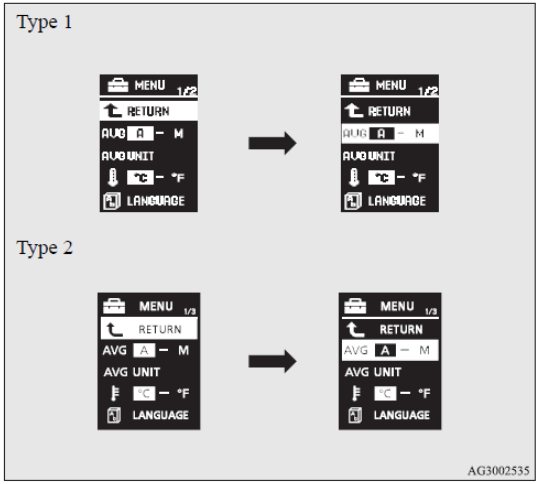

۳. دکمه‌ی صفحه نمایش چند منظوره را فشرده و برای ۲ ثانیه نگاه دارید تا به ترتیب از A یا ۱ (حالت ریست خودکار) ← M,2 یا P(حالت ریست دستی) ← به A یا ۱ (حالت ریست خودکار).

تنظیمات به شرایط حالت انتخاب شده تغییر می‌یابد.

حالت ریست دستی

- هنگامی که متوسط مصرف سوخت و سرعت متوسط نمایش داده می‌شوند، اگر دکمه صفحه نمایش چند منظوره نگاه داشته شود، نمایشگر متوسط مصرف سوخت و سرعت متوسط در آن زمان ریست خواهد شد.
- هنگامی که سوئیچ استارت از وضعیت "ACC" یا «قفل» به "ON" تغییر پیدا می‌کند، تنظیمات حالت به طور خودکار از حالت دستی به اتوماتیک تغییر پیدا می‌کند.

تغییر به حالت خودکار به طور اتوماتیک انجام می‌شود. اگر تغییر به حالت دستی انجام شود، داده های نمایش داده شده از آخرین ریست نمایش داده می‌شوند.

حالت ریست خودکار

- هنگامی که متوسط مصرف سوخت و سرعت متوسط نمایش داده می‌شوند، اگر دکمه صفحه نمایش چند منظوره نگاه داشته شود، متوسط مصرف سوخت، و سرعت متوسط نشان داده شده در آن زمان نمایش داده می‌شود.
- اگر سوئیچ استارت در وضعیت "ACC" یا «قفل» برای ۴ ساعت یا بیشتر قرار داشته باشد، نمایشگر متوسط مصرف سوخت و نمایشگر سرعت متوسط به طور خودکار ریست می‌شوند.

توجه:

- اگر باطری جدا شود، حافظه‌ی حالت ریست دستی و خودکار برای نمایشگر سرعت متوسط پاک می‌شود.
- تنظیمات اولیه (پیش فرض)، « حالت ریست خودکار» است.

کیان باتری

تغییر در واحد نمایشگر مصرف سوخت

واحد نمایشگر برای مصرف سوخت می‌تواند تغییر کند. واحد های مسافت، سرعت و مقدار نیز متعاقباً پیرو تغییر واحد مصرف سوخت تغییر می‌کنند.

۱. دکمه‌ی صفحه نمایش چند منظوره را فشرده و برای ۲ ثانیه یا بیشتر نگاه دارید تا از صفحه‌ی حالت تنظیمات به صفحه منو تغییر یابد.

رجوع شود به « تغییر در تنظیمات کاربری (هنگامی که سوئیچ استارت بر روی "ON" است)» در صفحه ۳-۳۰

۲. دکمه‌ی صفحه نمایش چند منظوره را به آرامی فشار دهید تا « واحد AVG (تنظیمات نمایشگر مصرف سوخت) » را انتخاب نمایید.

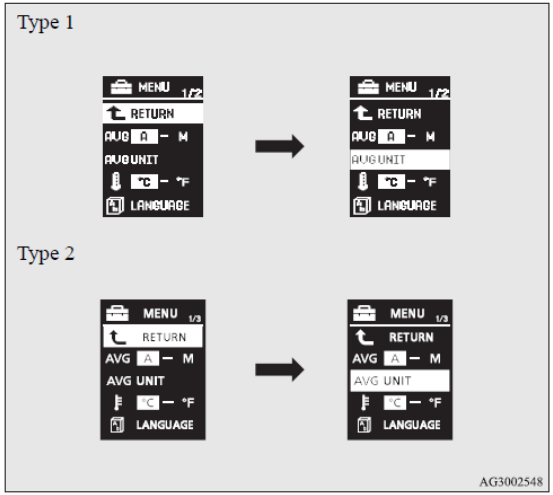

کیان باتری

۳. دکمه‌ی صفحه نمایش چند منظوره را فشرده و برای ۲ ثانیه یا بیشتر نگاه دارید تا «واحد AVG» (تنظیمات واحد نمایشگر مصرف سوخت) تغییر کند.

۴. دکمه‌ی صفحه نمایش چند منظوره را به آرامی فشار دهید تا به ترتیب از Km/L ← L/100Km ← mpg(US) ← mpg(UK) ← بازگشت ← Km/L تغییر پیدا کند.

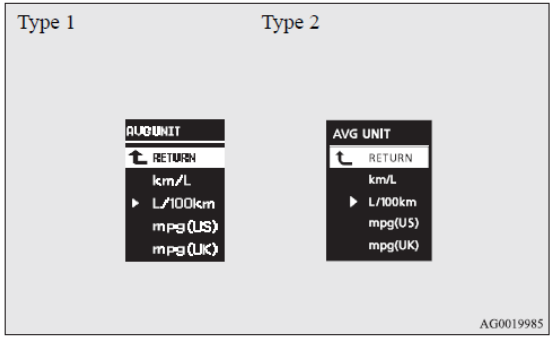

۵. دکمه‌ی صفحه نمایش چند منظوره را فشرده و برای ۲ ثانیه یا بیشتر نگاه دارید تا تنظیمات به واحد انتخاب شده تغییر پیدا کند.

توجه:

- واحد های نمایشگر برای محدوده‌ی رانندگی، متوسط مصرف سوخت، سرعت متوسط و مصرف لحظه ای سوخت تغییر پیدا می‌کنند، ولی واحد های عقربه‌ی نشانگر (سرعت سنج)، کیلومتر شمار و مسافت سنج بدون تغییر باقی می‌مانند.
- حافظه‌ی تنظیمات واحد اگر باطری جدا شود پاک خواهد شد، و به L/100 Km باز خواهد گشت.

واحد های مسافت و سرعت نیز به صورت زیر در مطابقت با واحد مصرف سوخت انتخاب شده، تغییر می‌کنند.

مصرف سوخت	مسافت (محدوده رانندگی)	سرعت (سرعت متوسط)
L/100 km	Km	Km/h
Mpg (US)	Mile (s)	Mph
mpg(UK)	Mile (s)	Mph
Km/h	Km	Km/L

کیان باتری

تغییر واحد دما

واحد نمایشگر برای دما تغییر می‌کند:

۱. دکمه‌ی صفحه نمایش چند منظوره را فشرده و برای ۲ ثانیه یا بیشتر نگاه دارید تا از صفحه حالت تنظیمات به صفحه منو بروید.

رجوع شود به « تغییر در تنظیمات کاربری (هنگامی که سوئیچ استارت بر روی "ON" است)» در صفحه ۳-۳۰

۲. دکمه‌ی صفحه نمایش چند منظوره را به آرامی فشار دهید تا علامت "" (تنظیمات واحد دما) را انتخاب نمایید.

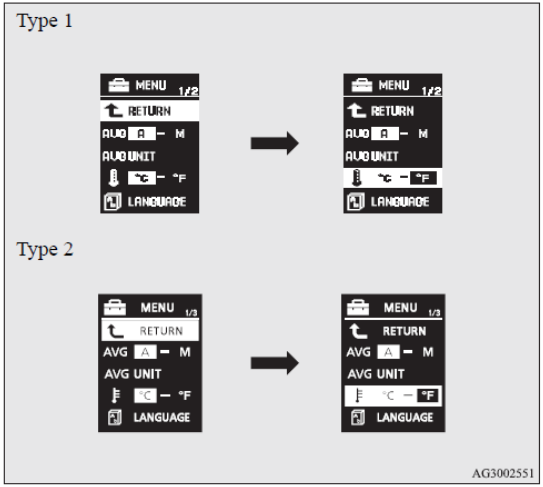

۳. دکمه‌ی صفحه نمایش چند منظوره را فشرده و برای ۲ ثانیه یا بیشتر نگاه دارید تا به ترتیب C ← F ← C تغییر پیدا کند.

تنظیمات به واحد دمای انتخاب شده تغییر پیدا می‌کند.

توجه:

- اگر باطری جدا شود، تنظیمات واحد از حافظه پاک شده و به طور خودکار بر روی C تنظیم می‌شود.

کیان باتری

تغییر زبان نمایشگر

زبان نمایشگر چند منظوره می‌تواند تغییر کند.

دکمه‌ی صفحه نمایش چند منظوره را فشرده و برای ۲ ثانیه یا بیشتر نگاه دارید تا از صفحه حالت تنظیمات به صفحه منو بروید.

رجوع شود به « تغییر در تنظیمات کاربری (هنگامی که سوئیچ استارت بر روی "ON" است)» در صفحه ۳-۳۰

۱. دکمه‌ی صفحه نمایش چند منظوره را به آرامی فشار دهید تا «زبان» را انتخاب نمایید (تنظیمات زبان).

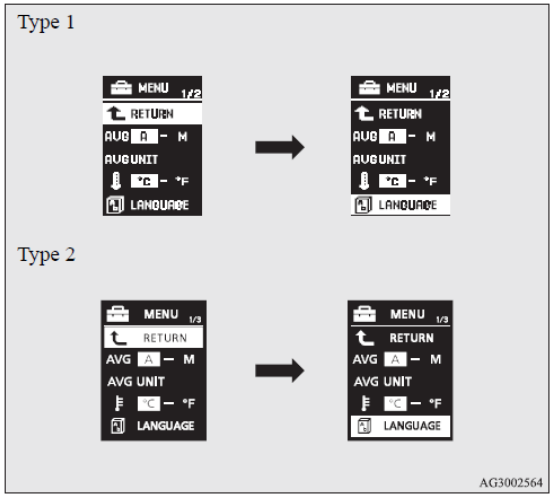

۲. دکمه‌ی صفحه نمایش چند منظوره را فشرده و برای ۲ ثانیه یا بیشتر نگاه دارید تا «زبان» (تنظیمات زبان) نمایش داده شود.

۳. دکمه‌ی صفحه نمایش چند منظوره را به آرامی فشار دهید تا زبان دلخواه انتخاب شود.

۴. اگر دکمه‌ی صفحه نمایش چند منظوره را فشرده و برای ۲ ثانیه یا بیشتر نگاه دارید تنظیمات به زبان انتخاب شده تغییر پیدا می‌کند.

توجه:

- در صورتی که باطری جدا شود حافظه‌ی تنظیمات زبان پاک می‌شود، و به طور خودکار بر روی زبان انگلیسی یا روسی تنظیم می‌شود.
- اگر «---» در تنظیمات زبان انتخاب شود، هیچ پیغام هشداری در هنگامی که نمایشگر هشدار یا نمایشگر اخطار وجود دارد نشان داده نخواهد شد.

کیان باتری

تنظیمات صدای عملیات

می‌توانید صداهای عملیات کلید صفحه نمایش چند منظوره و یا دکمه‌ی تنظیم نور روشنایی روز را خاموش کنید.

۱. دکمه‌ی صفحه نمایش چند منظوره را فشرده و برای ۲ ثانیه یا بیشتر نگاه دارید تا از صفحه حالت تنظیمات به صفحه منو بروید.

رجوع شود به « تغییر در تنظیمات کاربری (هنگامی که سوئیچ استارت بر روی "ON" است)» در صفحه ۳-۳۰

۲. دکمه‌ی صفحه نمایش چند منظوره را برای انتخاب "" (تنظیمات صدای عملیات) به آرامی فشار دهید.

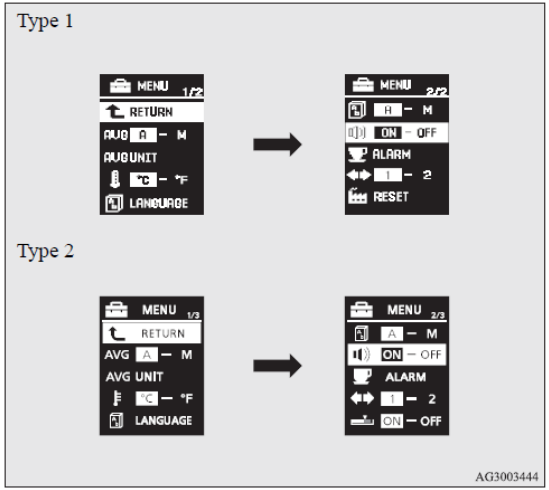

۳. دکمه‌ی صفحه نمایش چند منظوره را فشرده و برای ۲ ثانیه یا بیشتر نگاه دارید تا از روشن (صدای عملیات روشن) به خاموش (صدای عملیات خاموش) به روشن (صدای عملیات روشن برویید)

تنظیمات به شرایط انتخاب شده تغییر پیدا می‌کند.

توجه:

- حافظه‌ی تنظیمات صدای عملیات اگر باطری جدا شود پاک شده و به طور خودکار به حالت روشن (صدای عملیات روشن) باز می‌گردد.
- تنظیمات صدای عملیات تنها صدای عملیات کلید صفحه نمایش چند منظوره و کلید تنظیم نور روشنایی روز را غیر فعال می‌کند. نمایشگر هشدار و دیگر صداها نمی‌توانند غیر فعال شوند.

کیان باتری

تغییر زمان تا هنگامی که « یادآور زمان استراحت» نمایش داده شود

زمان تا هنگامی که نمایشگر ظاهر می‌شود تغییر می‌کند.

۱. دکمه‌ی صفحه نمایش چند منظوره را فشرده و برای ۲ ثانیه یا بیشتر نگاه دارید تا از صفحه حالت تنظیمات به صفحه منو بروید.

رجوع شود به « تغییر در تنظیمات کاربری (هنگامی که سوئیچ استارت بر روی "ON" است)» در صفحه ۳-۳۰

۲. دکمه‌ی صفحه نمایش چند منظوره را به آرامی فشار دهید تا «آلارم» (تنظیمات زمان استراحت) انتخاب شود.

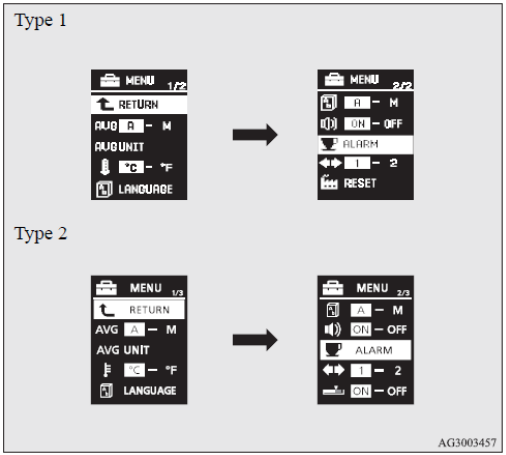

۱. دکمه‌ی صفحه نمایش چند منظوره را فشرده و برای ۲ ثانیه یا بیشتر نگاه دارید تا « آلارم» (تنظیمات زمان استراحت) نمایش داده شود.

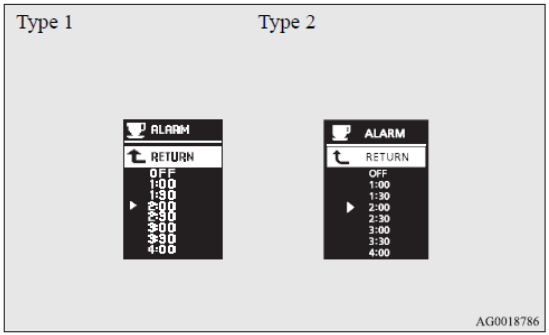

۲. دکمه‌ی صفحه نمایش چند منظوره را به آرامی فشار دهید تا زمان تا هنگام نمایش را انتخاب نمایید.

۳. دکمه‌ی صفحه نمایش چند منظوره را فشرده و برای ۲ ثانیه یا بیشتر نگاه دارید، تنظیمات به زمان انتخاب شده تغییر می‌یابد.

توجه:

- اگر باطری جدا شود، تنظیمات واحد از حافظه پاک می‌شود و به طور خودکار روی خاموش تنظیم می‌شود.
- هنگامی که سوئیچ استارت روی خاموش قرار می‌گیرد، زمان رانندگی ریست می‌شود.

کیان باتری

تغییر در صدای چراغ راهنما

تغییر صدای چراغ راهنما امکان پذیر است.

۱. دکمه‌ی صفحه نمایش چند منظوره را فشرده و برای ۲ ثانیه یا بیشتر نگاه دارید تا از صفحه حالت تنظیمات به صفحه منو بروید.

رجوع شود به « تغییر در تنظیمات کاربری (هنگامی که سوئیچ استارت بر روی "ON" است)» در صفحه ۳-۳۰

۲. دکمه‌ی صفحه نمایش چند منظوره را به آرامی فشار دهید تا (تغییر صدای چراغ راهنما) را انتخاب نمایید.

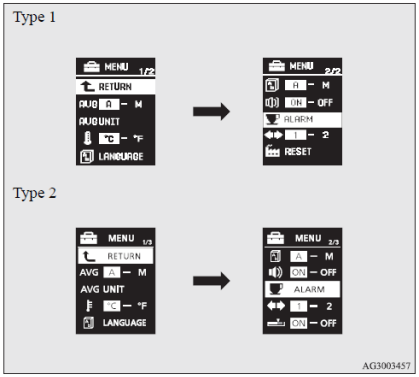

۳. دکمه‌ی صفحه نمایش چند منظوره را فشرده و برای ۲ ثانیه یا بیشتر نگاه دارید تا به ترتیب از ۱ (صدای چراغ راهنما ۱) ← ۲ (صدای چراغ راهنما ۲) ← ۱ (صدای چراغ راهنما ۱)

صدای چراغ راهنما به گزینه‌ی انتخاب شده تغییر پیدا می‌کند.

کیان باتری

تغییر نمایشگر مصرف سوخت لحظه ای (نوع ۲)

امکان تغییر تنظیمات عقربه‌ی نمایشگر مصرف لحظه ای سوخت وجود دارد.

۱. دکمه‌ی صفحه نمایش چند منظوره را فشرده و برای ۲ ثانیه یا بیشتر نگاه دارید تا از صفحه حالت تنظیمات به صفحه منو بروید.

رجوع شود به « تغییر در تنظیمات کاربری (هنگامی که سوئیچ استارت بر روی "ON" است)» در صفحه ۳-۳۰

۲. دکمه‌ی صفحه نمایش چند منظوره را به آرامی فشار دهید تا (تغییر در نمایشگر مصرف لحظه ای سوخت) را انتخاب نمایید.

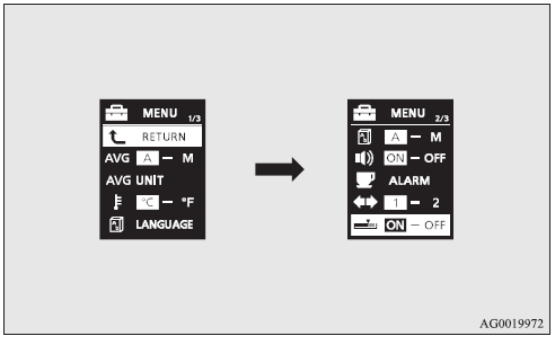

۳. دکمه‌ی صفحه نمایش چند منظوره را فشرده و برای ۲ ثانیه یا بیشتر نگاه دارید تا به ترتیب از روشن (با عقربه ای سبز) ← خاموش (بدون عقربه‌ی سبز) ← روشن (با عقربه‌ی سبز)

تنظیمات به تنظیمات عقربه‌ی انتخاب شده تغییر پیدا می‌کند.

کیان باتری

بازگشت به تنظیمات کارخانه

کلیه تنظیمات کاربری می‌توانند به تنظیمات کارخانه بازگردند.

۱. دکمه‌ی صفحه نمایش چند منظوره را فشرده و برای ۲ ثانیه یا بیشتر نگاه دارید تا از صفحه حالت تنظیمات به صفحه منو بروید.

رجوع شود به « تغییر در تنظیمات کاربری (هنگامی که سوئیچ استارت بر روی "ON" است)» در صفحه ۳-۳۰

۲. دکمه‌ی صفحه نمایش چند منظوره را به آرامی فشار دهید تا «ریست» (بازگشت به تنظیمات کارخانه) را انتخاب نمایید.

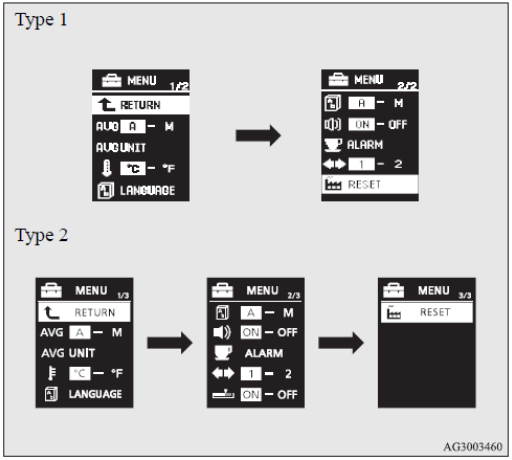

۳. هنگامی که دکمه‌ی صفحه نمایش چند منظوره را فشرده و برای ۲ ثانیه یا بیشتر نگاه می‌دارید صدای بوق هشدار شنیده شده و تمام تنظیمات کاربری به تنظیمات کارخانه باز می‌گردند.

توجه:

- تنظیمات کارخانه از این قرارند:
  - حالت ریست برای متوسط مصرف سوخت و سرعت متوسط : A (ریست خودکار)
  - واحد نمایشگر مصرف سوخت:L/100 Km
  - واحد دما: C (سلسیوس)
  - نمایشگر زبان : انگلیسی یا روسی
  - تنظیمات زبان مشترک : A
  - صداهای عملیات : روشن (صداهای عملیاتی روشن)
  - نمایشگر « یادآور زمان استراحت» : خاموش
  - صدای چراغ راهنما: صدای چراغ راهنما ۱
  - مصرف لحظه ای سوخت با عقربه‌ی سبز (نوع ۲) : روشن

کیان باتری

چراغ هشدار، چراغ نشانگر و لیست نمایشگر صفحه اعلان

لیست چراغ هشدار و نشانگر

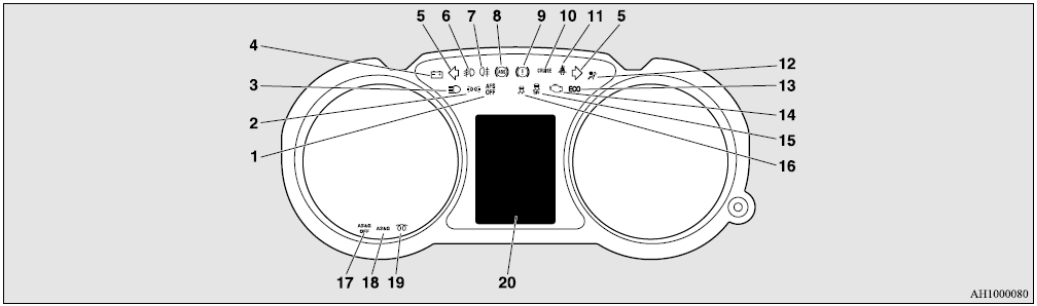

۱. چراغ هشدار سیستم روشنایی سازگار جلو (AFS) صفحه ۳-۷۵
۲. چراغ نشانگر لامپ موقعیت صفحه ۳-۵۶
۳. چراغ نشانگر نور-بالا صفحه ۳-۵۶
۴. چراغ هشدار شارژ صفحه ۳-۶۰
۵. چراغ‌های نشانگر راهنما / چراغ‌های نشانگر هشدار خطر صفحه ۳-۵۶
۶. چراغ نشانگر مه شکن جلو * صفحه ۳-۵۶
۷. چراغ نشانگر مه شکن عقب صفحه ۳-۵۶
۸. چراغ هشدار سیستم ترمز ضد قفل (ABS) صفحه ۳-۹۴
۹. چراغ هشدار ترمز صفحه ۳-۵۷
۱۰. چراغ نشانگر کروز کنترل* صفحه ۴-۱۰۴
۱۱. چراغ هشدار کمربند ایمنی صفحه ۲-۱۵
۱۲. چراغ هشدار سیستم نگه‌دارنده‌ی کمکی (SRS) صفحه ۲-۵۰
۱۳. نشانگر حالت ECO (برای خودروهای مجهز به A/T ، CVT و کلاچ دوقلوی SST) صفحه ۳-۵۶
۱۴. چراغ هشدار بازدید موتور صفحه ۳-۵۹
۱۵. نشانگر کنترل پایداری فعال (ASC) خاموش* صفحه ۴-۱۰۰
۱۶. نشانگر کنترل پایداری فعال (ASC) * صفحه ۴-۱۰۰
۱۷. چراغ نشانگر خاموشی سیستم توقف و حرکت خودکار (AS&G) * صفحه ۴-۳۷
۱۸. چراغ نشانگر سیستم توقف و حرکت خودکار (AS&G) * صفحه ۴-۳۷
۱۹. چراغ نشانگر پیش گرمایش دیزل (خودروهای دیزلی) صفحه ۳-۵۷
۲۰. لیست نمایشگر صفحه اعلان صفحه ۳-۴۴

کیان باتری

لیست نمایشگر صفحه اعلان

هنگامی که اطلاعاتی برای اعلام به راننده از قبیل چراغ‌های یادآور زمان وجود دارد، صدایی شنیده شده و دکمه های صفحه به نمایشگر های نشان داده شده در زیر تبدیل می‌شوند. به صفحه‌ی مناسب رجوع کرده و اقدامات لازم را انجام دهید.

هنگامی که علت نشان داده شدن یک نمایشگر هشدار رفع شود، نمایشگر هشدار به طور خودکار محو می‌شود.

رجوع شود به « لیست نمایشگر هشدار (هنگامی که سوئیچ استارت بر روی "OFF" قرار دارد)» به صفحه ۳-۴۵ رجوع شود.

رجوع شود به « لیست نمایشگر هشدار (هنگامی که سوئیچ استارت بر روی "ON" قرار دارد)» به صفحه ۳-۴۷ رجوع شود.

رجوع شود به « نمایشگرهای اخطاری دیگر (هنگامی که سوئیچ استارت بر روی "ON"قرار دارد)» به صفحه ۳-۵۴ رجوع شود.

توجه:

- در موارد نادر زیر، یک هشدار در صفحه اعلان نشان داده شده و بوق هشدار شنیده می‌شود.

این رخداد به علت تداخل دریافتی سیستم مانند امواج الکترومغناطیسی قوی، جرقه‌ی یک سیم، یا ایستگاه رادار، می‌تواند باشد.

- یک موج الکترومغناطیسی بسیار قوی از یک منبعی مثل ست رادیویی غیر قانونی، جرقه‌ی یک سیم و یا ایستگاه راداری دریافت شود.
- ولتاژ غیر عادی یا تخلیه الکتریسیته ساکن تولید شده توسط عملکرد دستگاه های الکتریکی نصب شده (از جمله اجزای بعداً خریداری شده).

اگر نمایشگر هشدار چندین دفعه ظاهر شود، به شما پیشنهاد می‌کنیم که با عاملیت مجاز **میتسوبیشی موتورز** مشورت نمایید.

کیان باتری

صفحه نوع ۱	صفحه نوع ۲	علت	راه حل (مرجع)
		• فراموش کرده‌اید چراغ‌ها را خاموش کنید.	• رجوع شود به « چراغ‌ها (چراغ مه شکن جلو، و غیره) کاربرد قطع –خودکار» در صفحه ۳-۶۶
		• پس از خاموش کردن موتور، تلاش برای قفل کردن تمام درب‌ها و درب صندوق عقب در حالتی که سوئیچ استارت بر روی هر وضعیتی بجز «قفل» (کلید خاموش) بوده است	• سوئیچ استارت را در وضعیت «قفل» (کلید خاموش) قرار دهید. رجوع شود به « سوئیچ استارت در سیستم یادآور» در صفحه ۱-۴۷
		• تلاش برای قفل کردن تمام درب‌ها و درب صندوق عقب در حالتی که سوئیچ استارت بر روی هر وضعیتی بجز «قفل» (کلید خاموش) بوده است	• سوئیچ استارت را در وضعیت «قفل» (کلید خاموش) قرار دهید. رجوع شود به « سیستم یادآوری خاموش کردن سوئیچ استارت» در صفحه ۱-۴۷
		• سیستم آلارم امنیت در حال عملکرد است	رجوع شود به « سیستم آلارم امنیت» در صفحه‌ی ۱-۵۸

کیان باتری

صفحه نوع ۱	صفحه نوع ۲	علت	راه حل (مرجع)
KEY BATTERY LOW KEY MISSING CONFIRM KEY LOCATION CHECK DOORS SERVICE REQUIRED	KEY BATTERY LOW KEY NOT DETECTED KEY STILL IN VEHICLE CHECK DOORS KEYLESS OPERATION SYSTEM SERVICE REQUIRED	• مشکلی در سیستم عملکرد بدون سوئیچ وجود دارد	رجوع شود به « سیستم عملکرد بدون سوئیچ» در صفحه ۱-۱۲

کیان باتری

صفحه نوع ۱	صفحه نوع ۲	علت	راه حل (مرجع)
SERVICE REQUIRED	POWER STEERING SERVICE REQUIRED	• مشکلی در EPS وجود دارد	خودروی خود را در اسرع وقت توسط عاملیت مجاز **میتسوبیشی موتورز** مورد معاینه قرار دهید. رجوع شود به « سیستم فرمان برقی EPS» در صفحه ۴-۹۷

کیان باتری

صفحه نوع ۱	صفحه نوع ۲	علت	راه حل (مرجع)
KEY BATTERY LOW KEY MISSING CONFIRM KEY LOCATION CHECK DOORS SERVICE REQUIRED	KEY BATTERY LOW KEY NOT DETECTED KEY STILL IN VEHICLE CHECK DOORS KEYLESS OPERATION SYSTEM SERVICE REQUIRED	• مشکلی در سیستم عملکرد بدون سوئیچ وجود دارد.	رجوع شود به « سیستم عملکرد بدون سوئیچ» در صفحه ۱-۱۲

کیان باتری

صفحه نوع ۱	صفحه نوع ۲	علت	راه حل (مرجع)
CHECK	BRAKE SYSTEM SERVICE REQUIRED	• سطح سیال ترمز در مخزن به سطح «کم» کاهش یافته است. • مشکلی در سیستم ترمز وجود دارد	• خودرو را بلافاصله در مکانی امن متوقف کنید. پیشنهاد می‌کنیم که با عاملیت مجاز **میتسوبیشی موتورز** مشورت نمایید. رجوع شود به « نمایشگر هشدار ترمز» در صفحه ۳-۶۱
ABS SERVICE REQUIRED	ABS SERVICE REQUIRED	• مشکلی در سیستم ترمز ABS وجود دارد	• از ترمزهای ناگهانی و سرعت بالای رانندگی خودداری کنید، خودرو را در محلی امن متوقف کرده و اقدامات صحیح را انجام دهید.
		• یکی از درب‌ها یا درب صندوق عقب به طور کامل بسته نشده است. علامت باز بودن در نمایش داده می‌شود.	• درب یا درب صندوق عقب را ببندید. رجوع شود به « صفحه نمایش هشدار درب نیمه باز (هنگامی که سوئیچ استارت روی "ON" است)» در صفحه ۳-۲۹.
CLOSE HOOD	CLOSE HOOD	• درب محفظه موتور باز است.	• درب محفظه موتور را ببندید. رجوع شود به « درب محفظه موتور» در صفحه ۳-۸.
CHECK	ENGINE OVERHEATING STOP SAFELY	• موتور داغ کرده است.	• خودرو را در محلی امن متوقف کرده و اقدامات صحیح را انجام دهید. رجوع شود به « داغ کردن موتور» در صفحه ۶-۶

کیان باتری

صفحه نوع ۱	صفحه نوع ۲	علت	راه حل (مرجع)
SLOW DOWN	TRANSMISSION OVERHEATING SLOW DOWN	• دمای سیال جعبه دنده اتوماتیک (A/T یا CVT) یا دمای سیال کلاچ دوقلوی SST خیلی بالا رفته است.	رجوع شود به «جعبه دنده خودکار INVECS II 4A/T (سیستم کنترل الکترونیک خودروی هوشمند و نوین II) در صفحه 4-41 رجوع شود به «جعبه دنده خودکار INVECS III مواد اسپورت 6CVT (سیستم کنترل الکترونیک خودروی هوشمند و نوین III)» در صفحه 4-50 رجوع شود به «کلاچ دوقلوی SST (جعبه دنده اسپورت)» در صفحه ۴-۶۱
FASTEN SEAT BELT	FASTEN SEAT BELT	• سوئیچ استارت را در موقعیت "ON" قرار داده‌اید بدون اینکه کمربند خود را بسته باشید.	• کمربند ایمنی خود را به درستی ببندید. رجوع شود به «هشدار کمربند ایمنی» در صفحه ۲-۱۵
SERVICE REQUIRED	FUEL SYSTEM SERVICE REQUIRED	• مشکلی در سیستم سوخت رسانی وجود دارد	• پیشنهاد می‌شود با عاملیت مجاز **میتسوبیشی موتورز** مشورت نمایید.
RELEASE PARKING BRAKE	RELEASE PARKING BRAKE	• شما در حال رانندگی با ترمز دستی کشیده شده هستید.	• ترمز دستی را آزاد کنید. رجوع شود به «نمایشگر هشدار ترمز» در صفحه ۳-۶۱.
CHECK	LOW OIL PRESSURE	• مشکلی در سیستم چرخه‌ی روغن موتور ایجاد شده است.	• خودرو را بلافاصله در محلی امن متوقف کنید. پیشنهاد می‌شود خودرو را بازدید نمایید. رجوع شود به «نمایشگر هشدار فشار روغن» در صفحه ۳-۶۳

کیان باتری

صفحه نوع ۱	صفحه نوع ۲	علت	راه حل (مرجع)
		• مشکلی در سیستم شارژ باطری وجود دارد	• خودرو را بلافاصله در محلی امن متوقف کنید. پیشنهاد می‌شود با عاملیت مجاز **میتسوبیشی موتورز** مشورت نمایید. رجوع شود به «نمایشگر هشدار شارژ» در صفحه ۳-۶۲
		• مشکلی در سیستم کیسه هوای SRS یا پیش کشنده‌ها رخ داده است.	• پیشنهاد می‌شود خودرو را چک کنید. رجوع شود به «چراغ هشدار سیستم نگهداری کمکی (SRS)» در صفحه ۲-۵۰
		• مشکلی در تنظیم سطح چراغ بزرگ جلو وجود دارد	• پیشنهاد می‌شود خودرو را چک کنید. رجوع شود به «تنظیم سطح خودکار چراغ بزرگ جلو» در صفحه ۳-۷۲
		• مشکلی در کنترل پایداری فعال (ASC) وجود دارد. • مشکلی در کمکی استارت سربالایی وجود دارد.	• پیشنهاد می‌شود خودرو را چک کنید. رجوع شود به «کنترل پایداری فعال (ASC) » در صفحه ۴-۹۸ رجوع شود به «کمکی استارت در سربالایی» در صفحه ۴-۸۹
		• عیبی در سیستم روشنایی سازگار جلو (AFS) وجود دارد.	• پیشنهاد می‌شود خودرو را چک کنید. رجوع شود به «سیستم روشنایی سازگار جلو (AFS) » در صفحه ۳-۷۴

کیان باتری

صفحه نوع ۱	صفحه نوع ۲	علت	راه حل (مرجع)
SERVICE REQUIRED	4WD SYSTEM SERVICE REQUIRED	• مشکلی در ACD (سیستم دیفرانسیلی مرکز فعال) وجود دارد	• پیشنهاد می‌شود خودرو را چک کنید. رجوع شود به« ACD (سیستم دیفرانسیلی مرکز فعال)» در صفحه ۴-۸۱
SERVICE REQUIRED	TRANSMISSION SERVICE REQUIRED	• مشکلی در سیستم A/Tیا CVT رخ داده است. • دستگاه ایمنی در کلاچ دوقلوی SST به علت عیب احتمالی در کلاچ دوقلوی SST یا مدول کنترل الکترونیک موتور فعال شده است.	• پیشنهاد می‌شود خودرو را چک کنید. رجوع شود به «جعبه دنده خودکار INVECS II 4A/T(سیستم کنترل الکترونیک خودروی هوشمند و نوین II)» در صفحه 4-41 رجوع شود به «جعبه دنده خودکار INVECS IIIمواد اسپورت 6CVT(سیستم کنترل الکترونیک خودروی هوشمند و نوین III)» در صفحه 4-50 رجوع شود به «کلاچ دوقلوی SST (جعبه دنده اسپورت)» در صفحه ۴-۶۱
REFUEL	REFUEL	• مقدار سوخت کم است	• در اسرع وقت سوخت گیری کنید. رجوع شود به «نمایشگر هشدار سوخت باقیمانده» در صفحه ۳-۲۵
CHECK	CHECK DPF SYSTEM	• مقدار زیادی از مواد ذره ای (PM) درون فیلتر ذرات دیزل تجمع کرده است.	• رجوع شود به «فیلتر ذرات دیزل (DPF) » صفحه ۴-۲۸

کیان باتری

صفحه نوع ۱	صفحه نوع ۲	علت	راه حل (مرجع)
CHECK ENGINE OIL LEVEL	CHECK ENGINE OIL LEVEL	• گمان می‌رود که سطح روغن موتور به شدت افزایش یافته باشد.	• خودرو را بلافاصله توسط عاملیت مجاز **میتسوبیشی موتورز** بازدید نمایید. • رجوع شود به «نمایشگر هشدار سطح روغن موتور» در صفحه ۳-۶۳
REMOVE WATER IN SEPARATOR	REMOVE WATER IN SEPARATOR	• بیش از حد تعیین شده، آب در فیلتر سوخت جمع شده است.	• پیشنهاد می‌شود خودرو را چک کنید. رجوع شود به «نمایشگر نشان‌دهنده‌ی فیلتر سوخت» در صفحه ۳-۶۰
POSSIBLE ICY ROADS	POSSIBLE ICY ROADS	• دمای بیرون ۳ درجه سانتی‌گراد (۳۷ فارنهایت) یا کمتر است	• مواظب یخ در جاده باشید • هنگامی که این علامت نشان داده نمی‌شود نیز ممکن است جاده یخ زده باشد، لذا با احتیاط برانید.
CHECK	ENGINE SYSTEM SERVICE REQUIRED	• ممکن است زنجیر تایمینگ فرسوده شده باشد	• خودرو را توسط عاملیت مجاز **میتسوبیشی موتورز** مورد معاینه قرار دهید.

کیان باتری

صفحه نوع ۱	صفحه نوع ۲	علت	راه حل (مرجع)
		• هنگامی که کنترل پایداری فعال (ASC) در حال کار است.	• رجوع شود به «کنترل پایداری فعال (ASC) در صفحه ۴-۹۸»
		• هنگامی که سیستم حسگر عقب رو مانعی را شناسایی می‌کند.	• رجوع شود به «سیستم حسگر عقب رو» در صفحه ۴-۱۱۱

این علامات به شمار اطلاع می‌دهد که زمان بازدید دوره ای فرا رسیده است.

صفحه نوع ۱	صفحه نوع ۲	راه حل (مرجع)
PERIODIC INSPECTION	ROUTINE MAINTENANCE REQUIRED	• پیشنهاد می‌شود خودرو را چک کنید. برای جزئیات بیشتر رجوع شود به «یادآور زمان سرویس» در صفحه ۳-۲۶

کیان باتری

صفحه نوع ۱	صفحه نوع ۲	راه حل
REST REMINDER	REST REMINDER	• خودرو را در مکانی امن متوقف نمایید، موتور را خاموش کرده و استراحت نمایید. از این علامت به عنوان یک تخمین نادقیق برای استراحت کردن در حین رانندگی طولانی استفاده نمایید. بازه‌ی مورد نظر از شروع سفر تا لحظه ای که این پیغام نشان داده می‌شود قابل تنظیم است. رجوع شود به «تغییر در تنظیمات کاربری (هنگامی که سوئیچ استارت بر روی "ON" است) در صفحه ۳-۳۰.» نمایشگر و صدای بوق به راننده اطلاع می‌دهد که زمان تنظیم شده فرا رسیده است. اگر بدون استراحت به رانندگی ادامه دهید، صدای بوق هر ۵ دقیقه شنیده می‌شود تا شما را به استراحت کردن تشویق نماید. • در شرایط زیر، زمان رانندگی ریست می‌شود و نمایشگر به صفحه نمایش قبلی باز می‌گردد. پس از این، هنگامی که زمان مورد نظر دوباره فرا رسد، بوق و نمایشگر شما را تشویق به استراحت کردن می‌نماید. o صدای بوق ۳ بار پخش می‌شود o سوئیچ استارت در موقعیت "OFF" قرار گرفته است o کلید صفحه نمایش چند منظوره برای ۲ ثانیه یا بیشتر نگاه داشته شده است.

کیان باتری

چراغ‌های نشانگر

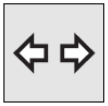

چراغ‌های نشانگر هشدار خطر/ چراغ‌های نشانگر راهنما

این چراغ‌های نشانگر در شرایط زیر چشمک می‌زنند:

- هنگامی که اهرم چراغ راهنما حرکت کند تا چراغ راهنما فعال شود.

رجوع شود به «اهرم چراغ راهنما» در صفحه ۳-۷۳

- هنگامی که کلید فلاشر هشدار خطر فشرده شود تا چراغ‌های هشدار خطر فعال شوند.

رجوع شود به «کلید فلاشر هشدار خطر» در صفحه ۳-۷۶

- هنگامی که چراغ‌های هشدار خطر به طور خودکار به دلیل ترمز ناگهانی هنگام رانندگی فعال شوند.

رجوع شود به «سیستم سیگنال توقف اضطراری» در صفحه ۴-۹۱

توجه

- اگر چراغ‌های نشانگر به دلیل عملیاتی بجز ترمز ناگهانی، خیلی سریع چشمک بزنند، علت ممکن است خرابی چراغ یا ایراد در اتصالات چراغ راهنما باشد.

چراغ نشانگر نور بالا

این چراغ نشانگر هنگام عملکرد نور بالا استفاده می‌شود.

چراغ نشانگر مه شکن جلو

این چراغ هنگامی که مه شکل جلو روشن است نورافشانی می‌کند.

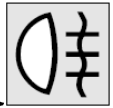

چراغ نشانگر مه شکن عقب

این چراغ هنگامی که لامپ مه شکن عقب روشن است نور افشانی می‌کند.

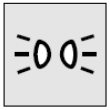

چراغ نشانگر لامپ موقعیت

این چراغ نشانگر هنگامی که لامپ‌های موقعیت روشن هستند نور افشانی می‌کند.

حالت نشانگر ECO (برای خودروهای مجهز به A/T، CVT یا کلاچ دوقلوی SST)

هنگامی که رانندگی بهینه مصرف سوخت انجام می‌شود این علامت نمایش داده می‌شود.

کیان باتری

چراغ نشانگر پیش گرمایش دیزل (خودروهای دیزل)

این چراغ نشانگر هنگامی که سوئیچ استارت در موقعیت "ON" است نمایش داده می‌شود. در حالی که گرمکن داغ می‌شود، چراغ خاموش شده و می‌توان موتور را روشن نمود.

توجه:

- اگر موتور سرد باشد، چراغ نشانگر پیش گرمایش دیزل برای زمانی طولانی‌تر روشن می‌ماند.
- هنگامی که موتور طی ۵ ثانیه بعد از محو شدن چراغ نشانگر پیش گرمایش روشن نشد، سوئیچ استارت را در موقعیت «قفل» قرار دهید. سپس سوئیچ استارت را روی موقعیت "ON" قرار دهید تا موتور دوباره گرم شود.
- هنگامی که موتور گرم شد، چراغ نشانگر پیش گرمایش دیگر روشن نمی‌شود حتی اگر سوئیچ استارت در موقعیت "ON" باشد.

چراغ‌های هشدار

چراغ هشدار ترمز

این چراغ هنگامی که سوئیچ استارت روی موقعیت "ON" است نشان داده می‌شود و پس از چند ثانیه محو می‌شود.

همواره از محو شدن این علامت حین رانندگی اطمینان حاصل کنید.

اگر سوئیچ استارت روی موقعیت "ON" باشد، چراغ هشدار ترمز تحت شرایط زیر روشن می‌شود:

- هنگامی که ترمز دستی کشیده نشده باشد
- هنگامی که سطح سیال ترمز در مخزن به سطح «کم» می‌رسد.
- هنگامی که کاربرد توزیع نیروی ترمز به درستی عمل نمی‌کند.

کیان باتری

احتیاط!

- در شرایط لیست شده در زیر، کارایی ترمز ممکن است پایین آمده یا خودرو ناپایدار شود اگر ترمزها به طور ناگهانی گرفته شوند.

نتیجتاً، از رانندگی در سرعت‌های بالا یا گرفتن ناگهانی ترمزها خودداری کنید. بعلاوه بلافاصله خودرو را در مکانی امن متوقف کنید و پیشنهاد می‌شود که آن‌را چک نمایید.

o چراغ هشدار ترمز هنگامی که ترمز دستی فعال است روشن نمی‌شود یا هنگامی که ترمز دستی آزاد است خاموش نمی‌شود.

o چراغ هشدار ترمز و چراغ هشدار ABS به طور همزمان روشن نمی‌شوند.

برای جزئیات رجوع شود به چراغ هشدار ABS" صفحه‌ی ۴-۹۴

احتیاط!

- خودرو در شرایط زیر باید متوقف شود هنگامی که کارایی ترمز کاهش می‌یابد.

o پدال ترمز را محکم‌تر از حالت عادی فشار دهید.

حتی اگر پدال ترمز تا انتهای کورس خود فشرده شود، آن را محکم نگاه دارید.

o اگر ترمزها خراب شدند، از ترمز موتور برای کاهش سرعت استفاده کرده و با دقت ترمز دستی را بکشید. پدال ترمز را برای اخطار به خودروهای عقب فشار دهید.

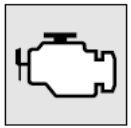

چراغ هشدار بازدید موتور

این چراغ جزئی از سیستم تشخیص خطای درونی می‌باشد که، ارسال‌ها، سیستم کنترل موتور یا سیستم کنترل A/T، سیستم کنترل CVT، سیستم کنترل کلاچ دوقلوی SST را نمایش می‌دهد.

اگر مشکلی در یکی از این سیستم‌ها شناسایی شد، این چراغ روشن شده یا چشمک می‌زند.

اگر چه خودروی شما معمولاً قابل راندن است و به یدک کشی نیاز ندارد، پیشنهاد می‌شود که سیستم را در اسرع وقت بازدید نمایید.

چراغ هنگامی که سوئیچ استارت بر روی "ON" است روشن شده و بعد از اینکه موتور روشن شد خاموش می‌شود. اگر بعد از روشن شدن موتور، چراغ خاموش نشد، پیشنهاد می‌شود که خودرو را بازدید کنید.

احتیاط!

- زمان طولانی رانندگی در حالی که این چراغ روشن است ممکن است منجر به آسیب به سیستم کنترل ارسال‌ها شود؛ و متعاقباً بر قابلیت رانندگی و بهینه سازی سوخت تأثیر بگذارد.
- اگر چراغ هنگامی که کلید در وضعیت "ON" قرار می‌گیرد روشن نشد، پیشنهاد می‌شود که خودرو را چک کنید.

کیان باتری

احتیاط!

- اگر چراغ هنگامی که موتور روشن است نمایش داده شود، از رانندگی در سرعت‌های بالا خودداری کنید، و پیشنهاد می‌شود که سیستم را چک کنید. پاسخ پدال گاز و ترمز ممکن است تحت تأثیر این شرایط تأثیر منفی بپذیرد.

توجه:

- مدول کنترل الکترونیک موتور که سیستم تشخیص خطای درونی را هدایت می‌کند، داده های خطای مختلفی را در خود دارد (خصوصاً در رابطه با گسیل گازهای خروجی)

این داده‌ها اگر کابل باطری جدا شود پاک می‌شود، که انجام تشخیص خطای سریع را دشوار می‌کند. کابل باطری را هنگامی که چراغ هشدار بازدید موتور روشن است جدا نکنید.

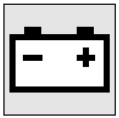

چراغ هشدار شارژ

این چراغ هنگامی که سوئیچ استارت بر روی "ON" است روشن شده و هنگامی که موتور استارت می‌خورد خاموش می‌شود.

همچنین هشداری در نمایشگر صفحه نمایش نشان داده می‌شود.

احتیاط!

- اگر چراغ هنگامی که موتور روشن است روشن شود، مشکلی در سیستم شارژ وجود دارد. بلافاصله خودروی خود را در مکانی ایمن پارک کنید، پیشنهاد می‌شود خودرو را بازدید نمایید.

کیان باتری

نمایشگر صفحه اعلان

نمایشگر نشانگر فیلتر سوخت

Type 1

Type 2

هنگامی که سوئیچ استارت بر روی "ON" قرار دارد، اگر بیشتر از حد مشخص آب در فیلتر سوخت تجمع یابد نمایشگر هشدار در صفحه اعلان نمایشگر چند منظوره نمایش داده می‌شود.

احتیاط!
• اگر نمایشگر هشدار نشان داده شود، پیشنهاد می‌شود بازدید شود. زمان طولانی رانندگی با وجود نمایشگر هشدار می‌تواند به موتور آسیب برساند.

توجه:

• اگر پیغام «آب درون جداکننده را خارج کنید» محو نشد و یا پی در پی بعد از خارج کردن آب ظاهر شد، پیشنهاد می‌شود با عاملیت مجاز **میتسوبیشی موتورز** مشورت نمایید.

نمایشگر هشدار ترمز

Type 1

Type 2

این هشدار اگر با ترمز دستی کشیده شده رانندگی کنید نمایش داده می‌شود. چراغ هشدار تنها در صفحه نمایشگر هنگامی که ترمز دستی کشیده شده است نمایش داده می‌شود.

احتیاط!
• اگر خودرو در حالی که ترمز دستی آزاد نشده است رانده شود، ترمز داغ می‌کند، و ترمز ناکارآمد بوده و خراب می‌شود. اگر این هشدار نشان داده شد، ترمز دستی را آزاد کنید.

کیان باتری

Type 1

Type 2

هنگامی که سوئیچ استارت بر روی "ON" است اگر سیال ترمز «پایین» باشد این هشدار نمایش داده می‌شود.

چراغ هشدار در صفحه نمایشگر نیز روشن می‌شود.

احتیاط!

- اگر هشدار روشن ماند و پس از رانندگی محو نشد، خطر ناکارآمدی ترمز وجود دارد. در این صورت به سرعت خودروی خود را در مکانی امن پارک کنید و آن‌را چک کنید.
- اگر نمایشگر هشدار نمایش داده شد و چراغ هشدار ترمز، و چراغ هشدار ABS به طور همزمان روشن باشند، کاربری توزیع نیروی ترمز به خوبی عمل نخواهد کرد؛ و خودرو در هنگام ترمز گیری ناگهانی ناپایدار خواهد شد. از ترمز گیری ناگهانی و سرعت بالای رانندگی پرهیز کنید، خودرو را در مکانی ایمن نگاه دارید، و پیشنهاد می‌شود آن‌را چک کنید.

احتیاط!

- هنگامی که ترمز به خوبی عمل نمی‌کند باید خودرو را به صورت زیر متوقف نمایید.
  - پدال ترمز را محکم‌تر از حالت عادی فشار دهید. حتی اگر پدال تا آخرین حد کورس خود فشرده شد، آن‌را محکم نگاه دارید.
  - اگر ترمزها خراب شد از ترمز موتور برای کاهش سرعت خود استفاده کنید و به دقت ترمز دستی را بکشید.

  پدال ترمز را فشار دهید تا به خودروهای پشتی اعلام خطر کنید.

کیان باتری

نمایشگر هشدار شارژ

Type 1

Type 2

اگر مشکلی در سیستم شارژ وجود داشته باشد، نمایشگر هشدار در صفحه اعلان نمایشگر چند منظوره نمایش داده می‌شود. همچنین یک چراغ هشدار در صفحه نمایشگر روشن می‌شود.

احتیاط!

- اگر هشدار در هنگامی که موتور روشن است نمایش داده شد، بلافاصله خودرو را در محلی امن پارک نمایید و پیشنهاد می‌شود که خودرو را بازدید نمایید.

نمایشگر هشدار فشار روغن

Type 1

Type 2

اگر فشار روغن موتور، در حالی که موتور روشن است پایین برود، نمایشگر هشدار بر روی صفحه اعلان نمایشگر چند منظوره نمایش داده می‌شود.

احتیاط!

- اگر هنگامی که سطح روغن موتور پایین است، یا سطح روغن عادی است ولی نمایشگر هشدار نشان داده شود، با خودرو رانندگی شود، ممکن است موتور سوخته و یا آسیب ببیند.
- اگر هنگامی که موتور روشن است، هشدار نمایش داده شود، بلافاصله خودرو را در محلی امن پارک نموده و سطح روغن موتور را چک کنید.
- اگر هنگامی که سطح روغن موتور عادی است، هشدار نمایش داده شود خودرو را بازدید نمایید.

کیان باتری

نمایشگر هشدار سطح روغن موتور

Type 1

Type 2

هنگامی که سوئیچ استارت بر روی موقعیت "باز" قرار دارد، اگر گمان رود که سطح روغن موتور بیش از حد بالا رفته باشد، نمایشگر هشدار در صفحه اعلان در نمایشگر چند منظوره نشان داده خواهد شد.

احتیاط!
• اگر در حال رانندگی، هشدار نمایش داده شود خودرو را در مکانی امن متوقف کرده و موتور را خاموش کنید، سپس اقدام به بازدید سطح روغن موتور نمایید. رجوع شود به «روغن موتور» در صفحه ۸-۶

توجه:

• بلافاصله خودرویتان را توسط عاملیت مجاز **میتسوبیشی موتورز** بازدید نمایید.

کیان باتری

کلید ترکیبی نوربالا و چراغ‌های بزرگ جلو

چراغ‌های بزرگ جلو

توجه:

- چراغ‌ها را برای مدت زمان طولانی هنگامی که موتور خاموش است روشن نگذارید، این کار موجب تخلیه شدن باطری خواهد شد.
- هنگام باران، یا هنگامی که خودرو شسته می‌شود، داخل لنزها ممکن است بخار بگیرد، اما این مسئله نشانه‌ی خرابی نیست.

هنگامی که چراغ روشن می‌شود، گرما باعث از بین رفتن بخار می‌شود. با این حال اگر درون چراغ آب جمع شود پیشنهاد می‌شود آن‌را بازبینی نمایید.

نوع ۱

دسته را بچرخانید تا چراغ‌ها روشن شوند.

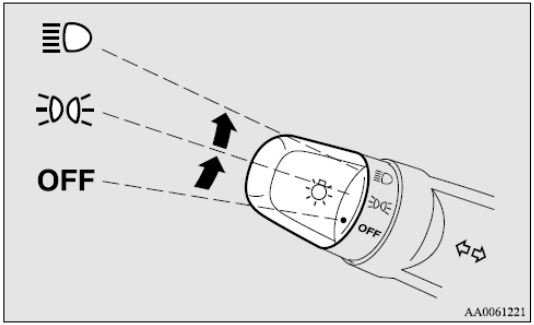

OFF	کلیه چراغ‌ها خاموش
	چراغ‌های موقعیت جلو، موقعیت عقب، پلاک و داشبورد روشن هستند.
	چراغ‌های بزرگ جلو و دیگر چراغ‌ها روشن هستند

کیان باتری

نوع ۲

دسته را بچرخانید تا چراغ‌ها روشن شوند

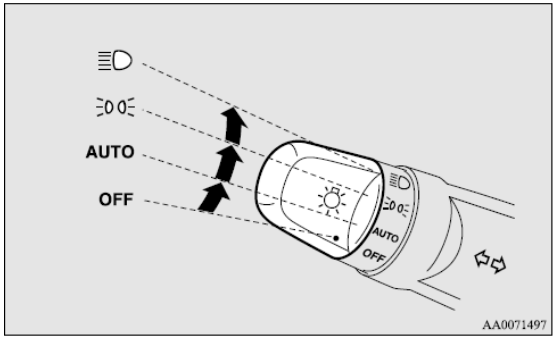

OFF	کلیه چراغ‌ها خاموش
AUTO	در حالی که سوئیچ استارت در موقعیت "ON" است، چراغ‌های بزرگ جلو، موقعیت جلو، موقعیت عقب، پلاک و داشبورد به طور خودکار بر اساس سطح روشنایی محیط بیرون روشن می‌شوند. کلیه چراغ‌ها هنگامی که سوئیچ استارت در موقعیت "OFF" قرار بگیرد، خاموش می‌شوند.
	چراغ‌های موقعیت جلو و موقعیت عقب، پلاک و داشبورد روشن هستند.
	چراغ‌های بزرگ جلو و دیگر چراغ‌ها روشن هستند

توجه:

- در خودروهای با حسگر باران، حساسیت کنترل خاموش /روشن خودکار می‌تواند تنظیم شود. برای اطلاعات بیشتر با عاملیت مجاز **میتسوبیشی موتورز** تماس بگیرید.
- هنگامی که چراغ‌های بزرگ جلو توسط کنترل روشن/خاموش خودکار در حالی که سوئیچ استارت بر روی "ON" است خاموش هستند، چراغ مه شکن جلو (در صورت وجود) و چراغ مه شکن عقب نیز خاموش می‌شوند. هنگامی که چراغ‌های بزرگ جلو متعاقباً توسط کنترل روشن خاموش خودکار روشن می‌شوند، مه شکن‌های جلو نیز روشن می‌شوند ولی مه شکن عقب خاموش باقی می‌ماند. اگر می‌خواهید چراغ مه شکن عقب را روشن نمایید، از سوئیچ مربوطه استفاده کنید.
- با چسباندن بر چسب یا شی‌ای دیگر به شیشه‌ی جلو باعث پوشاندن حسگر (A) کنترل روشن /خاموش خودکار نشوید.

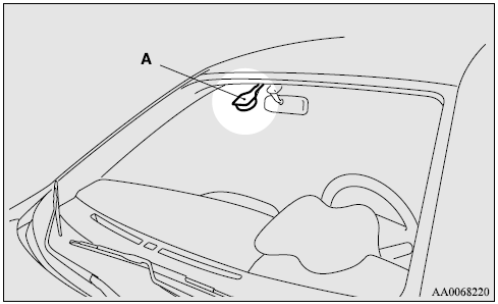

کیان باتری

- اگر چراغ‌ها در حالی که کلید در موقعیت «خودکار» است، روشن و خاموش نشوند، کلید را به صورت دستی عمل کرده و خودرو را مورد بازدید قرار دهید.

**خودروهای با چراغ حرکت در روز*

هنگامی که موتور روشن است و سوئیچ چراغ بر روی موقعیت «خودکار» یا "OFF" است، چراغ نور پایین جلو و چراغ موقعیت عقب روشن می‌شوند.

توجه:

- چراغ حرکت در روز می‌تواند غیر فعال شود.

برای اطلاعات بیشتر پیشنهاد می‌کنیم با عاملیت مجاز **میتسوبیشی موتورز** مشورت نمایید.

مقررات مربوط به چراغ حرکت در روز ممکن است از کشوری به کشور دیگر تفاوت کند.

از قوانین و مقررات مربوط به ناحیه خود پیروی کنید.

کاربری قطع خودکار چراغ‌ها (چراغ بزرگ جلو، مه شکن و غیره)

- اگر هنگامی که سوئیچ چراغ در موقعیت "≡D" است، سوئیچ استارت در وضعیت «قفل» و یا " ACC" باشد یا کلید از سوئیچ استارت خارج شده باشد. چراغ‌ها به طور خودکار هنگامی که درب خودرو باز می‌شود خاموش می‌شوند.

{هنگامی که موتور توسط کلید روشن می‌شود}

o اگر کلید خارج شده و درب خودرو باز باشد، صدای بوق هشدار به صورت تیز و به طور مقطع پخش می‌شود تا خاموش نمودن چراغ‌ها را به راننده یاد آوری کند.

{هنگامی که موتور توسط کاربرد عملکرد بدون سوئیچ روشن می‌شود}

o اگر سوئیچ استارت در موقعیت «قفل» بوده و درب خودرو باز باشد، صدای بوق هشدار به صورت تیز و به طور مقطع پخش می‌شود تا خاموش نمودن چراغ‌ها را به راننده یاد آوری کند.

- اگر سوئیچ استارت در موقعیت «قفل» و یا "ACC" باشد یا کلید از سوئیچ استارت خارج شده باشد در حالی که سوئیچ چراغ در موقعیت "≡D" است، چراغ‌ها هنگامی که درب بسته می‌شود برای ۳ دقیقه روشن می‌مانند و دوباره خاموش می‌شوند.

کیان باتری

توجه

- قطع خودکار چراغ، هنگامی که سوئیچ چراغ در موقعیت "≡DOE" است عمل نخواهد کرد.
- کاربرد قطع خودکار می‌تواند غیر فعال شود.

برای اطلاعات بیشتر پیشنهاد می‌کنید با عاملیت مجاز **میتسوبیشی موتورز** مشورت کنید.

هنگامی که می‌خواهید چراغ‌ها روشن بمانند

۱. سوئیچ چراغ را در حالی که سوئیچ استارت در موقعیت «قفل» یا "ACC " است، در موقعیت "OFF" قرار دهید.

۲. چراغ‌ها را دوباره با سوئیچ در موقعیت "≡DOE" یا "≡D" روشن کنید، چراغ‌ها روشن خواهند ماند.

توجه:

- هنگامی که موتور توسط کلید روشن می‌شود، اگر درب راننده، باز شده و کلید خارج شود، بوق هشدار چراغ به طور تیز و مقطع صدا می‌دهد.

  صدای بوق هنگامی که درب راننده بسته شود قطع می‌شود. (یک هشدار نیز در نمایشگر چند منظوره نمایش داده می‌شود)

  در شرایط زیر، صدای بوق متوقف می‌شود.

  o سوئیچ چراغ را در موقعیت "OFF" قرار دهید

  o درب راننده را ببندید

- هنگامی که موتور توسط کاربرد عملکرد بدون سوئیچ روشن شود، اگر درب راننده باز باشد و سوئیچ استارت در موقعیت «قفل» قرار داشته باشد بوق هشدار چراغ به طور تیز و مقطع صدا می‌دهد.

  صدای بوق هنگامی که درب راننده بسته می‌شود قطع خواهد شد. (هشداری نیز در نمایشگر چند منظوره نمایش داده می‌شود)

  در شرایط زیر، صدای بوق متوقف می‌شود.

  o سوئیچ چراغ را در موقعیت "OFF" قرار دهید

  o درب راننده را ببندید

کیان باتری

بوق هشدار چراغ

{هنگامی که موتور توسط کلید روشن می‌شود}

اگر درب خودرو باز شود در حالی که کلید در موقعیت «قفل» یا "ACC" است یا از سوئیچ استارت خارج شده است، با وجود روشن بودن چراغ‌ها، صدای بوق هشدار برای یادآوری به راننده برای خاموش نمودن چراغ‌ها به صدا در می‌آید.

{هنگامی که موتور توسط کاربرد عملکرد بدون سوئیچ روشن می‌شود}

اگر هنگامی که چراغ‌ها روشن می‌شوند، سوئیچ استارت در موقعیت «قفل» یا "ACC" قرار داشته باشد یا درب راننده باز باشد و سوئیچ استارت در موقعیت «قفل» باشد، بوق هشدار برای یادآوری به راننده برای خاموش نمودن چراغ‌ها به صدا در می‌آید.

در هر دو حالت، در صورتی که کاربرد قطع خودکار فعال شده باشد، سوئیچ چراغ خاموش شده باشد، یا درب بسته شود، صدای بوق هشدار به طور خودکار خاموش خواهد شد.

نوربالا (تغییر نور به بالا /پایین)

هنگامی که سوئیچ چراغ در موقعیت "≡D" قرار دارد، جهت نور از بالا به پایین (یا پایین به بالا) هر بار که دسته کامل کشیده می‌شود (۱) تغییر می‌کند. هنگامی که جهت نور-بالا روشن است، چراغ نشانگر نور بالا در صفحه نمایشگر روشن می‌شود.

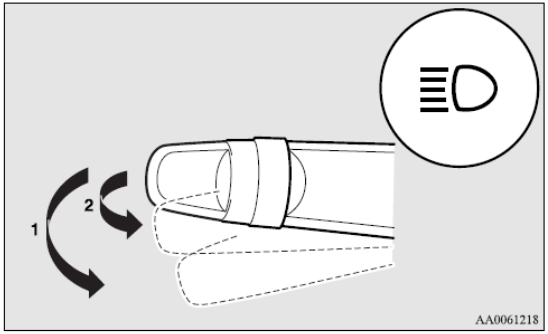

کیان باتری

فلاش چراغ جلو (علامت دادن)

اگر دسته‌ی سوئیچ چراغ کم کشیده شود (۲)، نور بالا به صورت علامت دادن فلاش می‌زند، و در صورتی که رها شود خاموش می‌شود.

هنگامی که نور بالا روشن است چراغ نشانگر نور بالا در صفحه نمایشگر روشن می‌شود.

توجه:

- چراغ نوربالا می‌تواند در حالتی که سوئیچ چراغ خاموش است نیز فلاش بزند.
- اگر چراغ‌ها را با تنظیم چراغ‌های جلو به نوربالا خاموش کنید، چراغ‌های جلو هنگامی که سوئیچ چراغ به موقعیت "≡D" می‌رود به طور خودکار به تنظیمات نور پایین خود باز می‌گردند.

چراغ خوش آمد گویی (برای خودروهای مجهز به سیستم ورود بدون سوئیچ یا سیستم عملکرد بدون سوئیچ)

این کاربرد چراغ‌های موقعیت جلو و موقعیت عقب را برای ۳۰ ثانیه بعد از اینکه سوئیچ قفل باز کن (A) روی فرستنده کنترل از راه دور فشرده شود هنگامی که سوئیچ چراغ‌های ترکیبی جلو و نوربالا در موقعیت "OFF" یا «خودکار» قرار داشته باشد (برای خودروهای مجهز به کنترل چراغ خودکار).روشن نگاه می‌دارد. در خودروهای مجهز به کنترل چراغ خودکار، کاربرد چراغ خوش آمد گویی تنها وقتی که بیرون از خودرو تاریک است عمل می‌کند.

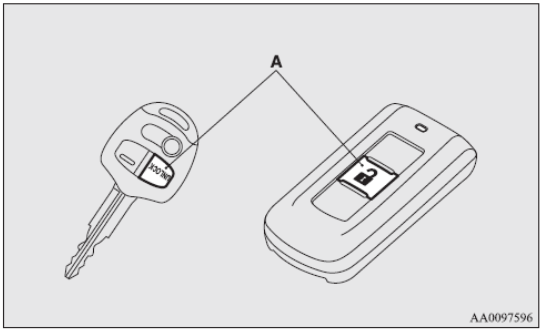

کیان باتری

توجه:

- هنگامی که کاربرد چراغ خوش آمد گویی عمل می‌کند، یکی از اعمال زیر را برای لغو کردن کاربرد انجام دهید

o سوئیچ قفل (B) را بر روی فرستنده‌ی کنترل از راه دور فشار دهید.

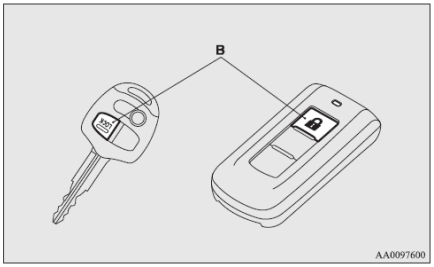

ث

o سوئیچ ترکیبی چراغ‌های جلو و نوربالا را به موقعیت "≡D" یا "≡DOE" تغییر دهید.

o سوئیچ استارت را بر روی "ON" قرار دهید.

- ویرایش کاربری‌ها به شکل زیر ممکن است:

برای اطلاعات بیشتر پیشنهاد می‌شود که با عاملیت مجاز **میتسوبیشی موتورز** مشورت کنید.

o کاربری چراغ خوش آمد گویی غیر فعال می‌شود.

o کاربرد چراغ خوش آمد گویی فعال می‌شود.

o چراغ‌های جلو می‌توانند طوری تنظیم شوند که بر روی نور پایین روشن شوند.

چراغ بازگشت به خانه

این کاربری، چراغ‌های جلو را در نور پایین برای ۳۰ ثانیه پس از اینکه سوئیچ استارت به موقعیت «قفل» قرار می‌گیرد روشن نگاه می‌دارد.

۱. سوئیچ ترکیبی چراغ‌های جلو و نوربالا را در موقعیت "OFF" یا «خودکار» قرار دهید (برای خودروهای مجهز به کنترل چراغ خودکار)

۲. سوئیچ استارت را در موقعیت «قفل» قرار دهید. همچنین اگر برای روشن کردن موتور از کلید استفاده شد، کلید را از سوئیچ استارت خارج کنید.

۳. در طی ۶۰ ثانیه پس از قرار دادن سوئیچ استارت بر روی «قفل» دسته‌ی چراغ راهنما را به سمت خود بکشید.

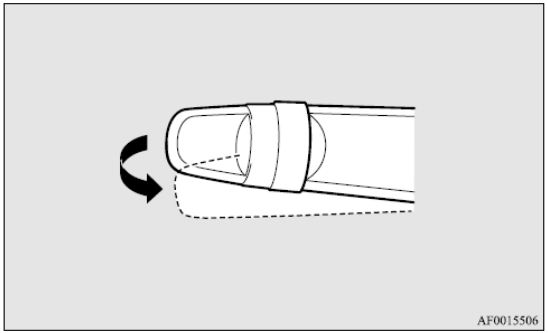

کیان باتری

۴. چراغ‌های جلو در نور پایین برای ۳۰ ثانیه روشن می‌مانند. پس از خاموش شدن چراغ‌های جلو، می‌توانند دوباره در تنظیم نور پایین به مدت ۳۰ ثانیه روشن بمانند. به این صورت که دسته چراغ راهنما را به سمت خودتان در طی مدت ۶۰ ثانیه پس از قرار دادن سوئیچ استارت در موقعیت «قفل» بکشید. برای روشن کردن دوباره چراغ‌های جلو ۶۰ ثانیه بعد از چرخاندن سوئیچ استارت بر روی موقعیت «قفل»، مراحل عملیات را از مرحله ۱ تکرار کنید.

توجه:

- هنگامی که کاربرد چراغ برگشت به خانه فعال است، یکی از عملیات زیر را برای لغو آن انجام دهید.
  - o دسته‌ی چراغ راهنما را به سمت خود بکشید.
  - o سوئیچ ترکیبی چراغ‌های جلو و نوربالا را به موقعیت "≡D" یا "D≡" تغییر دهید.
  - o سوئیچ استارت را در موقعیت "ON" قرار دهید.
- امکان ویرایش کاربری‌ها به شکل زیر وجود دارد.

برای اطلاعات بیشتر به شما پیشنهاد می‌شود که با عاملیت مجاز **میتسوبیشی موتورز** مشورت کنید.

- o زمانی که چراغ‌های جلو روشن می‌مانند می‌تواند تغییر کند
- o کاربری چراغ بازگشت به خانه می‌تواند غیر فعال شود.

تنظیم سطح چراغ‌های بزرگ جلو

سوئیچ تنظیم سطح چراغ‌های بزرگ جلو*

زاویه‌ی نور چراغ‌های بزرگ جلو بر حسب بار موجود در خودرو تغییر می‌کند.

سوئیچ تنظیم سطح چراغ‌های بزرگ جلو می‌تواند برای تنظیم مسافت نورافشانی چراغ‌های بزرگ جلو مورد استفاده قرار بگیرد (هنگامی که در نور پایین است) در این صورت نور چراغ‌ها برای رانندگان روبرو مزاحمت ایجاد نخواهد کرد.

سوئیچ را مطابق با جدول زیر تنظیم نمایید.

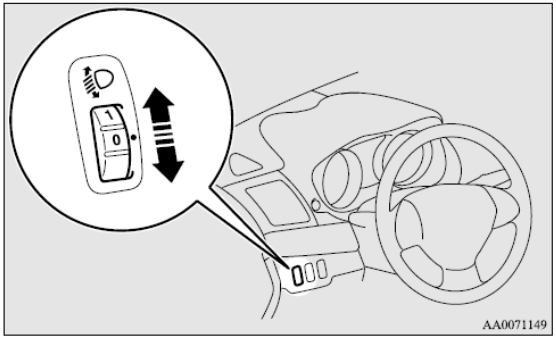

احتیاط!
• همواره قبل از رانندگی تنظیمات را انجام دهید. در هنگام رانندگی اقدام به تنظیم ننمایید، چرا که منجر به تصادف می‌شود.

کیان باتری

شرایط خودرو					
موقعیت سوئیچ	"3"	"2"	"1"	"0"	"0"

● : ۱ سرنشین

▨ : بارگیری کامل اثاثیه

موقعیت سوئیچ ۰- تنها راننده/ راننده + ۱ سرنشین جلو

موقعیت سوئیچ ۱- ۵ سرنشین (از جمله راننده)

موقعیت سوئیچ ۲- ۵ سرنشین (از جمله راننده) + بارگیری کامل اثاثیه

موقعیت سوئیچ ۳- راننده + بارگیری کامل اثاثیه

تنظیم سطح چراغ‌های بزرگ جلو به طور خودکار

این مکانیزم به طور خودکار جهت چراغ‌های جلو (موقعیت نور) را بسته به تغییرات در شرایط خودرو، از جمله تعداد سرنشینان و وزن اثاثیه تنظیم می‌کند. هنگامی که چراغ‌های بزرگ جلو روشن هستند، در حالی که سوئیچ استارت بر روی موقعیت "ON" است، موقعیت نور چراغ‌های جلو به طور خودکار در حین توقف خودرو تنظیم می‌شود.

نمایشگر هشدار سیستم تنظیم سطح خودکار چراغ‌های بزرگ جلو

Type 1

Type 2

اگر مشکلی در سیستم تنظیم سطح خودکار چراغ‌های بزرگ جلو باشد، نمایشگر هشدار در صفحه نمایش در نمایشگر چند منظوره نشان داده خواهد شد.

احتیاط!
• اگر هشدار نشان داده شود، سیستم ممکن است خراب باشد. خودرو را توسط عاملیت مجاز **میتسوبیشی موتورز** مورد معاینه قرار دهید.

کیان باتری

دسته‌ی چراغ راهنما

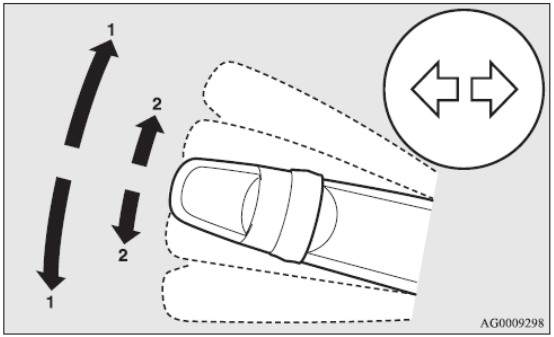

۱. چراغ راهنما

هنگام گردش‌های عادی، از موقعیت (۱) استفاده کنید. دسته پس از اتمام گردش، دوباره به وضعیت قبلی باز می‌گردد.

۲. راهنمای تغییر لاین حرکت

هنگامی که برای تغییر لاین حرکت دسته را به حالت (۲) کمی حرکت می‌دهید، چراغ‌های راهنما و چراغ نشانگر در صفحه نمایشگر تا هنگامی که دسته فعال است فلاش می‌زند.

همچنین هنگامی که دسته را به حالت (۲) کمی حرکت می‌دهید و رها می‌کنید، چراغ‌های راهنما و چراغ نشانگر در صفحه نمایشگر ۳ بار فلاش می‌زنند.

توجه:

- اگر چراغ به طور غیر عادی سریع فلاش زد، ممکن است حباب داخلی چراغ راهنما سوخته باشد. پیشنهاد می‌شود که خودرو را مورد معاینه قرار دهید.
- امکان فعال سازی کاربری‌های زیر وجود دارد. برای اطلاعات بیشتر پیشنهاد می‌شود به عاملیت مجاز **میتسوبیشی موتورز** رجوع شود.
  - فلاش زدن چراغ‌های راهنما هنگامی که دسته در حالتی که سوئیچ استارت در موقعیت "ACC " است عمل می‌کند.
  - غیر فعال سازی ۳ بار فلاش زدن برای چراغ‌های راهنما در تغییر لاین حرکت
- می‌توانید زمان مورد نیاز برای عملکرد دسته را برای کاربرد ۳ بار فلاش زدن تنظیم نمایید.

برای اطلاعات بیشتر با عاملیت مجاز **میتسوبیشی موتورز** مشورت نمایید.

کیان باتری

سیستم روشنایی سازگار جلو (AFS)

سیستم AFS دیدن ناحیه جلو را در هنگام شب ساده تر می‌کند. هنگامی که سوئیچ چراغ بر روی "≡D" یا "AUTO" قرار دارد (با روشن بودن چراغ‌های جلو) چرخش فرمان باعث خم شدن چراغ‌ها به طور خودکار برای روشن نمودن جاده در جهتی که خودرو به آن گردش می‌کند می‌شود، و در نتیجه باعث وسیع‌تر شدن ناحیه‌ی روشن در جاده می‌شود.

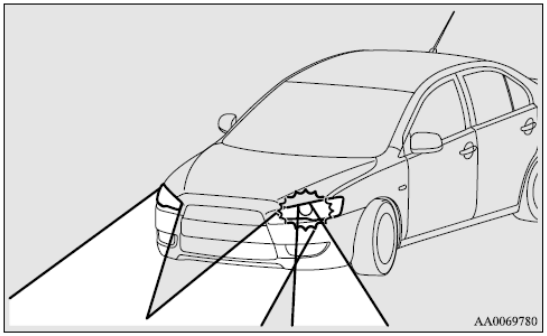

هنگامی که فرمان می‌چرخد (به عنوان مثال بر روی انحناها)، جاده‌ی مقابل در جهتی که خودرو به آن سمت می‌گردد، روشن می‌شود. (چرخش چراغ‌ها به سمت چپ هنگامی که خودرو به سمت چپ گردش می‌کند و چرخش به سمت راست هنگامی که خودرو به سمت راست می‌گردد رخ می‌دهد).

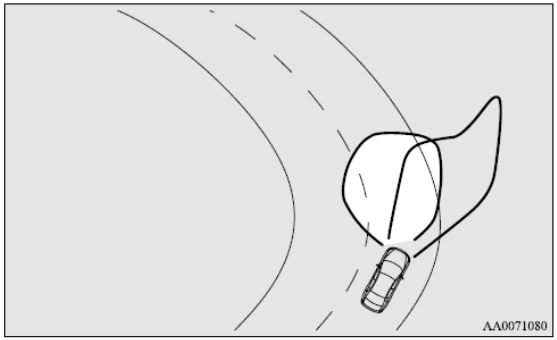

احتیاط!

- اگر هر یک از چراغ‌های خم شده برای مدتی بیش از ۱۵ دقیقه نگاه داشته شوند، به طور خودکار غیر فعال می‌شود. اگر می‌خواهید دوباره فعال شود، فرمان را از وضعیت چرخیده‌ی خود به حالت مستقیم باز گردانید.

- مقدار لازم چرخش فرمان برای فعال شدن خمش چراغ‌ها بر طبق سرعت خودرو تغییر می‌کند. (هر چه سرعت خودرو کمتر باشد، چرخش فرمان بیشتری مورد نیاز خواهد بود)

با این حال می‌توان چراغ‌ها را قبل از رانندگی طوری تنظیم نمود که با تنها مقدار کمی چرخش فرمان فعال شوند.

کیان باتری

توجه:

- سیستم AFS در شرایط زیر عمل نخواهد کرد:
  - o اهرم تعویض دنده یا اهرم انتخاب در موقعیت (دنده عقب) "R" باشد.
  - o سوئیچ چراغ در موقعیت "EDGE" یا "OFF" باشد.
  - o سرعت خودرو ۱۰۰ کیلومتر بر ساعت یا بیشتر باشد.

نشانگر های سیستم روشنایی سازگار جلو

چراغ هشدار

نمایشگر هشدار نوع ۱

نمایشگر هشدار نوع ۲

در شرایط غیر عادی سیستم AFS، نمایشگر هشدار در پنجره‌ی اعلان نمایشگر چند منظوره نمایش داده می‌شود و چراغ هشدار AFSخاموش «در صفحه نمایشگر فلاش می‌زند.»

احتیاط!

- اگر نمایشگر هشدار نمایش داده شود، ممکن است سیستم عیب پیدا کرده باشد. پیشنهاد می‌شود با عاملیت مجاز **میتسوبیشی موتورز** مشورت کنید.

توجه:

- اگر چراغ هشدار AFS در حین رانندگی فلاش بزند، خودرو را در مکانی امن متوقف کنید، سوئیچ استارت را در حالت " ACC " یا "OFF" قرار دهید و موتور را باز راه اندازی کنید.

اگر چراغ هشدارAFS خاموش شد، سیستم AFS عادی رفتار می‌کند.

- هنگامی که چرخ یدک اضطراری بر روی خودرو نصب شده است ممکن است AFS به خوبی عمل نکند. در اسرع وقت چرخ استاندارد را جایگزین چرخ یدک اضطراری نمایید.

کیان باتری

کلید فلاشر هشدار خطر

از سوئیچ فلاشر هشدار خطر هنگامی که خودرو در جاده برای موارد اضطراری پارک شده است استفاده کنید.

فلاشر هشدار خطر می‌تواند بدون توجه به موقعیت سوئیچ استارت همواره فعال باشد.

کلید را فشار دهید تا فلاشر هشدار خطر روشن شود، تمام چراغ‌های راهنما به طور مداوم فلاش می‌زنند. برای خاموش کردن آن‌ها دوباره کلید را فشار دهید.

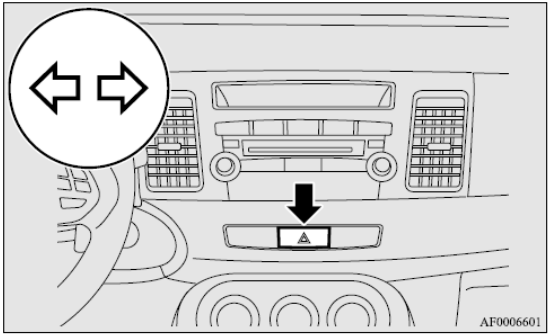

توجه:

- هنگامی که چراغ هشدار خطر پس از فشردن کلید آن چشمک می‌زند، علامت توقف اضطراری عمل نخواهد کرد.
  رجوع شود به «سیستم علامت توقف اضطراری»

کلید چراغ مه شکن جلو

چراغ‌های مه شکن جلو می‌توانند هنگامی که چراغ‌های جلو یا چراغ‌های موقعیت عقب روشن هستند عمل کنند. انتهای دسته را در جهت "ON" بچرخانید تا چراغ‌های مه شکن روشن شوند. چراغ نشانگر در صفحه نمایشگر روشن خواهد شد. انتهای دسته راهنما را در جهت "OFF" بچرخانید تا چراغ‌های مه شکن جلو خاموش شوند. هنگامی که انتهای دسته راهنما را رها کنید به وضعیت اولیه خود باز می‌گردد.

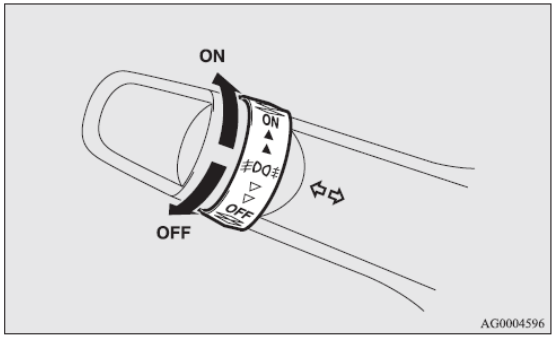

توجه:

- چراغ‌های مه شکن جلو به طور خودکار هنگامی که چراغ‌های بزرگ و موقعیت عقب خاموش شوند، خاموش خواهند شد. برای روشن کردن دوباره‌ی چراغ‌های مه شکن جلو، پس از روشن کردن چراغ‌های بزرگ و موقعیت عقب، انتهای دسته را به وضعیت "ON" قرار دهید.

کیان باتری

- از چراغ‌های مه شکن بجز در شرایط مه استفاده نکنید، در غیر این صورت تابش زیاد چراغ باعث کور شدن دید رانندگان خودروهای مقابل خواهد شد.
- برای خودروهای با چراغ حرکت در روز، چراغ‌های مه شکن جلو حتی در صورت خاموش بودن سوئیچ چراغ، قابل فعال‌سازی خواهند بود.

سوئیچ چراغ مه شکن عقب

چراغ مه شکن عقب هنگامی که چراغ‌های بزرگ جلو یا مه شکن‌های جلو (در صورت وجود) روشن باشند می‌توانند فعال شوند.

چراغ نشانگر در صفحه نمایشگر هنگامی که چراغ مه شکن عقب فعال باشد روشن می‌شود.

{خودروهای فاقد چراغ مه شکن جلو}

انتهای دسته را یک‌بار در وضعیت"باز" قرار دهید تا چراغ‌های مه شکن عقب روشن شوند. برای خاموش کردن چراغ مه شکن عقب، انتهای دسته را یک‌بار در وضعیت "OFF" قرار دهید. پس از رها کردن آن، انتهای دسته به طور خودکار به وضعیت اولیه خود باز می‌گردد.

{خودروهای با چراغ مه شکن جلو}

انتهای دسته راهنما را یک‌بار در حالت "ON" قرار دهید تا چراغ‌های مه شکن جلو روشن شوند. یک‌بار دیگر آن‌را به حالت "ON" بچرخانید تا چراغ مه شکن عقب روشن شود. برای خاموش کردن چراغ مه شکن عقب، انتهای دسته راهنما را به حالت "OFF" بچرخانید. یک‌بار دیگر به حالت "OFF" بچرخانید تا چراغ‌های مه شکن جلو خاموش شوند. انتهای دسته راهنما به طور خودکار پس از رها شدن به وضعیت اولیه خود باز می‌گردد.

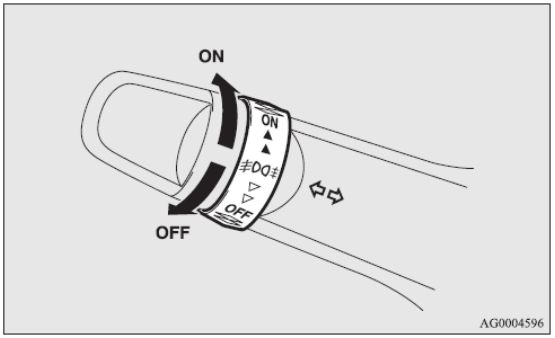

توجه:

- چراغ مه شکن عقب به طور خودکار هنگامی خاموش می‌شوند که چراغ‌های بزرگ یا مه شکن جلو (در صورت وجود) نیز خاموش شوند.

کیان باتری

- برای دوباره روشن کردن مه شکن‌های عقب، انتهای دسته را پس از روشن کردن چراغ‌های بزرگ، به حالت "ON" بچرخانید. (خودروهای فاقد چراغ‌های مه شکن جلو)
- برای دوباره روشن کردن مه شکن عقب، انتهای دسته راهنما را پس از روشن کردن چراغ‌های بزرگ، دو باره در وضعیت "باز" قرار دهید. (خودروهای با چراغ مه شکن عقب)
- برای خودروهای با چراغ حرکت در روز، چراغ مه شکن عقب حتی اگر سوئیچ چراغ در وضعیت "OFF" باشد می‌تواند کار کند.

کلید برف پاک کن و شیشه شوی

احتیاط!

- اگر در هوای سرد از شیشه شوی استفاده شود، ممکن است مایع شیشه شوی بر روی شیشه یخ بزند، که موجب مختل شدن دید می‌شود. شیشه را قبل از استفاده از شیشه شوی با یخ آب کن جلو و بخار زدای عقب گرم نمایید.

برف پاک کن شیشه جلو

به استثنای خودروهای مجهز به حسگر باران

شیشه شوی و برف پاک کن شیشه جلو می‌توانند هنگامی که کلید در وضعیت "ON" یا " ACC" است استفاده شوند.

اگر تیغه‌ها روی شیشه یخ بزنند، قبل از آب شدن یخ و آزاد شدن برف پاک کن، آن‌ها را فعال نکنید، در غیر این صورت موتور برف پاک کن آسیب می‌بیند.

کیان باتری

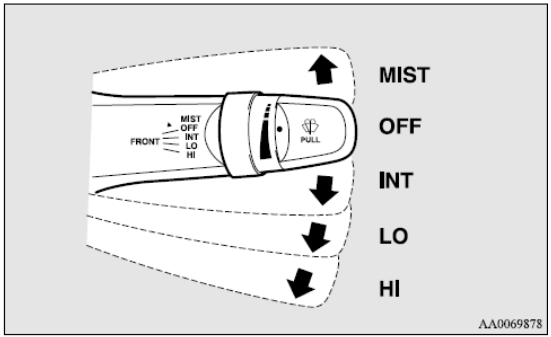

MIST - عملکرد رطوبت بر شیشه

برف پاک کن یک‌بار کار می‌کند

OFF- خاموش

INT- حالت متناوب (حساس به سرعت)

LO- آهسته

HI- سریع

برای تنظیم فواصل حالت متناوب

در حالی که اهرم در وضعیت "INT" (عملکرد متناوب حساس به سرعت) قرار دارد، فواصل حالت متناوب می‌تواند توسط چرخاندن انتهای دسته راهنما تنظیم شود.

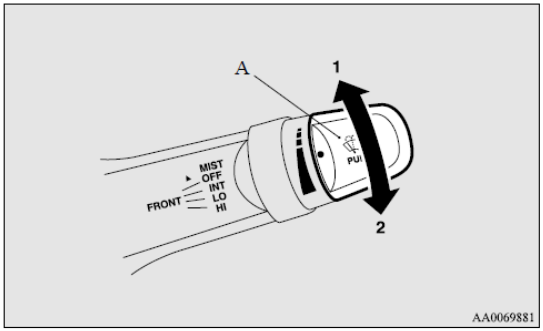

۱. سریع

۲. آهسته

توجه:

- کاربرد عملکرد حساس به سرعت برف پاک کن شیشه جلو می‌تواند غیر فعال شود.

  برای اطلاعات بیشتر پیشنهاد می‌شود با عاملیت مجاز **میتسوبیشی موتورز** مشورت شود.

کیان باتری

کاربرد رطوبت بر شیشه

کاربرد رطوبت بر شیشه می‌تواند هنگامی که سوئیچ استارت در موقعیت "ON" یا "ACC " است مورد استفاده قرار بگیرد.

برف پاک کن‌ها هنگامی عمل می‌کند که دسته‌ی برف پاک کن به موقعیت «رطوبت بر شیشه» بالا رفته و رها شود. این کاربرد هنگامی که به طور نم نم باران می‌بارد قابل استفاده است. برف پاک کن‌ها تا زمانی که دسته در موقعیت «رطوبت بر شیشه» باشند، کار می‌کند.

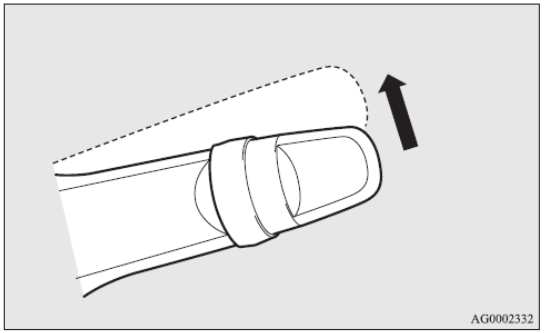

خودرو دارای حسگر باران

برف پاک کن‌های شیشه جلو اگر سوئیچ استارت در موقعیت "ON" یا " ACC" باشد فعال می‌شوند. اگر تیغه‌ها یخ شیشه جلو یخ بزنند، تا زمانی که یخ آب نشده باشد، برف پاک کن را فعال نکنید چرا که موجب آسیب رسیدن به موتور برف پا ک کن می‌شود.

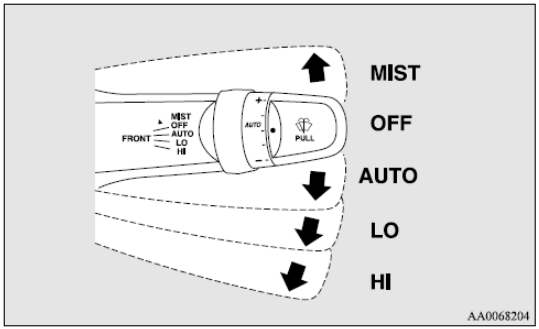

MIST - عملکرد رطوبت بر شیشه

برف پاک کن یک‌بار کار می‌کند

OFF- خاموش

INT- حالت متناوب (حساس به سرعت)

LO- آهسته

HI- سریع

کیان باتری

حسگر باران ❊

تنها هنگامی می‌تواند استفاده شود که سوئیچ استارت در موقعیت "ON" باشد. اگر دسته در حالت «خودکار» باشد، حسگر باران (A) (باران یا برف، دیگر رطوبت‌ها، گردو خاک و غیره) را شناسایی کرده و به طور خودکار برف پاک کن‌ها را فعال می‌کند.

اهرم را در موقعیت "OFF" قرار دهید اگر برف پاک کن‌ها کثیف بوده و یا هوا خشک است.

عملکرد برف پاک کن تحت این شرایط می‌تواند شیشه جلو را خط بیندازد.

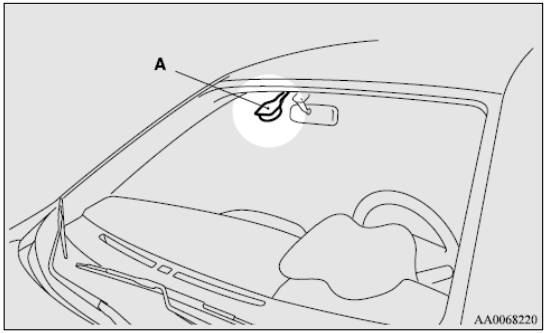

احتیاط!

- در حالی که سوئیچ استارت در موقعیت "ON" است و دسته در موقعیت «خودکار» قرار دارد، برف پاک کن‌ها به طور خودکار در شرایط گفته شده در زیر عمل می‌کنند.
- اگر دستانتان گیر کرد، ممکن است جراحت وارد شود و یا برف پاک کن خراب شود. برای غیر فعال‌سازی حسگر باران باید سوئیچ استارت را روی "OFF" قرار داده و یا دسته را در موقعیت "OFF" قرار دهید.
  - o هنگام تمیز کردن سطح خارجی شیشه جلو، اگر حسگر باران را لمس کنید.
  - o هنگام تمیز کردن سطح خارجی شیشه جلو، اگر حسگر باران را با پارچه پاک کنید.
  - o هنگام استفاده از کارواش اتوماتیک
  - o ضربه ای فیزیکی به شیشه جلو وارد شود
  - o ضربه ای فیزیکی به حسگر باران وارد شود.

کیان باتری

توجه:

- جهت محافظت از اجزای لاستیکی برف پاک کن، عملیات گفته شده‌ی برف پاک کن هنگامی که خودرو ثابت بوده و دمای محیط ۰ درجه یا پایین‌تر است انجام نمی‌شود.
- حسگر را با چسباندن برچسب یا وسیله دیگر به شیشه جلو نپوشانید. همچنین از پوشش ضد آب برای شیشه جلو استفاده نکنید. حسگر باران ممکن است باران را حس نکرده و برف پاک کن با مشکل مواجه شود.
- در موارد زیر، حسگر باران ممکن است خراب شود. برای اطلاعات بیشتر پیشنهاد می‌شود با عاملیت مجاز **میتسوبیشی موتورز** تماس بگیرید.
  - o هنگامی که برف پاک کن‌ها در فواصل زمانی ثابت کار می‌کنند بدون توجه به تغییر در مقدار باران
  - o هنگامی که برف پاک کن‌ها حتی در صورت بارش باران عمل نمی‌کنند.
- برف پاک کن‌ها ممکن است هنگامی که حشرات یا اشیای خارجی به حسگر باران شیشه جلو بچسبند و یا شیشه جلو یخ زده باشد به طور خودکار عمل کنند. اگر برف پاک کن قادر به جدا کردن اشیای چسبیده به شیشه جلو نباشد ممکن است برف پاک کن‌ها متوقف شوند. برای دوباره کار کردن آن‌ها، دسته را در وضعیت "LO" و یا "HI" قرار دهید.

همچنین برف پاک کن‌ها می‌توانند به طور خودکار توسط نور مستقیم آفتاب و یا موج الکترومغناطیسی فعال شوند. برای توقف برف پاک کن، دسته را در موقعیت "OFF" قرار دهید.

- هنگام تعویض یا تقویت شیشه‌ی جلو در اطراف حسگر، با عاملیت مجاز **میتسوبیشی موتورز** تماس بگیرید.

تنظیم حساسیت حسگر باران

با چرخاندن انتهای (B) دسته‌ی راهنما در موقعیت «خودکار»، تنظیم حساسیت حسگر باران انجام می‌شود.

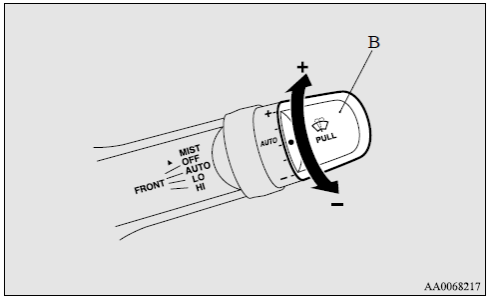

«+» حساسیت بالا به باران

«–» حساسیت پایین به باران

توجه:

- امکان فعال سازی کاربرد های زیر وجود دارد:
  - o عملکرد خودکار (حساس به قطره باران) می‌تواند به عملکرد متناوب (حساسیت به سرعت خودرو) تغییر کند.
  - o عملکرد خودکار (حساس به قطره باران) می‌تواند به عملکرد متناوب (بجز حساسیت به سرعت خودرو) تغییر کند.

برای اطلاعات بیشتر لطفاً با عاملیت مجاز **میتسوبیشی موتورز** تماس بگیرید.

کیان باتری

کاربرد رطوبت بر شیشه

دسته را در جهت فلش حرکت داده و رها کنید، تا برف پاک کن یک‌بار کار کند.

از این کاربرد برای مواقع باران نم نم استفاده کنید.

برف پاک کن‌ها اگر دسته به حالت «رطوبت» قرار بگیرد و رها شود در حالی که سوئیچ استارت بر روی "ON" یا " ACC" است، یک‌بار کار می‌کنند. تا زمانی که دسته بر روی حالت «رطوبت» باشد، برف پاک کن به عملکرد ادامه می‌دهد.

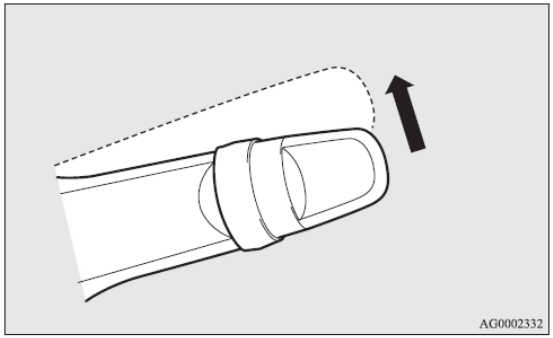

برف پاک کن‌ها اگر دسته به حالت «خودکار» قرار بگیرد و انتهای دسته راهنما (C) به حالت «+» قرار بگیرد و سوئیچ استارت در موقعیت "ON" باشد یک‌بار کار می‌کند.

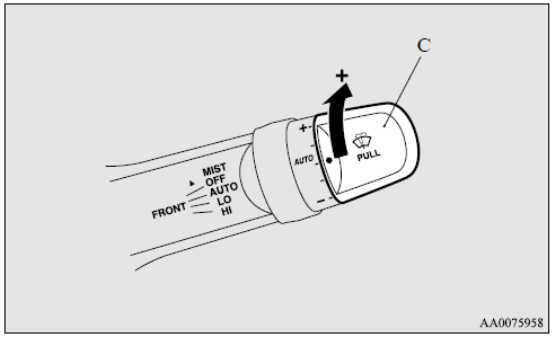

شیشه شوی شیشه جلو

شیشه شوی شیشه جلو می‌تواند در حالتی که سوئیچ استارت در موقعیت "ON" یا "ACC" است عمل کند.

پاشیدن سیال شیشه شوی بر روی شیشه‌ی جلو توسط کشیده شدن دسته به سمت راننده انجام می‌شود.

هنگامی که برف پاک کن‌ها کار نمی‌کنند یا در عملکرد متناوب هستند، با کشیدن دسته به سمت خود، در حالی که آب به شیشه پاشیده می‌شود، چند بار پی در پی شیشه را پاک می‌کنند.

پس از ۶ ثانیه، برف پا ک کن‌ها یک‌بار دیگر هم شیشه را پاک می‌کنند.

در خودروهای مجهز به شیشه شوی چراغ بزرگ، هنگامی که چراغ‌های بزرگ روشن هستند، شیشه شوی چراغ‌ها به همراه شیشه شوی شیشه جلو عمل می‌کند.

همچنین با رها کردن دسته درست بعد از کشیدن آن به سمت خود، سیال شیشه شوی چند بار پاشیده می‌شود و برف پاک کن هم چند بار شیشه را پاک می‌کند. (شیشه شوی راحت) سپس بعد از ۶ ثانیه برف پاک کن یک‌بار دیگر نیز یک‌بار شیشه را پاک می‌کند.

شیشه شوی راحت با هر گونه حرکت دسته، متوقف می‌شود.

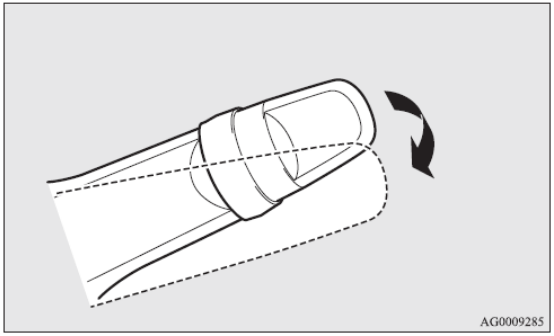

احتیاط!

- اگر شیشه شوی در هوای سرد استفاده شود، مایع پاشیده شده بر روی شیشه ممکن است یخ زده و موجب مختل کردن دید جلو شود. قبل از استفاده از شیشه شوی شیشه‌ها را با یخ آب کن و بخار زدا گرم کنید.

کیان باتری

توجه:

- امکان ویرایش کاربردهای زیر وجود دارد:
  - o هنگامی که آب پاشیده می‌شود برف پاک کن عمل نکند
  - o شیشه شوی راحت غیر فعال شود.
  - o غیر فعال کردن کاربردی که برف پاک کن‌ها پس از ۶ ثانیه دوباره عمل می‌کنند.

برای اطلاعات بیشتر لطفاً با عاملیت مجاز **میتسوبیشی موتورز** تماس بگیرید.

کلید شیشه شوی چراغ جلو

سوئیچ شیشه شوی چراغ بزرگ با سوئیچ استارت در حالت "ON" یا "ACC " و روشن بودن چراغ بزرگ، عمل می‌کند.

دکمه را یک‌بار فشار دهید و سیال بر روی چراغ‌ها پاشیده می‌شود.

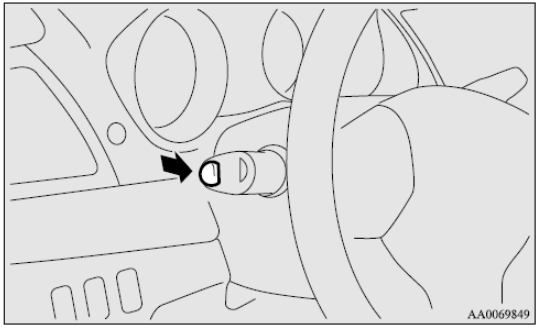

توجه:

- اگر سوئیچ استارت بر روی "ON" یا "ACC" قرار داشته باشد و چراغ‌های بزرگ روشن باشند، شیشه شوی چراغ به همراه شیشه شوی شیشه جلو در اولین باری که دسته کشیده می‌شود عمل خواهد کرد.

کیان باتری

احتیاط‌هایی که هنگام استفاده از برف پاک کن و شیشه شوی باید رعایت شوند

- اگر برف پاک کن‌ها توسط یخ یا دیگر آلودگی‌ها روی شیشه گیر کردند، موتور ممکن است بسوزد حتی اگر کلید برف پاک کن خاموش باشد. اگر مانعی در مسیر برف پاک کن ایجاد شد، خودرو را در مکانی امن متوقف کنید، موتور را خاموش کنید و آلودگی را از شیشه پاک کنید تا برف پاک کن به راحتی کار کند.
- برف پاک کن را برای شیشه‌ی خشک راه نیندازید
- ممکن است شیشه را خط بیندازند و تیغه‌ها فرسوده شوند.
- قبل از استفاده از برف پاک کن‌ها در هوای سرد، چک کنید که تیغه های برف پاک کن روی شیشه یخ نزده‌اند. اگر برف پاک کن یخ زده به شیشه را فعال کنید ممکن است موتور بسوزد.
- از استفاده از آب پاش بیش از ۲۰ ثانیه خودداری کنید. شیشه شوی را هنگامی که مخزن سیال شیشه شوی خالی است به راه نیندازید. در غیر این صورت موتور خواهد سوخت.
- به طور دوره ای سطح سیال شیشه شوی را در مخزن چک کرده و پر نمایید.
- در هوای سرد، محلولی مناسب که در مخزن شیشه شوی یخ نزند را به آن اضافه نمایید. در غیر این صورت کاهش کارایی شیشه شوی و آسیب ناشی از یخ‌زدگی به اجزای سیستم اعمال خواهد شد.

کلید بخار گیر شیشه عقب

سوئیچ بخار زدای شیشه عقب تنها هنگامی که موتور روشن است می‌تواند عمل نماید. سوئیچ را فشار دهید تا بخار زدای شیشه عقب روشن شود. پس از ۲۰ دقیقه به طور خودکار خاموش خواهد شد. برای خاموش کردن آن در طول ۲۰ دقیقه، بار دیگر دکمه را فشار دهید.

چراغ نشانگر (A) هنگامی که بخار زدا فعال است روشن می‌شود.

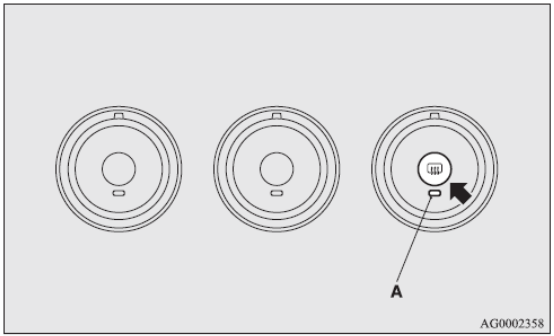

توجه:

- هنگامی که سوئیچ بخار زدای شیشه عقب فشرده شده است، برف یا یخ آینه های دید عقب بیرونی آب می‌شود. رجوع شود به «آینه های گرم شونده» در صفحه ۴-۱۷.
- سوئیچ بخار زدا برای آب کردن برف نبوده و تنها بخار را رفع می‌کند. برف را قبل از استفاده از سوئیچ پاک کنید.
- هنگام پاک کردن داخل شیشه‌ی عقب، از دستمالی نرم استفاده کرده و به آرامی در جهت سیم‌های گرم‌کن بکشید، مواظب باشید که به سیم‌ها آسیب نرسانید.

کیان باتری

- اجازه‌ی تماس اشیا با داخل شیشه‌ی عقب را ندهید، ممکن است سیم‌ها شکسته و یا آسیب ببینند.

کلید بوق

اطراف علامت "☜" بر روی فرمان را فشار دهید.

نوع ۱

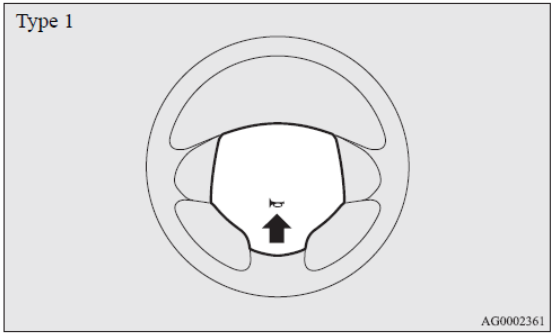

نوع ۲

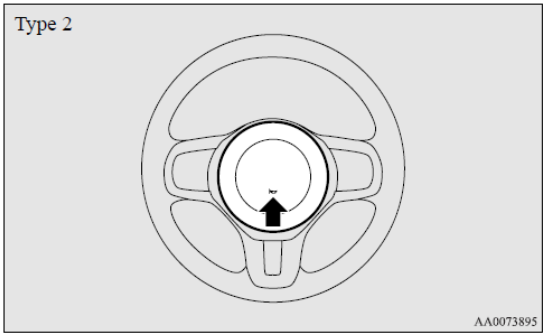

کیان باتری

فصل چهارم

روشن کردن و رانندگی

کیان باتری

رانندگی مقرون به صرفه

برای رانندگی مقرون به صرفه، چندین ملزومات تکنیکی وجود دارد که باید رعایت شوند. برای داشتن خودرویی با مصرف سوخت پایین، موتور آن باید به درستی تنظیم شده باشد. برای دستیابی به عمر بیشتری از خودرو و کارکرد مقرون به صرفه‌ی آن ما به شما پیشنهاد می‌کنیم که خودروی خود را در فواصل زمانی منظم مطابق با سرویس‌های استاندارد معاینه فنی نمایید.

مصرف سوخت و تولید گازهای خروجی و سرو صدا بشدت تحت تأثیر عادات رانندگی و همچنین شرایط عملیاتی خاص هستند. برای به حداقل رساندن سایش ترمز ها، لاستیک‌ها، موتور و همچنین برای کاهش آلودگی محیطی نکات زیر باید در نظر گرفته شوند.

شروع به حرکت

از شتاب سریع و حرکت ناگهانی بپرهیزید، چنین حرکاتی موجب افزایش مصرف سوخت خواهد شد.

تعویض دنده

تعویض دنده باید تنها در سرعت مناسب خودرو و موتور انجام بگیرد. همواره از بالاترین دنده ممکن در سرعت خود استفاده نمایید.

ترافیک شهری

حرکت و توقف‌های پی در پی موجب افزایش مصرف متوسط سوخت می‌شود. در تعیین مسیر، خیابان‌هایی را بر گزینید که ترافیک روانی داشته باشند. هنگام رانندگی در خیابان‌های شلوغ از حرکت در دنده‌ی سنگین در سرعت بالای موتور خودداری نمایید.

کارکرد درجای موتور

خودرو حتی هنگام کارکرد درجا، سوخت مصرف می‌نماید. تا حد امکان از حرکت درجای موتور بپرهیزید.

سرعت

در سرعت‌های بالاتر خودرو سوخت بیشتری مصرف می‌شود. از حرکت در بالاترین سرعت خودرو خودداری نمایید. حتی کمی رها کردن پدال گاز می‌تواند مقدار قابل توجهی در مصرف سوخت صرفه جویی نماید.

فشار باد لاستیک‌ها

فشار باد لاستیک‌ها را در فواصل زمانی منظم بازدید نمایید. فشار کم لاستیک‌ها باعث افزایش مقاومت جاده و افزایش مصرف سوخت می‌شود. به علاوه کاهش فشار باد لاستیک‌ها بر روی فرسودگی لاستیک‌ها و پایداری آن‌ها تأثیر منفی می‌گذارد.

حمل بار

از رانندگی با اضافه بار وسایل غیر ضروری خودداری کنید، بخصوص هنگام رانندگی در شهر که حرکت و توقف‌های پی در پی خواهید داشت، چرا که افزایش وزن خودرو به شدت روی مصرف سوخت تأثیر خواهد گذاشت.

شروع به کار موتور در حالت سرد

روشن کردن خودرو هنگامی که موتور سرد است، سوخت زیادی مصرف می‌کند.

همچنین با درجا کارکردن زیاد موتور و گرم شدن زیاد آن، مصرف غیر ضروری سوخت خواهید داشت. پس از روشن شدن موتور بلافاصله شروع به حرکت کنید.

تهویه مطبوع

استفاده از سیستم تهویه مطبوع باعث افزایش مصرف سوخت می‌شود.

کیان باتری

رانندگی و مصرف دارو

به طور مشابه، داروهای تجویزی یا غیر تجویزی بر سطح هوشیاری، درک و زمان عکس‌العمل شما تأثیر دارد. هنگامی که تحت تأثیر این نوع دارو ها قصد رانندگی دارید با پزشک معالج خود مشورت نمایید.

تکنیک‌های رانندگی بی خطر

امنیت رانندگی و محافظت در برابر مصدومیت به طور کامل نمی‌تواند تأمین شود. با این حال به شما پیشنهاد می‌کنیم که به موارد زیر توجه خاصی داشته باشید.

کمربند ایمنی

قبل از روشن نمودن خودرو، اطمینان حاصل کنید که شما و سایر سرنشینان کمربند های خود را بسته‌اید.

کیان باتری

هشدار!

- با انتخاب کفپوش لاستیکی‌ای که برای خودرویتان مناسب است جلوی گیر کردن آن‌ها به پدال‌ها را بگیرید. برای جلوگیری از اینکه کفپوش لاستیکی از جای خود سر بخورد آن‌ها را بوسیله ای ثابت نگه‌دارید.
توجه کنید که اگر کفپوش لاستیکی روی پدال‌ها را بگیرد و یا کفپوش روی کفپوش دیگر قرار بگیرد، دسترسی به پدال‌ها را مختل کرده و منجر به **حادثه** خواهد شد.

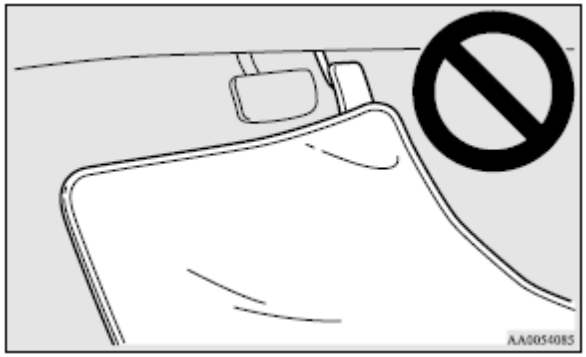

- هرگز کودکان را در خودروی خود درحالی‌که سوئیچ خودرو درون آن است تنها نگذارید. کودکان ممکن است با وسایل کنترلی آن بازی کرده و منجر به **حادثه** شوند.
- اطمینان حاصل نمایید که نوزادان و خردسالان مطابق با قوانین و مقررات و برای حداکثر حفاظت در **حادثه** در خودرو مقید شده‌اند.
- از بازی کردن کودکان در قسمت نگهداری اثاثیه خودداری کنید. بسیار خطرناک است که هنگام رانندگی به کودکان اجازه‌ی بازی در آن محدوده بدهید.

بارگیری اثاثیه

هنگام بارگیری اثاثیه، توجه کنید که بالاتر از ارتفاع صندلی‌ها بار نزنید. این مسئله نه تنها باعث کور کردن دید پشت می‌شود بلکه هنگام ترمز های شدید ممکن است اثاثیه به سمت اتاقک سرنشین پرتاب شود.

کیان باتری

توصیه های رانندگی در مدت آب بندی

در مدت آب بندی خودرو برای ۱۰۰۰ کیلومتر اول، پیشنهاد می‌شود که از دستورالعمل و توصیه های زیر برای راندن خودروی جدید خود برای کمک به عمر طولانی و همچنین صرفه جویی و کارایی آن استفاده کنید:

- دور موتور را بیش از حد بالا نبرید.
- از شروع به حرکت و شتاب گرفتن سریع و ترمز ناگهانی و حرکت با سرعت بالا در زمان طولانی بپرهیزید.
- از سرعت پیشنهاد شده در زمان آب بندی نشان داده شده در زیر استفاده کنید. لطفاً توجه کنید که باید مطابق سرعت مجاز حرکت نمایید.
- از محدوده های بارگیری تجاوز ننمایید.
- از حمل تریلر اجتناب کنید.

خودروهای دارای جعبه دنده دستی M/T

خودروهای بنزینی فاقد موتور MIVEC

تعویض دنده	محدوده‌ی سرعت		
	مدل‌های ۱۶۰۰	مدل‌های ۱۸۰۰	مدل‌های ۲۰۰۰
دنده ۱	30 km/h	30 km/h	30 km/h
دنده ۲	60 km/h	60 km/h	60 km/h
دنده ۳	90 km/h	85 km/h	85 km/h
دنده ۴	125 km/h	115 km/h	120 km/h
دنده ۵	155 km/h	145 km/h	150 km/h

خودروهای بنزینی با موتور MIVEC

تعویض دنده	محدوده سرعت	
	مدل‌های ۱۸۰۰	
	خودروهای دارای لاستیک ۱۶ اینچی	خودروهای دارای لاستیک ۱۸ اینچی
دنده ۱	30 km/h	30 km/h
دنده ۲	65 km/h	65 km/h
دنده ۳	95 km/h	95 km/h
دنده ۴	125 km/h	115 km/h
دنده ۵	155 km/h	160 km/h

کیان باتری

خودروهای دیزلی فاقد موتور MIVEC

تعویض دنده	محدوده سرعت	
	خودروهای دارای لاستیک ۱۶ اینچی	خودروهای دارای لاستیک ۱۸ اینچی
دنده ۱	20 km/h	20 km/h
دنده ۲	40 km/h	40 km/h
دنده ۳	65 km/h	65 km/h
دنده ۴	95 km/h	95 km/h
دنده ۵	120 km/h	120 km/h
دنده ۶	140 km/h	145 km/h

خودروهای دیزلی دارای موتور MIVEC

تعویض دنده	محدوده سرعت	
	خودروهای دارای لاستیک ۱۶ اینچی	خودروهای دارای لاستیک ۱۸ اینچی
دنده ۱	20 km/h	20 km/h
دنده ۲	45 km/h	45 km/h
دنده ۳	70 km/h	70 km/h
دنده ۴	90 km/h	90 km/h
دنده ۵	115 km/h	115 km/h
دنده ۶	140 km/h	145 km/h

خودروهای با جعبه دنده‌ی اتوماتیک A/T

تعویض دنده	محدوده سرعت
"L"پایین	25 km/h
"2" دوم	70 km/h
"3"سوم	105 km/h
"D"رانندگی	120 km/h

خودروهای با جعبه دنده‌ی CVT(دور متغییر پیوسته)

تعویض دنده		محدوده سرعت
"D"رانندگی		130 km/h
در حالت اسپورت	موقعیت ۱	50 km/h
	موقعیت ۲	60 km/h
	موقعیت ۳	70 km/h
	موقعیت ۴	90 km/h
	موقعیت ۵	120 km/h
	موقعیت ۶	130 km/h

کیان باتری

خودروهای دارای جعبه دنده با کلاچ دوقلوی SST

تعویض دنده		محدوده سرعت
در حالت اسپورت	"D"عملکرد رانندگی	
موقعیت ۱	D1	30 km/h
موقعیت ۲	D2	50 km/h
موقعیت ۳	D3	70 km/h
موقعیت ۴	D4	95 km/h
موقعیت ۵	D5	130 km/h
موقعیت ۶	D6	150 km/h

ترمز دستی

برای پارک کردن خودرو ابتدا به طور کامل توقف کنید، ترمز دستی را به طور کامل بکشید تا بخوبی خودرو را نگاه دارد.

اعمال ترمز دستی

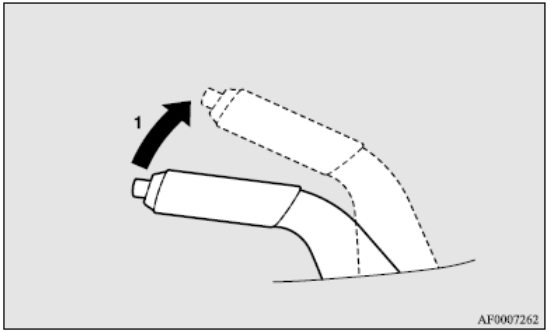

۱. پدال ترمز را محکم فشار داده و نگاه دارید سپس بدون فشردن دکمه، ترمز دستی را به بالا بکشید.

کیان باتری

هشدار!

- هنگامی که قصد استفاده از ترمزدستی را دارید، ترمز را محکم فشار داده تا خودرو به طور کامل بایستد سپس اهرم ترمز دستی را بکشید. کشیدن ترمز دستی برای خودروی در حال حرکت می‌تواند موجب قفل شدن چرخ‌های عقب شده و باعث بی تعادلی خودرو شود. همچنین ممکن است موجب عملکرد نامناسب ترمزدستی شود.

توجه:

- به اهرم ترمز دستی به اندازه کافی نیرو وارد کنید تا بتواند پس از آزاد شدن ترمز پایی، خودرو را ثابت نگاه دارد.
- در صورتی که ترمز دستی پس از رها کردن ترمز پایی توانایی ثابت نگاه داشتن خودرو را نداشته باشد باید فوراً خودرو را بازدید نمایید.

آزاد کردن ترمز دستی

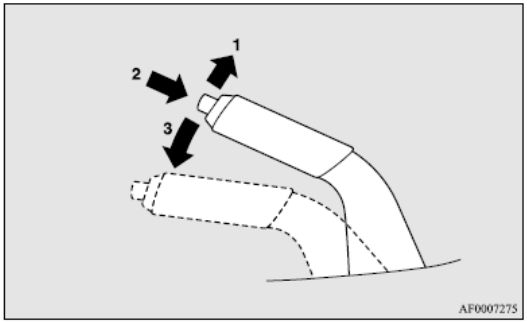

۱. پدال ترمز را محکم فشار داده و نگاه دارید سپس اهرم ترمز دستی را به آرامی به بالا بکشید.
۲. دکمه‌ی موجود در انتهای اهرم را فشار دهید.
۳. اهرم را به طور کامل پایین بیاورید.

کیان باتری

احتیاط!

- قبل از رانندگی، اطمینان حاصل کنید که ترمز دستی به طور کامل رها شده است و چراغ هشدار ترمز خاموش باشد.

اگر با ترمز دستی کامل رها نشده رانندگی کنید، علامت هشدار در صفحه نمایش نشان داده خواهد شد.

اگر با ترمز دستی کامل رها نشده رانندگی کنید، ترمز داغ می‌کند و این امر منجر به نا کارآمدی ترمز و از کار افتادگی آن می‌شود.

چراغ هشدار

علامت هشدار نوع ۱

علامت هشدار نوع ۲

احتیاط!

- اگر چراغ هشدار ترمز پس از رها شدن کامل ترمز دستی خاموش نشد، سیستم ترمز حالت غیر عادی خواهد داشت.

خودروی خود را بلافاصله بازدید نمایید.

برای جزئیات بیشتر به «چراغ هشدار ترمز» در صفحه‌ی ۳-۵۷ مراجعه نمایید.

کیان باتری

پارک کردن

برای پارک کردن خودرو، ترمز دستی را به طور کامل بکشید و سپس برای خودرو های جعبه دنده دستی M/T دنده را بر روی دنده عقب "R" قرار دهید و یا برای خودروهای جعبه دنده A/T ,CVTاتوماتیک و یا کلاچ دوقلوی SSTاهرم انتخاب (A/Tیا CVT) و یا اهرم تعویض دنده (کلاچ دوقلوی SST)را بر روی P (PARK) پارک تنظیم نمایید.

پارک کردن در سطح شیب دار

برای جلوگیری از حرکت کردن خودرو پس از پارک از دستورالعمل زیر پیروی کنید.

پارک کردن روی شیب سرپایینی

چرخ‌های جلو را رو به جدول بچرخانید و خودرو را تا تماس خفیف چرخ‌ها با جدول به جلو برانید.

برای خودروهایی با جعبه دنده دستی M/T، ترمز دستی را بکشید و اهرم دنده را بر روی دنده عقب "R" قرار دهید؛ و یا برای خودروهای A/T ,CVTو یا کلاچ دوقلوی SSTاهرم انتخاب (A/Tیا CVT) و یا اهرم تعویض دنده (کلاچ دوقلوی SST)را بر روی P (PARK) تنظیم نمایید.

در صورت لزوم از یک گوه زیر چرخ‌ها برای تثبیت استفاده نمایید.

پارک کردن روی شیب سر بالایی

چرخ‌های جلو را خلاف سمت جدول بچرخانید و خودرو را تا تماس خفیف چرخ‌ها با جدول به عقب برانید.

برای خودروهایی با جعبه دنده دستی M/T، ترمز دستی را بکشید و اهرم دنده را بر روی دنده ۱ قرار دهید؛ و یا برای خودروهای A/T ,CVTو یا کلاچ دوقلوی SSTاهرم انتخاب (A/Tیا CVT) و یا اهرم تعویض دنده (کلاچ دوقلوی SST)را بر روی P (PARK) تنظیم نمایید.

در صورت لزوم از یک گوه زیر چرخ‌ها برای تثبیت استفاده نمایید.

توجه

- اگر خودروی شما به A/T، CVTو یا کلاچ دوقلوی SST مجهز است، مطمئن شوید قبل از اینکه اهرم انتخاب (A/Tیا CVT) و یا اهرم تعویض دنده (کلاچ دوقلوی SST)را بر روی P (PARK) تنظیم نمایید ترمز دستی را بکشید. اگر اهرم انتخاب (A/Tیا CVT) و یا اهرم تعویض دنده (کلاچ دوقلوی SST) را قبل از کشیدن ترمز دستی، بر روی P (PARK) تنظیم نمایید، در دفعه بعد رانندگی، خارج نمودن اهرم انتخاب (A/Tیا CVT) و یا اهرم تعویض دنده (کلاچ دوقلوی SST) از حالت P (PARK) دشوار می‌شود و نیاز به نیروی بسیار زیادی خواهد داشت.

پارک کردن با موتور روشن

هرگز هنگامی که استراحت کوتاه کرده و یا برای باز و بسته کردن درب گاراژ خارج می‌شوید موتور را روشن نگاه ندارید. همچنین هرگز موتور را در فضای بسته یا فضایی که تهویه نا مناسب دارد روشن نگذارید.

هشدار!

- روشن گذاشتن موتور احتمال آسیب رسانی و مرگ ناشی از حرکت ناخواسته‌ی اهرم تعویض دنده (M/Tیا کلاچ SSTدوقلو) یا اهرم انتخاب (A/Tیا CVT) و یا تجمع گازهای خروجی سمی در اتاق سرنشین را در پی دارد.

کیان باتری

مکانی که پارک می‌کنید

هشدار!

- خودروی خود را در مکان‌هایی که مواد قابل اشتعال همچون علوفه یا برگ خشک می‌توانند با گازهای داغ خروجی تماس داشته باشند پارک نکنید چرا که ممکن است آتش شعله‌ور شود.

هنگام ترک خودرو

همواره کلید و قفل تمام درب‌ها را هنگام ترک خودرو با خود بردارید.

همواره خودروی خود را در مکانی با روشنایی کافی پارک کنید.

تنظیم ارتفاع فرمان

۱. در حالی که فرمان را به بالا نگاه داشته‌اید اهرم قفل جانبی آن‌را رها نمایید.
۲. فرمان را در ارتفاع مورد نظر تنظیم کنید.
۳. فرمان را توسط کشیدن دسته به بالا به طور ایمن قفل نمایید.

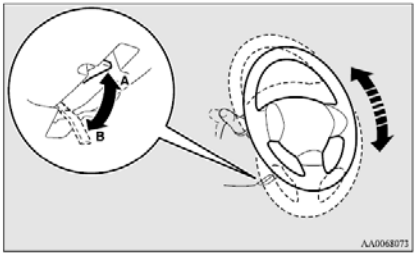

A. قفل شده
B. آزاد شده

هشدار!

- هرگز درحالت رانندگی سعی به تنظیم فرمان نکنید.

کیان باتری

آینه‌ی دید عقب داخلی

آینه‌ی دید عقب را پس از تنظیم صندلی تنظیم نمایید تا دید واضحی از عقب خودرو داشته باشید.

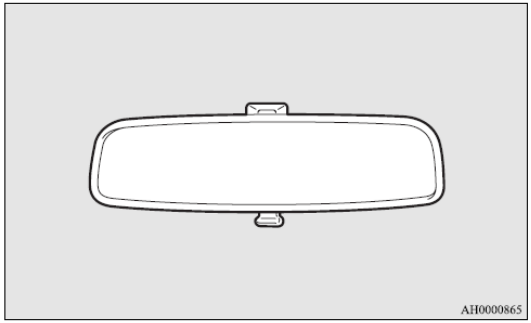

هشدار!

- تنظیم آینه دید عقب در هنگام رانندگی خطرناک است.
  همواره آینه را قبل از رانندگی تنظیم نمایید.

آینه‌ی دید عقب را برای گسترش دید از عقب تنظیم نمایید.

تنظیم موقعیت عمودی آینه

می‌توان موقعیت آینه را با بالا و پایین بردن آن تنظیم نمود.

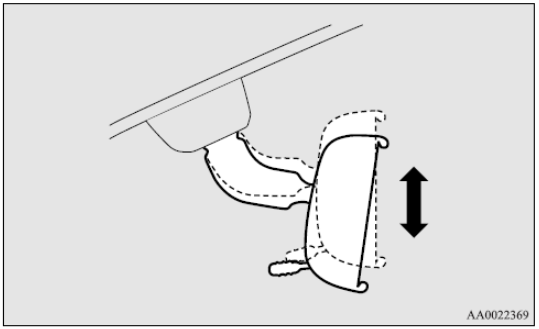

کیان باتری

تنظیم موقعیت آینه

می‌توان برای تنظیم موقعیت، آینه را به بالا، پایین و چپ و راست حرکت داد.

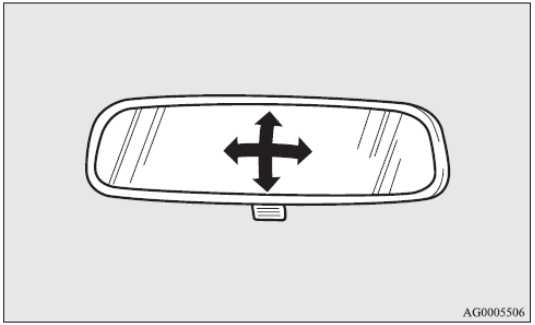

کاهش شدت نور

با استفاده از اهرم A در پایین آینه می‌توان آینه را برای کاهش شدت نور دریافتی از خودروهای عقب در هنگام رانندگی در شب تنظیم نمود.

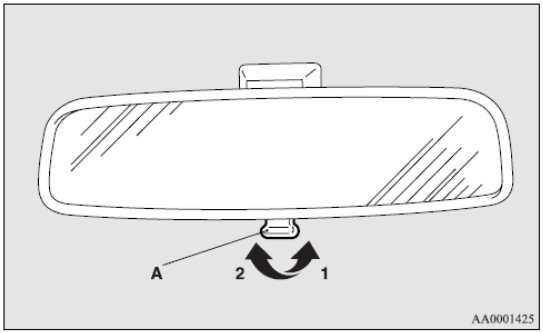

۱. عادی

۲. کاهش شدت نور

تنظیم آینه های بیرونی

تنظیم موقعیت آینه

تنظیم آینه های بغل دید عقب را هنگامی که سوئیچ باز و یا روی حالت ACC است می‌توان انجام داد.

هشدار!

- هنگام رانندگی اقدام به تنظیم آینه‌ی بیرونی ننمایید. این کار خطرناک است.
همواره آینه های را قبل از رانندگی تنظیم نمایید.
- خودروی شما به آینه‌ی نوع محدب مجهز است؛ لذا توجه شود که اشیاء واقعی و یا دیده شده در آینه ها ی تخت از آنچه در آینه محدب خودروی شما دیده می‌شوند بزرگ‌تر و نزدیک‌تر هستند.
لذا هنگام تغییر لاین حرکت از آینه برای تخمین مسافت خودروی عقبی استفاده ننمایید.

۱. اهرم Aرا در جهت آینه ای قرار دهید که قصد تنظیم آن‌را دارید.

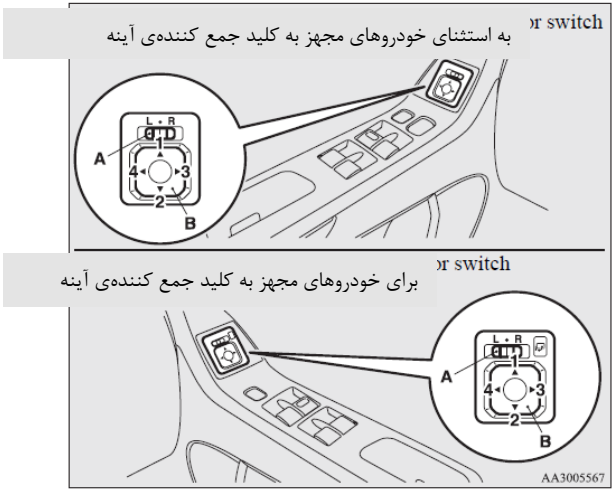

L . تنظیم آینه بغل سمت چپ

R . تنظیم آینه بغل سمت راست

کیان باتری

۲. برای تنظیم موقعیت آینه کلید Bرا به سمت چپ، راست، بالا و پایین فشار دهید.

۱. بالا

۲. پایین

۳. راست

۴. چپ

۳. اهرم A را دوباره به وضعیت وسط ● برگردانید.

جمع کردن و بازکردن آینه های بغــل

آینه بغل را می‌توان به سمت شیشه جلو تا نمود تا از آسیب دیدن در وضعیت پارک "P" شده در مسیرهای باریک جلوگیری شود.

احتیاط!
• هرگز در حالتی که آینه بغل تا شده است رانندگی ننمایید. نقص در دید عقب ممکن است منجر به **حادثه** شود.

{به استثناء خودروهای مجهز به کلید جمع کننده آینه}

آینه را با دست به سمت عقب خودرو فشار دهید تا آن‌را جمع کنید

هنگام بازکردن، آینه را به سمت جلوی خودرو فشار دهید تا صدای تق شنیده شده و در جای خود قفل شود.

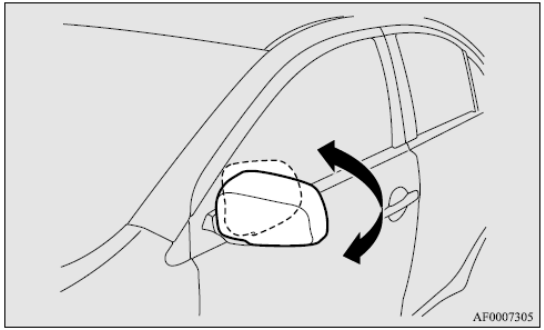

کیان باتری

جمع کردن و باز کردن آینه ها توسط کلید مربوطه

در حالتی که سوئیچ استارت روی حالت باز یا ACC قرار دارد، کلید جمع کننده‌ی آینه را فشار دهید تا آینه ها جمع شوند. کلید را دوباره فشار دهید تا آینه ها به حالت اولیه بازگردند.

پس از قرار دادن سوئیچ در حالت «قفل»، امکان استفاده از کلید جمع کننده آینه برای مدت ۳۰ ثانیه وجود خواهد داشت.

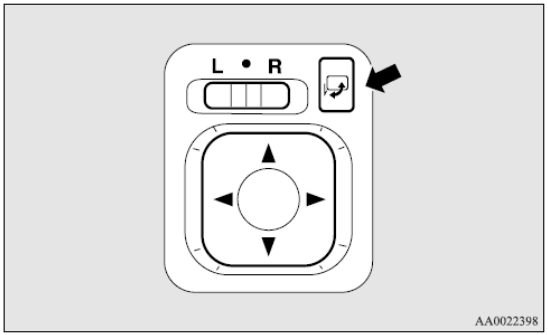

احتیاط!

- امکان جمع و باز کردن آینه ها با دست وجود دارد. پس از جمع کردن آینه با استفاده از کلید نباید با دست بازگردانده شود و تنها می‌بایست با کلید، آن‌را به حالت اول بازگردانید. اگر پس از جمع کردن آینه با کلید، آن‌را با دست باز نمایید به خوبی در جای خود قفل نمی‌شود و در حین رانندگی با نیروی باد و یا ارتعاش ممکن است حرکت کرده و دید عقب را مختل نماید.

توجه:

- دقت کنید که هنگامی که آینه در حال حرکت است دستتان گیر نکند.
- اگر آینه را با دست حرکت دهید یا توسط ضربه‌ی فرد یا شیء حرکت کند، نمی‌توان آن‌را توسط کلید مربوطه در جای خود قرار داد. در صورت چنین پیشامدی کلید جمع کننده آینه را بزنید تا آینه در جای خود جمع شود و سپس دکمه را دوباره فشار دهید تا آینه به وضعیت اولیه خود بازگردد.
- در صورت یخزدگی و از کار افتادن آینه ها، از فشردن پی در پی کلید جمع کننده بپرهیزید چرا که این کار ممکن است مدارهای موتور آینه را بسوزاند.

کیان باتری

جمع کردن و باز کردن آینه ها بدون استفاده از کلید جمع کننده

{خودروهایی با سیستم ورود بدون سوئیچ}

هنگام قفل یا باز شدن درب‌های خودرو توسط کنترل از راه دور سیستم ورود بدون سوئیچ، آینه ها به طور خودکار جمع و باز می‌شوند.

به «سیستم ورود بدون سوئیچ» در صفحه‌ی ۱ -۶ مراجعه شود.

{خودروهایی با سیستم عمل بدون سوئیچ }

هنگامی که درب‌ها توسط کلید های کنترل از راه دور و یا بدون سوئیچ هوشمند قفل یا باز می‌شوند، آینه ها به طور خودکار جمع و باز می‌شوند.

به «سیستم عملکرد بدون سوئیچ : استفاده از سیستم عملکرد بدون سوئیچ، سیستم ورود بدون سوئیچ» در صفحه‌ی ۱- ۱۶ و ۱-۶ مراجعه کنید.

توجه:

- عملکردها می‌توانند مطابق آنچه در زیر گفته می‌شود تغییر کنند. لطفاً با عاملیت مجاز **میتسوبیشی موتورز** مشورت شود.
  - هنگامی که سوئیچ خودرو بر روی حالت "باز" قرار می‌گیرد، به طور خودکار آینه ها باز شوند و هنگامی که سوئیچ بر روی خاموش قرار می‌گیرد و درها باز می‌شوند، به طور خودکار جمع می‌شوند.
  - هنگامی که خودرو تا ۳۰ کیلومتر بر ساعت سرعت می‌گیرد آینه ها باز می‌شوند.
  - عملکرد بازشدن خودکار غیر فعال شود.

آینه‌ی گرم شو

برای از بین بردن بخار و یا یخزدگی آینه های بغل دید عقب، کلید بخار زدای پنجره‌ی عقب را فشار دهید.

چراغ نشان دهنده‌ی A نیز متعاقباً روشن خواهد شد. گرم کن پس از ۲۰ دقیقه به طور خودکار خاموش خواهد شد.

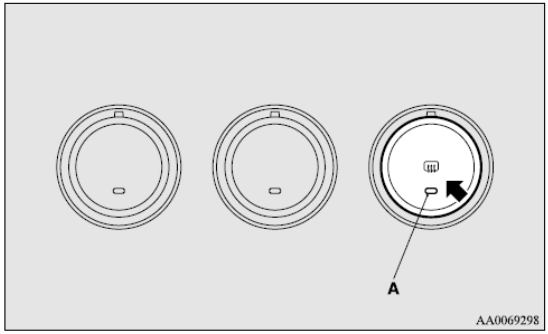

کیان باتری

سوئیچ استارت

{برای خودروهای مجهز به سیستم عملکرد بدون سوئیچ}

برای اطلاع از عملیات مربوط به خودروهای مجهز به «سیستم عملیات بدون سوئیچ استارت» در صفحه‌ی ۱-۱۹ و ۱-۳۱ مراجعه شود.

{به استثناء خودروهای مجهز به سیستم عملیات بدون سوئیچ }

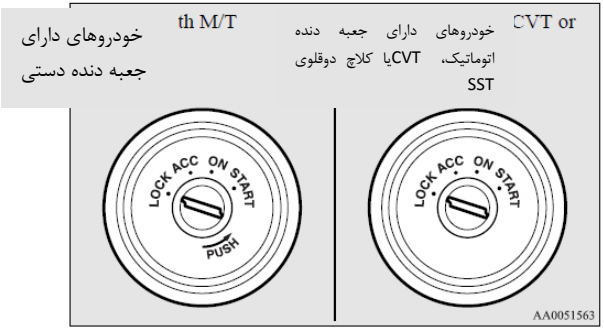

LOCK

موتور متوقف شده و فرمان قفل می‌شود. کلید در این حالت تنها می‌تواند وارد یا خارج شود.

ACC

موتور متوقف شده ولی سیستم صوتی و دیگر وسایل الکترونیکی کار می‌کنند.

ON

موتور کار می‌کند و همه‌ی وسایل الکترونیکی کار می‌کنند.

START

استارتر موتور راه می‌افتد. پس از روشن شدن موتور، سوئیچ را رها کرده و به حالت باز بر می‌گردد.

توجه:

- خودروی شما مجهز به ایموبیلایزر الکترونیک است. برای روشن کردن موتور، کد شناسایی‌ای که فرستنده/گیرنده‌ی داخلی سوییچ ارسال می‌کند باید با کد موجود درون واحد کنترلی ایموبیلایزر هم‌خوانی داشته باشد. به «ایموبیلایزر الکترونیک (سیستم استارت ضد سرقت) صفحه‌ی ۱-۴ مراجعه شود.»

کیان باتری

کارکرد قطع خودکار برق حالت ACC

در صورتی که زمان ۳۰ دقیقه سوییچ در حالت ACC قرار داشته باشد، سیستم به طور خودکار برق سیستم صوتی و دیگر وسایل الکترونیک که در حالت ACC کار می‌کنند را قطع می‌کند.

هنگامی که سوییچ از حالت ACCخارج شود برق دوباره به آن دستگاه ها باز می‌گردد.

توجه

- احتمال تغییر در کارکرد ها به شرح زیر وجود دارد
  - زمان مورد نظر برای قطع برق ممکن است تا ۶۰ دقیقه افزایش یابد.
  - کارکرد قطع برق ACC می‌تواند غیر فعال شود.

برای جزئیات بیشتر پیشنهاد می‌شود که با عاملیت مجاز **میتسوبیشی موتورز** مشورت شود.

خارج کردن کلید

برای خودروهای با جعبه دنده دستی M/T، هنگام خارج کردن کلید، آن‌را در حالت ACC قرار داده و آن‌را فشار دهید تا به حالت قفل برود و سپس آن‌را خارج نمایید.

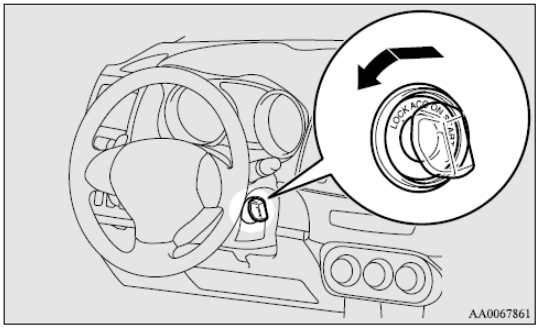

کیان باتری

استارت زدن و حرکت کردن

برای خودروهایی با جعبه دنده اتوماتیک A/T و CVT و یا کلاچ دوقلوی SST هنگام خارج کردن کلید، ابتدا اهرم انتخاب (A/Tیا CVT) و یا اهرم تعویض دنده (کلاچ دوقلوی SST) را روی P(پارک) تنظیم کنید و سپس کلید را بچرخانید تا در وضعیت قفل قرار گیرد و سپس آن‌را خارج نمایید.

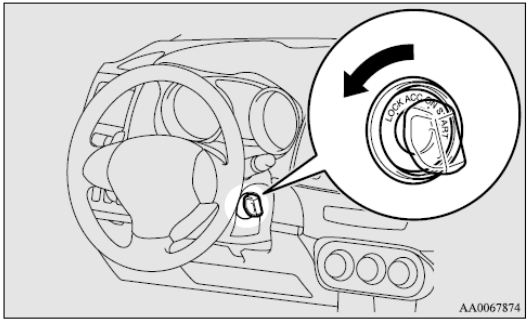

احتیاط!

- سوئیچ استارت را هنگام رانندگی خارج نکنید. فرمان قفل خواهد شد و کنترل خودرو را از دست می‌دهید.
- اگر هنگام رانندگی موتور متوقف شد سروومکانیزم ترمز از کار خواهد افتاد و کارایی ترمز گیری کاهش می‌یابد. بعلاوه سیستم کمکی فرمان خاموش شده و نیروی بیشتری برای استفاده از فرمان نیاز خواهید داشت.
- هنگامی که موتور روشن نیست برای زمان طولانی کلید را در حالت باز قرار ندهید، این کار باعث خالی شدن شارژ باطری خواهد شد.
- هنگامی که موتور روشن است کلید را در حالت استارت قرار ندهید، این کار به موتور استارتر آسیب می‌رساند.

کیان باتری

قفل فرمان

{برای خودروهای مجهز به سیستم عملکرد بدون سوئیچ}

برای اطلاعات در زمینه‌ی عملیات برای خودروهای مجهز به سیستم عملکرد بدون سوئیچ، به «سیستم عملکرد بدون سوئیچ : قفل فرمان» در صفحه ۱-۲۶ و ۱-۳۴ مراجعه شود.

{به استثناء خودروهای مجهز به سیستم عملکرد بدون سوئیچ}

قفل کردن

کلید را در موقعیت قفل خارج کنید.

فرمان را تا قفل شدن آن بچرخانید.

باز کردن

کلید را در موقعیت ACC در حالی که فرمان را کمی به چپ و راست می‌چرخانید قرار دهید.

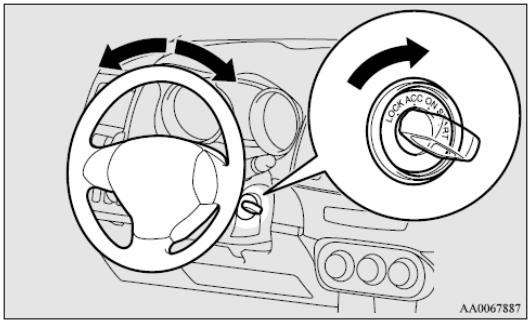

احتیاط!

- هنگام ترک کردن خودرو کلید را خارج کنید. در برخی کشورها، قرار دادن کلید در سوییچ هنگام پارک کردن خودرو ممنوع می‌باشد.

کیان باتری

روشن و خاموش کردن موتور

نکاتی برای روشن کردن

- موتور استارتر خودرو را برای زمانی بیش از ۱۰ ثانیه به طور پیوسته فعال نکنید. انجام این عمل باعث خراب شدن باطری می‌شود. اگر موتور روشن نشد کلید سوییچ را باز در حالت قفل قرار داده و چند ثانیه صبر کنید و دوباره سعی نمایید.

  انجام پی در پی این کار در حالی که استارتر در حال چرخش است، منجر به خرابی مکانیزم استارت خواهد شد.

- پس از روشن کردن موتور در هوای سرد، طوری برانید که سرعت موتور برای چند دقیقه‌ی ابتدایی کم باشد و عقربه‌ی دمای خنک کننده‌ی موتور شروع به حرکت کند. در غیر اینصورت موتور دور نخواهد گرفت و هنگام حرکت ریپ میزند.

  گرم کردن در زمانی طولانی‌تر تنها موجب مصرف سوخت خواهد شد.

- {برای خودروهای مجهز به کلاچ دوقلوی SST}

  پس از روشن شدن موتور موارد زیر رخ می‌دهند ولی نشان دهنده‌ی حالتی غیر عادی نخواهند بود.

  - ممکن است صدای کارکرد کلاچ دوقلوی SSTرا شنیده و لرزش بدنه خودرو را احساس نمایید.
  - اگر اهرم تعویض دنده را در حالت خلاص "N" قرار داده و پدال گاز را فشار دهید افزایش در سرعت موتور محدودیت خواهد داشت.

- {خودروهای دیزلی}
  - هنگامی که خودرو ثابت بوده و پدال کلاچ تا آخر فشرده شده است، دور موتور بیش از ۳۰۰۰ دور در دقیقه افزایش نخواهد یافت حتی اگر پدال سرعت فشرده شود.

هشدار!

- هرگز موتور را در محل بسته و با تهویه نامناسب بیشتر از زمان مورد نیاز برای حرکت به داخل یا خارج محل روشن نگذارید. گاز مونوکسید کربن بی بو بوده و کشنده است.

احتیاط!

- هرگز سعی در روشن کردن موتور با هل دادن خودرو نکنید.
- موتور را تا زمانی که فرصت کافی برای گرم شدن پیدا کند در بالاترین دور نگاه ندارید.
- برای جلوگیری از آسیب رسانی به موتور استارت، سوئیچ استارت را به محض اینکه موتور روشن شد رها کنید.

کیان باتری

روشن کردن موتور (خودرو های بنزینی)

{ خودروهای مجهز به سیستم عملکرد بدون سوئیچ}

برای اطلاعات در زمینه‌ی عملیات مربوط به خودروهای مجهز به سیستم عملکرد بدون سوئیچ به «سیستم عملکرد بدون سوئیچ : روشن کردن» در صفحه‌ی ۱-۲۶ و ۱-۳۵ مراجعه کنید.

{به استثناء خودروهای مجهز به سیستم عملکرد بدون سوئیچ}

مراحل روشن کردن از این قرار است:

۱. کلید را درون سوییچ قرار داده و کمربند را ببندید.
۲. اطمینان حاصل کنید که ترمز دستی کشیده شده است.
۳. پدال ترمز را فشار داده و نگاه دارید.
۴. پدال کلاچ را به طور کامل فشار دهید (جعبه دنده دستی M/T)

توجه:

- برای خودروهایی با سیستم خودکار توقف و حرکت AS&G، استارتر عمل نمی‌کند مگر اینکه پدال کلاچ به طور کامل فشرده شده باشد (به هم قفل شدگی کلاچ)

۵. در خودروهای جعبه دنده دستی M/T اهرم تعویض دنده را بر روی حالت خلاص "N" قرار دهید.

برای خودروهای مجهز به جعبه دنده‌ی A/T، CVT و یا کلاچ دوقلوی SST اطمینان حاصل کنید که اهرم انتخاب (A/Tیا CVT) یا اهرم تعویض دنده (کلاچ دوقلوی SST) بر روی حالت پارک "P" تنظیم است.

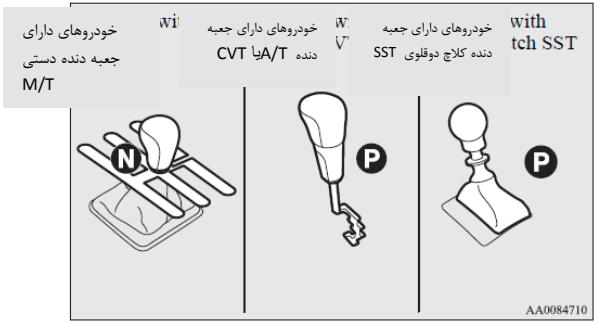

توجه:

- برای خودروهای مجهز به جعبه دنده‌ی A/Tیا CVT استارتر عمل نخواهد کرد مگر اینکه اهرم انتخاب بر روی پارک (P) و یا خلاص (N) قرار بگیرد.

در خودرو های با کلاچ دوقلوی SST استارتر عمل نخواهد کرد مگر اینکه اهرم تعویض دنده بر روی خلاص (N) قرار داده شده و پدال ترمز فشرده باشد.

به دلایل امنیتی، موتور را بر روی حالت پارک (P) روشن نمایید تا چرخ‌ها قفل باشند.

کیان باتری

۶. پس از قرار دادن سوئیچ استارت بر روی حالت "باز"، اطمینان حاصل کنید که کلیه چراغ‌های هشدار دهنده قبل از روشن شدن موتور به خوبی عمل می‌کنند.

۷. سوئیچ استارت را بر روی حالت استارت بدون فشردن پدال گاز قرار دهید و هنگامی که موتور روشن شد آن‌را رها نمایید.

توجه:

- سر و صدای کمی ممکن است هنگام روشن شدن موتور شنیده شود که پس از گرم شدن موتور از بین خواهند رفت.

هنگامی که موتور به سختی روشن می‌شود

اگر پس از چندین تلاش، موتور روشن نشود.

۱. اطمینان حاصل کنید که کلیه وسایل الکترونیکی از قبیل چراغ‌ها، دمنده-های تهویه مطبوع و بخار زدای شیشه عقب خاموش باشند.

۲. در حالی که پدال ترمز را در خودرویی که به جعبه دنده خودکار و یا CVT مجهز است و یا پدال کلاچ بر روی خودرویی که به جعبه دنده‌ی دستی مجهز است فشرده‌اید، پدال گاز را نصفه فشار داده و نگاه دارید سپس موتور را راه بیندازید. پدال گاز را رها کرده و بلافاصله موتور را روشن کنید.

۳. اگر موتور همچنان روشن نشد، موتور ممکن است بیش از حد از سوخت پر شده باشد. درحالی‌که پدال ترمز را فشرده‌اید در خودرویی که به جعبه دنده‌ی خودکار و یا CVT مجهز است و یا پدال کلاچ بر روی خودرویی که به جعبه دنده‌ی دستی مجهز است را فشرده، پدال گاز را تا آخر فشار دهید سپس موتور را برای ۵ تا ۶ ثانیه راه اندازی کنید. سوییچ استارت را به حالت قفل بازگردانید و پدال گاز را رها نمایید. چند ثانیه صبر کنید و سپس دوباره برای ۵ تا ۶ ثانیه موتور را در حالی که پدال ترمز یا پدال کلاچ را گرفته‌اید ولی پدال گاز را نفشرده‌اید راه اندازی کنید. اگر موتور روشن شد سوئیچ استارت را رها کنید. اگر موتور روشن نشد، اعمال را تکرار کنید. اگر باز هم موتور روشن نشد پیشنهاد می‌شود که خودروی خود را بازدید فنی کنید.

سرعت درجا کارکردن در نواحی با ارتفاع بالا

در مناطق با ارتفاع بالا، سرعت درجا کارکردن ممکن است بیشتر باشد. این عمل برای پایدارسازی سرعت درجا کارکردن هنگامی که سیستم فرمان برقی و دیگر سیستم‌ها در حال کار هستند انجام می‌گیرد. این عمل نشان از خرابی نمی‌باشد.

کیان باتری

{برای خودروهای مجهز به سیستم عملکرد بدون سوئیچ}

برای اطلاعات در زمینه‌ی عملیات برای خودروهای مجهز به سیستم عملکرد بدون سوئیچ، به «سیستم عملکرد بدون سوئیچ : قفل فرمان» در صفحه ۱-۲۶ و ۱-۳۵ مراجعه شود.

{به استثناء خودروهای مجهز به سیستم عملکرد بدون سوئیچ}

۱. کلید را درون سوییچ قرار داده و کمربند را ببندید
۲. اطمینان حاصل کنید که ترمز دستی کشیده شده است.
۳. پدال ترمز را فشار داده و نگاه دارید
۴. پدال کلاچ را به طور کامل فشار دهید (جعبه دنده دستی M/T)

توجه:

- برای خودروهایی با سیستم توقف و حرکت خودکار AS&G، استارتر عمل نمی‌کند مگر اینکه پدال کلاچ به طور کامل فشرده شده باشد (به هم قفل شدگی کلاچ)

۵. اهرم تعویض دنده را در حالت خلاص (N) قرار دهید

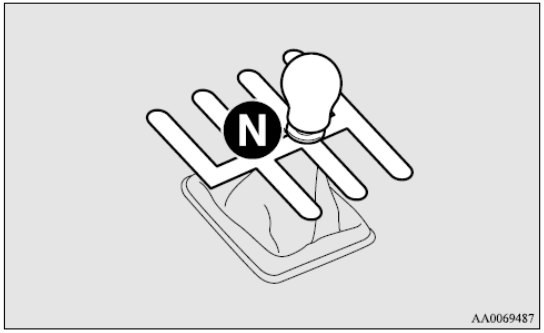

۶. سوئیچ استارت را در حالت "باز" قرار دهید.
چراغ نشان‌دهنده‌ی پیش‌گرمایش دیزل ابتدا روشن خواهد شد و سپس بعد از زمان کوتاهی خاموش می‌شود که نشان‌دهنده‌ی این است که پیش گرمایش به پایان رسیده است.

کیان باتری

توجه:

- اگر موتور سرد باشد چراغ نمایش پیش‌گرمایش دیزل برای مدت طولانی‌تری روشن می‌ماند.
- اگر ۵ ثانیه بعد از اینکه چراغ نشان‌دهنده پیش گرمایش خاموش شد موتور روشن نشد، سوئیچ استارت را بر روی حالت قفل قرار دهید. سپس کلید را بر روی حالت "باز" قرار دهید تا پیش گرمایش موتور دوباره انجام بگیرد.
- هنگامی که موتور گرم شد، چراغ نشان‌دهنده‌ی پیش گرمایش دیزل دیگر نشان داده نخواهد شد حتی اگر سوئیچ استارت بر روی حالت "باز" باشد. موتور را با قرار دادن سوئیچ استارت بر روی حالت استارت روشن نمایید.

۷. بدون فشردن پدال گاز سوئیچ استارت را بر روی حالت استارت قرار دهید و هنگامی که موتور روشن شد آن‌را رها نمایید.

توجه:

- سرو صدای کمی در حین روشن شدن موتور شنیده خواهد شد. این علائم پس از گرم شدن موتور از بین خواهند رفت.

استفاده از موتور MIVEC

موتور MIVEC به طور خودکار زمانبندی سوپاپ‌ها را بر طبق شرایط رانندگی برای دستیابی به حداکثر کارایی کنترل می‌کند.

توجه:

- برای محافظت از موتور، حالت سرعت حداکثر هنگامی که دمای سرد کننده پایین است قابل دسترسی نخواهد بود.

فرآیند یادگیری مقدار تزریق سوخت (خودروهای دیزلی)

برای کاهش گازهای خروجی و سر و صدا، موتور هراز چند گاهی یک فرآیند یادگیری برای مقدار تزریق سوخت انجام می‌دهد.

هنگامی که فرآیند یادگیری در حین وقوع است، موتور کمی صدای متفاوتی از حالت عادی خواهد داد. تغییر در صدای موتور نشان از وجود ایراد در سیستم نخواهد بود.

کیان باتری

متوقف کردن موتور

۱. خودرو را به طور کامل متوقف کنید.

۲. در حالی که پدال ترمز را فشرده‌اید، ترمز دستی را بکشید.

۳. برای خودروهای با جعبه دنده دستی M/T، سوئیچ استارت را در حالت قفل قرار داده تا موتور متوقف شود، و سپس اهرم تعویض دنده را بر روی دنده ۱ (برای شیب سربالایی) و یا R (دنده عقب "R") برای شیب سر پایینی قرار دهید.

برای خودروهای مجهز به جعبه دنده‌ی A/T و CVT و یا کلاچ دوقلوی SSTاهرم انتخاب (A/T یا CVT) یا اهرم تعویض دنده (کلاچ دوقلوی SST) را در حالت (P) پارک قرار دهید؛ و سپس سوئیچ استارت را بر روی قفل قرار داده تا موتور از حرکت بایستد.

توجه:

- برای خودروهای با کلاچ دوقلوی SST موتور ۱ ثانیه بعد از اینکه سوئیچ استارت بر روی حالت قفل قرار می‌گیرد خاموش می‌شود و برق آن قطع می‌شود.

علت این امر در این است که از هنگامی که سوئیچ استارت بر روی قفل قرار می‌گیرد تا زمانی که موتور متوقف می‌شود، دنده های درون کلاچ دوقلوی SSTاز هم جدا می‌شوند تا در دفعه بعدی موتور به نرمی روشن شود.

دو کلاچ نصب شده در کلاچ دوقلوی SST به طور پی در پی به هم وصل و از هم جدا می‌شوند تا یک تعویض دنده‌ی نرم حاصل شود.

بعلاوه دنده روی قسمت آزاد کلاچ درگیر است که در نتیجه، تعویض دنده سریع انجام می‌گیرد.

اگر موتور در حالی متوقف شود که دنده به این صورت درگیر باشد، در دفعه بعدی که موتور روشن می‌شود مقاومت ایجاد می‌کند. در نتیجه دنده در بازه زمانی حدود ۱ ثانیه از زمان توقف موتور از درگیری خارج می‌شود.

- برای خودروهایی با کلاچ دوقلوی SSTاز اهرم تعویض دنده یا پدال گاز برای حدود ۱ ثانیه تا توقف کامل موتور استفاده ننمایید.

کیان باتری

- برای خودروهای با کلاچ دوقلوی SSTاگر دمای داخل محفظه‌ی موتور بالا باشد، پره های خنک کننده (A) به کار خود ادامه می‌دهند حتی اگر موتور خاموش شود.

در نتیجه صدای کار کردن فن‌های خنک کننده ممکن است حتی بعد از اینکه موتور خاموش شده است شنیده شوند. این صدا عادی بوده و نشان دهنده‌ی خرابی نمی‌باشد.

پس از کارکردن برای مدتی پره های خنک کننده از حرکت باز می‌ایستند.

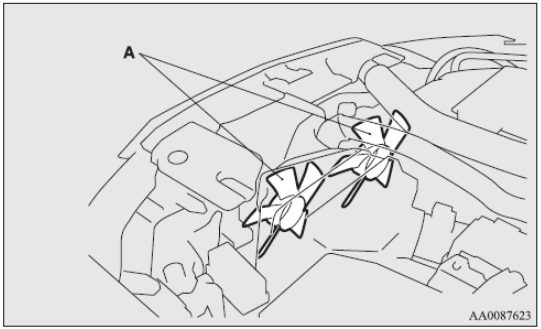

فیلتر ذرات دیزل (DPF)

فیلتر ذرات دیزل وسیله ای است که اکثر مواد ذره مانند را در برون‌پاشی خروجی موتور دیزل جذب می‌کند. فیلتر مربوطه به طور خودکار مواد جذب شده را در حین عملیات خودرو می‌سوزاند. البته در شرایط خاصی از رانندگی فیلتر قادر به سوزاندن همه‌ی ذرات به دام افتاده نمی‌باشد و در نتیجه مقدار اضافه ای از ذرات درون آن تجمع خواهند کرد.

هشدار!

- دمای فیلتر ذرات بسیار بالا است. خودروی خود را در اماکنی که مواد قابل اشتعالی مثل برگ و علف خشک وجود دارد پارک نکنید چرا که این مواد در تماس با گازهای داغ خروجی ممکن است مشتعل شوند.

احتیاط!

- از نوعی از سوخت و یا روغن موتوری که برای خودروی شما مناسب نیست استفاده ننمایید. همچنین از مواد رطوبت بر یا سایر افزودنی‌های سوختی استفاده نکنید. این مواد می‌توانند اثرات مضری بر روی فیلتر ذرات داشته باشند. به «انتخاب سوخت» در صفحه‌ی ۲ و «روغن موتور» در صفحه‌ی ۸-۶ مراجعه نمایید.

کیان باتری

توجه

- برای به حداقل رساندن احتمال تجمعات زیاد ذرات، از رانندگی برای مدت طولانی در سرعت کم و یا مسافت‌های کوتاه و پی در پی خود داری کنید
- هنگامی که فیلتر، مواد به دام افتاده را می‌سوزاند صدای موتور کمی با حالت عادی تفاوت می‌کند. تغییر در صدای موتور نشان‌دهنده نقص آن نمی‌باشد.

نمایشگر هشداردهنده ی فیلتر ذرات دیزل

علامت هشدار نوع ۱

علامت هشدار نوع ۲

نمایشگر هشدار فیلتر در مواقع کارکرد غیر عادی سیستم فیلترینگ هشدار می‌دهد.

اگر نمایشگر هشدار فیلتر ذرات دیزل در حین کار خودرو روشن شود

روشن شدن مداوم نمایشگر هشدار فیلتر نشان می‌دهد که فیلتر موفق به سوزاندن کلیه مواد به دام افتاده نشده است، در نتیجه مقدار زیادی از ذرات درون آن تجمع می‌کند. برای قادر ساختن فیلتر برای سوزاندن ذرات سعی کنید موارد زیر را در حین رانندگی رعایت نمایید.

- با نگاه داشتن عقربه‌ی نشانگر دمای خنک کننده در وسط نشانگر، برای مدت ۲۰ دقیقه در سرعت ۴۰ کیلومتر در ساعت برانید.

اگر نمایشگر هشدار فیلتر به طور مداوم روشن می‌ماند، با عاملیت مجاز **میتسوبیشی موتورز** تماس بگیرید.

احتیاط!
• لازم نیست تا دقیقاً در سرعت‌های قید شده در بالا برانید. همواره سعی کنید مطابق با مقررات منطبق با شرایط جاده رانندگی کنید.

کیان باتری

اگر نمایشگر هشدار فیلتر همزمان با چراغ هشدار موتور در حین حرکت خودرو روشن شوند

چراغ هشدار

نمایشگر هشدار نوع ۱

نمایشگر هشدار نوع ۲

اگر شرایط غیر عادی در سیستم فیلتر رخ دهد، علامت هشداردهنده فیلتر و چراغ هشدار بازدید موتور روشن می‌شود. سیستم را برای معاینه به نمایندگی مجاز **میتسوبیشی موتورز** نشان دهید.

احتیاط!

- ادامه دادن به حرکت در حالی که نمایشگر هشدار فیلتر و چراغ هشدار بازدید موتور روشن است، می‌تواند به مشکلات موتور و آسیب به فیلتر منجر شود.

احتیاط!

- بلافاصله پس از روشن نمودن موتور نباید آن‌را در سرعت‌های بالا راه بیندازید (برای مثال با گازدادن زیاد در جا و یا با شتاب گرفتن ناگهانی)
- موتور را بلافاصله پس از حرکت با سرعت زیاد یا حرکت در سربالایی‌ها خاموش نکنید. ابتدا به موتور فرصت درجا کارکردن بدهید تا به توربوشارژر اجازه‌ی خنک شدن داده شود.

کیان باتری

توربوشارژر

توربوشارژر قدرت موتور را بوسیله ی وارد کردن مقدار زیادی هوا درون سیلندر موتور افزایش می‌دهد. قسمت پره دار درون توربوشارژر با سرعت بسیار زیادی می‌چرخد و در معرض دماهای بسیار بالایی قرار دارد و با روغن موتور خنک می‌شوند. اگر روغن موتور در فواصل زمانی مناسب تعویض نشود. یاتاقان‌ها ممکن است از کار بیافتند و یا صدای ناهنجار تولید کنند.

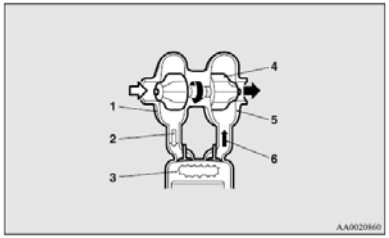

۱. کمپرسور هوا
۲. هوای فشرده شده
۳. سیلندر
۴. توربوفین
۵. توربین
۶. گاز خروجی

سیستم حرکت و توقف خودکار (AS&G)

سیستم حرکت و توقف خودکار، هنگامی که خودرو متوقف است به طور خودکار موتور را بدون استفاده از سوییچ استارت متوقف و دوباره راه اندازی می‌کند مثلاً در پشت چراغ قرمز و یا در ترافیک سنگین، این کار برای کاهش گازهای خروجی و افزایش کارایی سوخت انجام می‌گیرد.

احتیاط!

- اگر خودرو برای مدت طولانی متوقف باشد و یا خودرو را رها کرده باشید سوئیچ استارت را در وضعیت قفل قرار دهید تا موتور خاموش شود.

متوقف کردن موتور به طور خودکار

سیستم حرکت و توقف خودکار هنگامی که سوییچ بر روی وضعیت «باز» است فعال می‌شود. می‌توانید سیستم را با فشردن دکمه‌ی «حرکت و توقف خودکار» غیر فعال نمایید.

برای اطلاعات بیشتر به «غیر فعال سازی» صفحه‌ی ۴-۳۷ مراجعه کنید.

کیان باتری

۱. خودرو را متوقف کنید

درحالی‌که پدال ترمز را می‌فشارید به طور کامل پدال کلاچ را فشار داده و اهرم تعویض دنده را بر روی خلاص "N" قرار دهید.

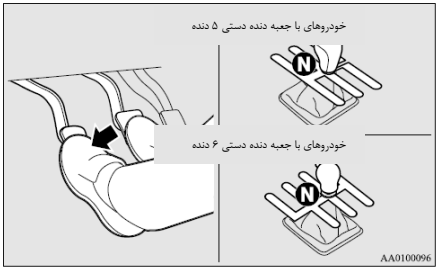

۲. پدال کلاچ را رها کنید. نشان‌دهنده /نمایشگر AS&G روشن شده و موتور به طور خودکار خاموش می‌شود.

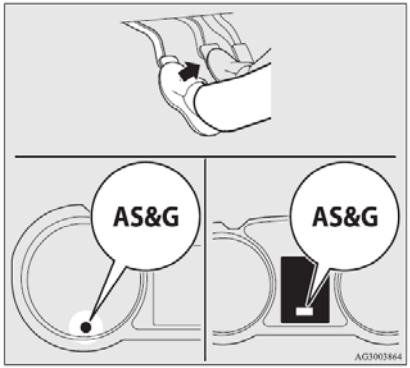

توجه:

- هنگامی که موتور به طور خودکار خاموش می‌شود، تغییراتی در عملیات رانندگی رخ می‌دهد. به موارد زیر دقت نمایید:
  - o تقویت کننده‌ی ترمز غیر فعال می‌شود و کارکرد پدال کاهش می‌یابد.
    اگر خودرو در حال حرکت باشد پدال ترمز را بیش از معمول فشار دهید.
  - o سیستم فرمان الکتریکی (EPS) غیر فعال شده و چرخاندن فرمان دشوارتر خواهد شد.

احتیاط!

- اقدامات احتیاطی زیر را هنگامی که موتور به طور خودکار خاموش می‌شود رعایت کنید. در غیر اینصورت هنگامی که خودرو دوباره روشن می‌شود اتفاق پیش بینی نشده ای ممکن است رخ دهد.
  - o پدال گاز را هنگامی که خودرو متوقف شده است فشار ندهید (بدون توجه به روشن یا خاموش بودن موتور). در غیر اینصورت هنگامی که موتور دوباره روشن می‌شود اتفاق پیش بینی نشده ای رخ خواهد داد.
  - o صندلی راننده و یا درب محفظه موتور را باز رها نکنید. اگر کمربند راننده باز باشد و یا اگر درب محفظه موتور باز باشد نشان‌دهنده‌ی AS&G برای هشدار به راننده چشمک میزند. اگر این اتفاق رخ داد موتور به طور خودکار روشن نخواهد شد حتی اگر پدال کلاچ فشرده شده باشد، کمربند دوباره بسته شده باشد و درب محفظه موتور بسته شده باشد. با فشردن پدال ترمز، فشردن کامل پدال کلاچ و قرار دادن کلید سوییچ بر روی استارت موتور را روشن نمایید

برای اطلاعات بیشتر به «روشن کردن موتور» به صفحه‌ی ۴-۲۵ مراجعه کنید.

کیان باتری

احتیاط!

- اهرم تعویض دنده را به وضعیتی جز خلاص "N" تغییر ندهید.

اگر اهرم تعویض دنده در وضعیتی بجز خلاص "N" قرار بگیرد، نشان‌دهنده/نمایشگر AS&G چشمک زده و صدای هشدار فعال می‌شود.

اگر اهرم تعویض دنده به حالت خلاص "N" تغییر کند، نشان‌دهنده/نمایشگر AS&G دیگر چشمک نخواهد زد و صدا قطع می‌شود. در صورتی که اهرم تعویض دنده در حالتی بجز خلاص "N" باشد موتور راه اندازی مجدد نخواهد شد.

توجه:

- در موارد زیر سیستم حرکت توقف خودکار عمل نکرده و موتور به طور خودکار خاموش نخواهد شد حتی اگر خودرو متوقف شود.
  - o کمربند ایمنی بسته نشده باشد
  - o درب سمت راننده باز باشد
  - o درب محفظه موتور باز باشد
  - o پس از راه اندازی مجدد خودکار موتور، سرعت خودرو از ۵ کیلومتر در ساعت تجاوز نکرده باشد.
  - o فشار مکش تقویت کننده ترمز پایین است چون پدال ترمز مرتباً فشرده شده و یا سخت‌تر از معمول فشرده می‌شود.
  - o از زمانیکه سوییچ از حالت "باز" به حالت استارت تغییر وضعیت داده است حدود ۳۰ ثانیه یا بیشتر نگذشته است. پس از روشن شدن خودکار موتور خودرو دوباره در طی ۱۰ ثانیه متوقف شده است.
  - o دمای خنک کننده‌ی موتور پایین است.
  - o دمای محیطی پایین‌تر از حدود ۳ درجه است
  - o تهویه مطبوع در حال کار بوده و اتاق سرنشین به خوبی خنک نشده است.
  - o انتخاب‌گر حالت در حالت بخار زدا قرار دارد

مراجعه شود به «بخار زدایی سریع» صفحه‌ی ۵-۱۱، ۵-۱۹، ۵-۲۸

- o هنگامی که تهویه مطبوع در حال خودکار است و تنظیم کننده‌ی کنترل دما روی حداکثر است. داغ یا حداکثر. حالت خنک (برای خودروهای با تهویه مطبوع خودکار)
- o مصرف انرژی الکتریکی بالا است مانند هنگامی که بخار زدای پنجره عقب یا دیگر اجزاء الکتریکی در حال کار بوده و یا سرعت بادزن در حداکثر تنظیم است
- o ولتاژ باطری یا کارایی آن پایین است.

کیان باتری

چراغ هشدار بازدید موتور روشن است و یا نشان‌دهنده/نمایشگر AS&G چشمک میزند.

- اگر سیستم حرکت توقف خودکار AS&G هنگامی که تهویه مطبوع در حال فعالیت است کار کند، هم موتور و هم کمپرسور متوقف خواهند شد. در نتیجه تنها بادزن عمل خواهد کرد.
- اگر کاربرد بخار زدا و سیستم حرکت توقف خودکار AS&G همزمان مورد نیاز باشند پیشنهاد می‌شود که تنظیم گر انتخاب حالت را در وضعیت پا/ بخار زدا قرار دهید.

رجوع شود به «تغییر انتخاب حالت» صفحه‌ی ۵-۴

- اگر تهویه مطبوع درحال کار باشد، تنظیم کنترل دما را بالا ببرید تا زمانی را که موتور به طور خودکار می‌ایستد را با این کار افزایش بدهید.

راه‌اندازی مجدد خودکار موتور

پدال کلاچ را فشرده و اهرم تعویض دنده را بر روی حالت خلاص "N" قرار دهید. نشان‌دهنده/نمایشگر AS&G را خاموش شده و موتور به طور خودکار راه اندازی مجدد خواهد شد.

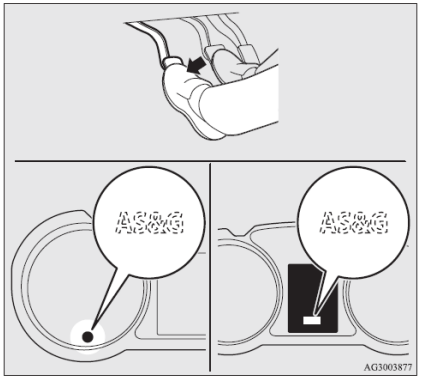

کیان باتری

توجه:

- اگر موتور به طور خودکار راه اندازی مجدد نشد یا اگر موتور افت سرعت پیدا کرد چراغ‌های هشدار شارژ و هشدار بازدید موتور روشن خواهند شد.

اگر این اتفاق افتاد، موتور راه اندازی مجدد نخواهد شد حتی اگر پدال کلاچ دوباره فشرده شود. درحالی‌که پدال ترمز گرفته شده است، به طور کامل پدال کلاچ را فشار دهید و کلید سوییچ را بر روی استارت قرار دهید و موتور را روشن کنید.

برای جزئیات بیشتر به «روشن کردن موتور» صفحه‌ی ۴-۲۵ مراجعه کنید.

احتیاط!

- در موارد زیر موتور به طور خودکار راه اندازی مجدد خواهد شد حتی اگر موتور توسط سیستم حرکت و توقف خودکار خاموش شده باشد. به موارد زیر دقت کافی داشته باشید در غیر اینصورت حوادث پیش بینی نشده ای هنگام راه اندازی مجدد موتور رخ خواهد داد.
  - سرعت خودرو در هنگام پایین رفتن از سرپایینی ۳ کیلومتر در ساعت یا بیشتر است.
  - فشار مکش بوستر ترمز پایین است چرا که پدال ترمز مکرراً فشرده شده و یا سفت‌تر از حالت عادی شده است.
  - دمای خنک کن موتور کم است
  - هنگامی که تهویه مطبوع توسط فشردن کلید آن درحال کاراست.
  - هنگامی که دمای تنظیم شده‌ی تهویه مطبوع بشدت تغییر می‌کند.
  - هنگامی که تهویه مطبوع در وضعیت خودکار در حال کار است و کنترل دما بر روی حداکثر گرمایش یا حداکثر سرمایش تنظیم است. (برای خودروهای مجهز به تهویه مطبوع خودکار)
  - هنگامی که تهویه مطبوع روشن است دمای قسمت سرنشین افزایش میابد و کمپرسور تهویه مطبوع برای کاهش دما کار می‌کند.
  - انتخاب‌گر حالت در وضعیت بخارزدایی تنظیم است. به «بخار زدایی سریع» در صفحه ۵-۱۱ و ۵-۱۹ و ۵-۲۸ مراجعه کنید.
  - مصرف انرژی الکتریکی بالا است مانند هنگامی که بخار زدای پنجره عقب یا سایر قسمت‌های الکتریکی و یا سرعت بادزن در درجه بالا تنظیم است.

کیان باتری

توجه:

- در موارد زیر حتی اگر پدال کلاچ فشرده شده باشد موتور به طور خودکار روشن نمی‌شود.
  - o هنگامی که موتور به طور خودکار خاموش شده است، کلید «خاموشی حرکت و توقف خودکار AS&G » فشرده شده تا سیستم حرکت توقف خودکار AS&G را از کار بیندازد.
  - o راننده صندلی را پس از باز کردن کمربند ایمنی رها کرده و در را باز نموده است.
- هنگامی که موتور به طور خودکار راه اندازی مجدد می‌شود کاهش در حجم صدا به طور موقت رخ می‌دهد. این رخداد نشان از خرابی سیستم نمی‌باشد.
- هنگامی که موتور به طور خودکار خاموش شده است، تغییر در حجم هوای تهویه مطبوع به طور موقف رخ می‌دهد. این رخداد نشان از خرابی سیستم نمی‌باشد.

غیر فعال سازی

هنگامی که سوئیچ استارت در وضعیت «باز» قرار می‌گیرد سیستم حرکت و توقف خودکار AS&G به طور خودکار راه اندازی می‌شود. شما می‌توانید سیستم را با فشردن کلید «خاموشی حرکت و توقف خودکار AS&G » غیر فعال نمایید.

هنگامی که سیستم حرکت و توقف خودکار AS&G غیر فعال است نمایشگر/نشان‌دهنده‌ی "AS&G OFF" روشن می‌شود.

برای فعال سازی مجدد سیستم حرکت و توقف خودکار AS&G کلید «خاموشی حرکت و توقف خودکار AS&G» را فشار دهید. نمایشگر / نشان‌دهنده خاموش می‌شود.

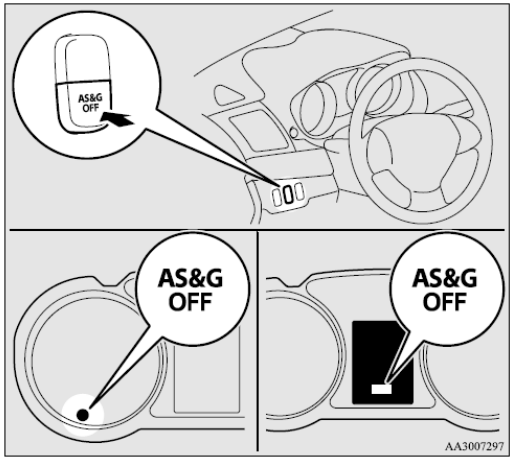

توجه:

- این نمایشگر /نشان‌دهنده هنگامی که سوئیچ استارت بر روی روشن قرار می‌گیرد برای مدت چند ثانیه روشن خواهد ماند.

اگر هنگام رانندگی نمایشگر/نشان‌دهنده‌ی AS&G OFF چشمک بزند

اگر هنگام رانندگی نمایشگر/نشان‌دهنده‌ی AS&G OFF چشمک بزند سیستم حرکت و توقف خودکار AS&G معیوب بوده و عمل نخواهد کرد.

پیشنهاد می‌شود که در این حالت با عاملیت مجاز میتسوبیشی موتور مشورت کنید.

کیان باتری

جعبه دنده‌ی دستی

نحوه‌ی تعویض دنده بر روی اهرم تعویض دنده نمایش داده شده است. در حین روشن کردن، پدال کلاچ را تا انتها فشار دهید و اهرم را روی دنده ۱ یا دنده عقب "R" قرار دهید. سپس به آرامی در حالی که پدال گاز را می‌فشارید پدال کلاچ را رها کنید.

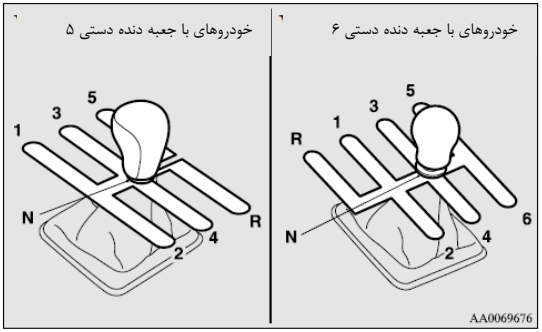

احتیاط!

- هنگامی که به سمت جلو در حال رانندگی هستید اهرم تعویض دنده را بر روی دنده عقب "R" قرار ندهید، انجام این عمل موجب آسیب رسانی به سیستم خواهد شد.
- هنگام رانندگی پای خود را بر روی پدال کلاچ تکیه ندهید چرا که این کار باعث آسیب رسانی و کهنه شدن کلاچ خواهد شد.
- در سرازیری با دنده خلاص "N" حرکت نکنید.

احتیاط!

- از اهرم تعویض دنده بعنوان تکیه گاه دست استفاده نکنید، این کار باعث خراب شدن تدریجی چنگک‌های جعبه دنده خواهد شد.

توجه

- هنگامی که هوا سرد است، تا زمانی که روان کننده‌ی تعویض گرم نشده است، ممکن است تعویض دنده کمی دشوار باشد. این مسئله عادی بوده و برای جعبه دنده مضر نیست.
- اگر تعویض به دنده ۱ دشوار بود، پدال کلاچ را دوباره فشار دهید، در این صورت تعویض دنده راحت‌تر خواهد بود.

قرار دادن اهرم تعویض دنده در موقعیت دنده عقب "R"

خودروهای مجهز به جعبه دنده دستی M/T 5 دنده

برای تعویض به موقعیت دنده عقب "R" از دنده ۵، اهرم تعویض را بر روی حالت خلاص "N" قرار داده و سپس بر روی حالت دنده عقب "R" قرار دهید.

کیان باتری

حلقه‌ی مربوطه (A) را به بالا بکشید سپس در حالی که همچنان حلقه کشیده شده است اهرم تعویض دنده را در موقعیت دنده عقب "R" قرار دهید.

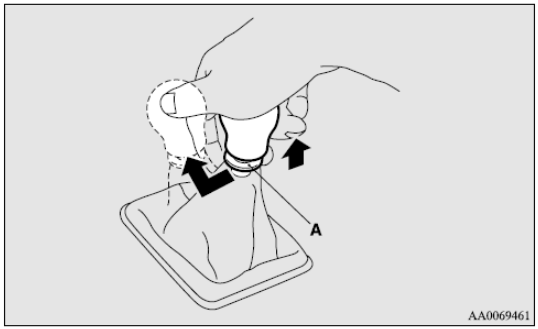

احتیاط!

- حلقه (A) را تنها هنگامی که اهرم دنده در وضعیت دنده عقب "R" است به بالا بکشید. اگر همواره هنگام تعویض دنده حلقه را به بالا بکشید، امکان دارد به طور نا خواسته اهرم را در حالت دنده عقب "R" قرار دهید و نتیجتاً منجر به **حادثه** و یا معیوب شدن جعبه دنده شود.

هنگامی که اهرم در وضعیت خلاص "N" قرار می‌گیرد حلقه به وضعیت ابتدایی خود باز می‌گردد.

احتیاط!

- اگر حلقه از وضعیت بالا رفته‌ی خود باز نگشت، پیشنهاد می‌شود که خودروی خود را بازدید نمایید.

توجه:

- به استثناء خودروهای روسی، قزاقستانی و اکراینی، نشانگر تعویض دنده نقاط تعویض دنده پیشنهادی برای رانندگی با مصرف بهینه سوخت را نشان می‌دهد. یک علامت "▲" را هنگامی که دنده بالا پیشنهاد می‌شود و یک علامت "▼" هنگامی که کاهش دنده پیشنهاد می‌شود را نمایش **می‌دهد**.

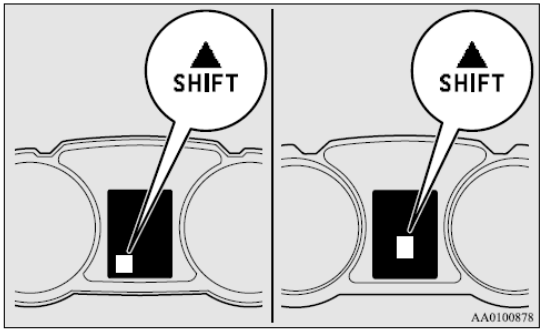

کیان باتری

سرعت‌های مجاز رانندگی

از تعویض به سرعت‌های خیلی بالا خودداری کنید چرا که سرعت‌های بالا (عقربه‌ی سرعت‌سنج بر روی منطقه قرمز) باعث آسیب به موتور می‌شود.

خودروهای بنزینی فاقد موتور MIVEC

تعویض دنده	محدوده‌ی سرعت		
	مدل‌های ۱۶۰۰	مدل‌های ۱۸۰۰	مدل‌های ۲۰۰۰
دنده ۱	50 km/h	50 km/h	50 km/h
دنده ۲	95 km/h	90 km/h	90 km/h
دنده ۳	135 km/h	130 km/h	130 km/h
دنده ۴	190 km/h	170 km/h	185 km/h

برای کاهش حداکثری مصرف سوخت هنگامی که سرعت خودرو اجازه می‌دهد به دنده ۵ بروید.

خودروهای بنزینی با موتور MIVEC

تعویض دنده	محدوده سرعت	
	مدل‌های ۱۸۰۰	
	خودروهای دارای لاستیک ۱۶ اینچی	خودروهای دارای لاستیک ۱۸ اینچی
دنده ۱	50 km/h	50 km/h
دنده ۲	100 km/h	100 km/h
دنده ۳	140 km/h	145 km/h
دنده ۴	185 km/h	190 km/h

برای کاهش حداکثری مصرف سوخت هنگامی که سرعت خودرو اجازه می‌دهد به دنده پنج بروید.

کیان باتری

خودروهای دیزلی فاقد موتور MIVEC

تعویض دنده	محدوده سرعت	
	خودروهای دارای لاستیک ۱۶ اینچی	خودروهای دارای لاستیک ۱۸ اینچی
دنده ۱	35 km/h	35 km/h
دنده ۲	60 km/h	65 km/h
دنده ۳	100 km/h	100 km/h
دنده ۴	140 km/h	145 km/h
دنده ۵	180 km/h	185 km/h

برای کاهش حداکثری مصرف سوخت هنگامی که سرعت خودرو اجازه می‌دهد به دنده شش بروید.

خودروهای دیزلی فاقد موتور MIVEC

تعویض دنده	محدوده سرعت	
	خودروهای دارای لاستیک ۱۶ اینچی	خودروهای دارای لاستیک ۱۸ اینچی
دنده ۱	35 km/h	35 km/h
دنده ۲	65 km/h	65 km/h
دنده ۳	105 km/h	105 km/h
دنده ۴	140 km/h	140 km/h
دنده ۵	175 km/h	180 km/h

برای کاهش حداکثری مصرف سوخت هنگامی که سرعت خودرو اجازه می‌دهد به دنده شش بروید.

جعبه دنده خودکار ۴ دنده INVECS-II A/T

جعبه دنده خودکار می‌تواند به طور خودکار دنده‌ها را متناسب با شرایط جاده و رانندگی تعویض نماید. این کار به دستیابی به رانندگی نرم و کاهش مصرف سوخت کمک می‌کنید.

توجه:

- در زمان آب بندی خودرو یا بلافاصله بعد از اتصال دوباره‌ی کابل باطری، ممکن است موردی پیش بیاید که تعویض دنده به نرمی صورت نپذیرد. این امر نشانگر عیب جعبه دنده نخواهد بود.
  پس از چندین تعویض دنده توسط سیستم کنترل الکترونیک به تعویض دنده نرم دست پیدا می‌کنید.

کیان باتری

کارکرد اهرم انتخاب

جعبه دنده ۴ دنده به جلو و ۱ دنده به عقب دارد. هر دنده به طور خودکار و بسته به موقعیت اهرم انتخاب دنده، سرعت خودرو و موقعیت پدال گاز انتخاب می‌شود.

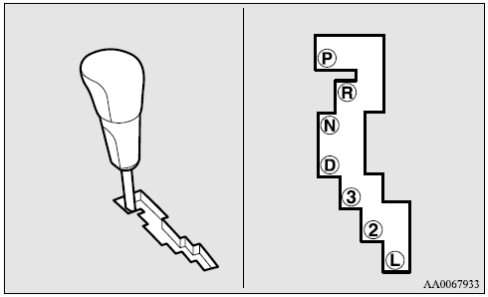

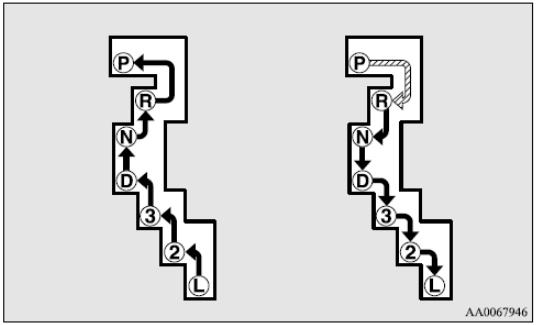

هنگامی که پدال ترمز فشرده شده است اهرم را به سمت گیت حرکت دهید.

اهرم انتخاب را به سمت گیت حرکت دهید.

هشدار!

- هنگام قرار دادن اهرم انتخاب جعبه دنده از حالت پارک "P" به حالت خلاص "N" همواره پدال ترمز را فشار دهید.
  هرگز هنگام تعویض اهرم انتخاب از پارک به حالت خلاص "N" پای خود را بر روی پدال گاز نفشارید.

کیان باتری

توجه:

- برای جلوگیری از عملکرد بد، اهرم انتخاب را با قدرت بر روی موقعیت خود قرار داده و کمی آن‌را نگاه دارید. همواره موقعیت را پس از حرکت دادن اهرم با نمایشگر وضعیت اهرم انتخاب چک نمایید.
- اگر پدال ترمز فشرده و نگاه داشته شود، دستگاه قفل دنده فعال می‌شود تا از حرکت اهرم انتخاب از موقعیت پارک "P" جلوگیری نماید.

هنگامی که اهرم انتخاب نتواند از وضعیت پارک "P" تعویض شود

اگر اهرم انتخاب هنگامی که پدال ترمز فشرده و نگاه داشته شده است و سوئیچ استارت بر روی موقعیت باز قرار دارد، نتواند از وضعیت پارک "P" به وضعیت دیگر تعویض شود، ممکن است باطری تخلیه شده و مکانیزم قفل دنده عیب پیدا کرده باشد.

لذا بلافاصله خودروی خود را توسط عاملیت‌های مجاز **میتسوبیشی موتورز** بازدید نمایید.

اگر نیاز به حرکت دادن خودرو دارید، اهرم تعویض را به این ترتیب تعویض کنید.

۱. اطمینان حاصل کنید که ترمز دستی کشیده شده است.
۲. در صورتی که موتور روشن است آن‌را خاموش نمایید.
۳. یک پیچ گوشتی دوسو که روی نوک آن‌را با پارچه پوشانده‌اید را درون حفره یا پوشش وارد کنید. کمی حرکت دهید تا پوشش جدا شود.

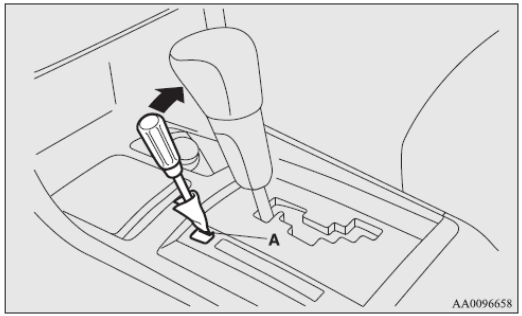

کیان باتری

۴. پدال ترمز را با پای راست نگاه دارید.

۵. سوئیچ استارت را بر روی حالت ACCقرار دهید.

توجه

- برای خودروهای مجهز به سیستم عملکرد بدون سوئیچ، در صورتی که باطری تخلیه شده باشد سوییچ استارت را با کلید اضطراری بر روی حالت ACCقرار دهید.

۶. یک پیچ گوشتی دوسو را در حفره‌ی آزادسازی قفل دنده (B) قرار دهید. در حالی که پیچ گوشتی را به پایین فشار می‌دهید اهرم انتخاب را روی حالت خلاص "N" قرار دهید.

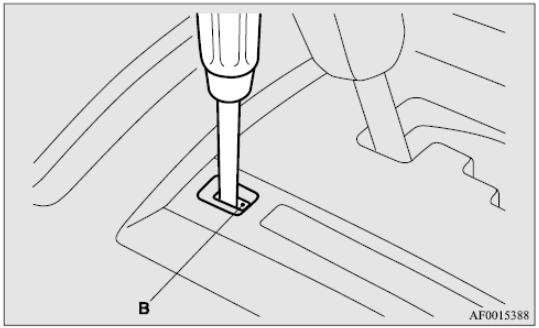

نمایشگر موقعیت اهرم انتخاب

اگر سوئیچ استارت بر روی حالت باز باشد، موقعیت اهرم انتخاب بر روی نمایشگر نشان داده می‌شود.

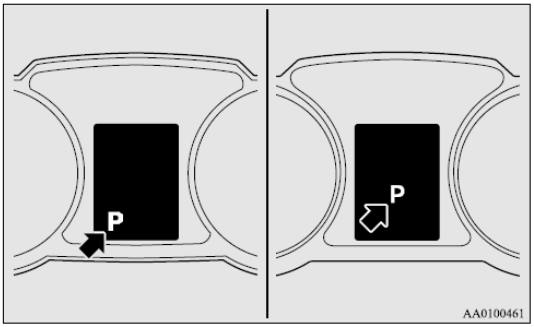

کیان باتری

وضعیت‌های اهرم انتخاب

دنده پارک (P)

این وضعیت جعبه دنده را قفل می‌کند تا از حرکت خودرو جلوگیری نماید.

دنده عقب (R)

این وضعیت برای عقب رفتن خودرو است.

احتیاط!

- هرگز هنگامی که خودرو در حال حرکت به جلو است دنده را به حالت پارک "P" یا عقب تعویض نکنید چرا که به جعبه دنده آسیب وارد می‌شود.

خلاص (N)

در این وضعیت جعبه دنده غیر فعال شده است. همانند وضعیت خلاص "N" در جعبه دنده دستی M/T می‌باشد و تنها باید هنگامی استفاده شود که خودرو برای زمان طولانی در حین رانندگی ثابت است. مانند ماندن در ترافیک سنگین.

هشدار!

- هرگز هنگام رانندگی اهرم انتخاب را در حالت خلاص "N" قرار ندهید. از آنجا که ممکن است به طور اتفاقی اهرم را در حالت دنده عقب "R" یا پارک "P" قرار دهید و یا امکان ترمز موتور را از دست دهید لذا ممکن است **حادثه ای** رخ دهد.
- در مسیر های شیب دار موتور باید در حالت دنده‌ی پارک روشن شود نه در حالت دنده خلاص "N".

هشدار!

- برای جلوگیری از حرکت ناخواسته‌ی خودرو هنگامی که دنده روی خلاص "N" است و یا هنگامی که دنده را به حالت خلاص "N" تعویض می‌کنید همواره پای خود را بر روی پدال ترمز نگاه دارید.

دنده رانندگی (D)

این وضعیت برای رانندگی استفاده می‌شود. جعبه دنده به طور خودکار دنده را متناسب با شرایط رانندگی و جاده تنظیم می‌نماید.

احتیاط!

- برای جلوگیری از آسیب رسانی به جعبه دنده هرگز در حین حرکت خودرو از حالت دنده عقب "R" به حالت رانندگی "D" دنده را تعویض نکنید.

دنده ۲ و ۳

این وضعیت برای قدرت بیشتر هنگام رانندگی در شیب‌های سر بالایی متوسط و نیز برای ترمز موتور در شیب‌های متوسط می‌باشد.

کیان باتری

دنده سنگین (پایین) (L)

این وضعیت برای رانندگی در شیب‌های بسیار تند و برای ترمز موتور در سرعت‌های پایین هنگام پایین آمدن از سرپایینی می‌باشد.

هشدار!

- این وضعیت می‌تواند برای حداکثر ترمز موتور استفاده شود.
  دقت کنید که به طور ناگهانی به «دنده سنگین» تعویض نکنید. ترمز ناگهانی موتور ممکن است باعث سر خوردن چرخ‌ها شود.
  وضعیتی مناسب با شرایط جاده و سرعت خودرو خود انتخاب نمایید.

توجه:

- جعبه دنده‌ی A/T عملکرد کنترلی دارد که از دور درجای زیاد جلوگیری می‌کند. در نتیجه ممکن است هنگامی که وضعیت اهرم انتخاب به دنده ۳، ۲ و یا دنده سنگین حرکت می‌کند، تعویض انجام نگیرد.

هنگامی که در جعبه دنده‌ی A/T عیب رخ می‌دهد

نوع ۱

نوع ۲

اگر علامت هشدار یا در صفحه نمایش در نمایشگر چند منظوره ظاهر شود ممکن است در سیستم عیب رخ داده باشد.

کیان باتری

احتیاط!

- گر هنگام رانندگی علامت هشدار بر روی صفحه اطلاع رسانی ظاهر شد بلافاصله در محلی امن توقف کنید.
  - o علامت نشان می‌دهد که:
    روغن گیربکس اتوماتیک بیش از حد گرم شده است. خودروی خود را در محلی امن متوقف کنید، اهرم انتخاب را در وضعیت «پارک» قرار دهید، در حالی که موتور روشن است درب محفظه موتور را باز کنید تا به موتور اجازه خنک شدن داده شود.

    پس از مدتی مطمئن شوید که علامت هشدار محو شده است. اگر علامت محو شده باشد رانندگی کردن ایمن خواهد بود. اگر نمایشگر هشدار باقی بماند و یا مکرراً ظاهر شود، پیشنهاد می‌شود که خودروی خود را معاینه فنی کنید.
  - o علامت هشدار نشان می‌دهد که:
    ممکن است اتفاقی غیر عادی در جعبه دنده‌ی A/T افتاده باشد که دستگاه ایمنی را فعال کرده است. پیشنهاد می‌شود که خودروی خود را در اسرع وقت معاینه فنی نمایید.

- **عملکرد جعبه دنده‌ی اتوماتیک A/T**

احتیاط!

- قبل از انتخاب دنده با موتور روشن و خودروی ثابت، به طور کامل پدال ترمز را فشار دهید تا از حرکت ناخواسته‌ی خودرو جلوگیری کنید.
  به محض اینکه دنده جا برود خودرو شروع به حرکت می‌کند، خصوصاً هنگامی که سرعت موتور بالا باشد، در سرعت بالای چرخش درجای موتور و یا عملکرد تهویه مطبوع، ترمزها تنها هنگامی باید رها شوند که قصد حرکت دارید.
- همواره پدال ترمز را با پای راست فشار دهید.
  استفاده از پای چپ برای ترمز گرفتن در شرایط اضطراری باعث کاهش سرعت عملکرد می‌شود.
- برای جلوگیری از شتاب گیری ناگهانی، هرگز هنگام تعویض از وضعیت «پارک» به خلاص "N" به موتور سرعت ندهید.
- اعمال فشار به پدال گاز هنگامی که پای دیگر بر روی پدال ترمز است کارایی ترمز را کاهش می‌دهد و ممکن است موجب فرسودگی لنت‌های ترمز شود.
  در حالی که پدال ترمز فشرده شده است اقدام به افزایش سرعت موتور نکنید. چرا که موجب آسیب رسانی به جعبه دنده می‌شود.

کیان باتری

احتیاط!

- از اهرم انتخاب در وضعیت مناسب دنده و مطابق با شرایط رانندگی استفاده کنید.
هرگز در حالی که اهرم انتخاب بر روی وضعیت «رانندگی»، «دنده ۳»، «دنده ۲» و یا «دنده سنگین» است در شیب سرپایینی به عقب حرکت نکنید و همین‌طور با اهرم انتخاب در وضعیت «عقب» به جلو حرکت نکنید.
موتور ممکن است متوقف شود و سفت شدن غیر منتظره در پدال ترمز و فرمان ممکن است منجر به **حادثه** شود.

سرعت جعبه دنده

برای دستیابی به سرعت بیشتر در وضعیت رانندگی "D"پدال گاز را تا انتها فشار دهید. جعبه دنده‌یA/T به طور خودکار به دنده سنگین‌تر تعویض می‌کند.

رانندگی در سر بالایی /سر پایینی

رانندگی در سر بالایی

جعبه دنده از بالا رفتن غیر ضروری دنده در سربالایی‌ها جلوگیری می‌کند حتی هنگامی که پدال گاز رها شده باشد، این کار باعث نرم شدن رانندگی خواهد شد.

رانندگی در سرپایینی

با توجه به شرایط، جعبه دنده به طور خودکار به دنده سنگین‌تر تعویض می‌کند تا به ترمز موتور قدرتمند تری دست پیدا کند. این امر نیاز به استفاده از ترمز را کاهش می‌دهد.

کیان باتری

حالت انتظار

برای بازه‌های زمانی کوتاه مانند هنگام ماندن پشت چراغ قرمز خودرو می‌تواند در حالی که در دنده است با فشردن پدال ترمز در جای خود ثابت بماند. برای مدت زمان‌های طولانی‌تر انتظار با موتور روشن، درحالی‌که خودرو را توسط پدال ترمز ثابت نگاه داشته‌اید، اهرم انتخاب را بر روی خلاص "N" قرار دهید و ترمز دستی را فعال نمایید.

احتیاط!
• هرگز خودرو را در مسیر شیب دار و در صورتی که در دنده قرار دارد با پدال گاز ثابت نگاه ندارید بلکه همواره از ترمز دستی و یا پدال استفاده نمایید.

پارک کردن

برای پارک کردن خور دو ابتدا آن‌را کامل متوقف نمایید، ترمز دستی را به طور کامل کشیده و سپس اهرم انتخاب را بر روی حالت پارک "P" قرار دهید.

اگر قصد ترک کردن خودرو را دارید همواره موتور را خاموش کرده و سوییچ را با خود ببرید.

توجه:

- در مسیر شیب دار قبل از قرار دادن اهرم انتخاب بر روی حالت پارک "P" اطمینان حاصل کنید که ترمز دستی کشیده شده است. اگر اهرم انتخاب را قبل از کشیدن ترمز دستی بر روی وضعیت پارک قرار دهید، ممکن است جدا کردن اهرم انتخاب از حالت پارک "P" دشوار باشد؛ و دفعه‌ی بعد که رانندگی می‌کنید نیاز به بارگیری نیروی بیشتری برای حرکت دادن اهرم انتخاب به حالت پارک "P" داشته باشید.

هنگامی که جعبه دنده‌ی A/T تغییر سرعتی ایجاد نمی‌کند

اگر گیربکس، در هنگام رانندگی تغییری در سرعت ایجاد نکند و یا خودروی شما سرعت کافی برای بالا رفتن از یک سربالایی را نداشته باشد، ممکن است موردی غیر عادی در جعبه دنده رخ داده باشد که باعث فعال شدن دستگاه ایمنی شده است. پیشنهاد می‌شود که خودروی خود را در اسرع وقت مورد بازدید قرار دهید.

۱. اگر خودروی شما در بالا رفتن از سربالایی مشکل دارد، اهرم انتخاب را به وضعیت «۲» تعویض کنید. این روش ممکن است بسته به نوع مشکلاتی که جعبه دنده دارد قادر به عمل کردن نباشد.

۲. هنگامی که خودرو شروع به حرکت در مسیر صاف می‌کند اهرم انتخاب را به حالت رانندگی "D" باز گردانید.

کیان باتری

جعبه دنده اسپورت INVECS-III مود CVT ۶ دنده

سیستم CVT به طور خودکار و پیوسته نسبت دنده را بسته به شرایط جاده و رانندگی تغییر می‌دهد. این امر به کاهش بسیار خوب مصرف سوخت و رانندگی نرم کمک می‌کند. همچنین می‌توانید به طور دستی دنده را پایین یا بالا ببرید. به «مود اسپورت» صفحه‌ی ۴-۵۵ مراجعه نمایید.

عملکرد اهرم انتخاب

سیستم CVT نسبت بهینه‌ی دنده را بسته به سرعت خودرو و موقعیت پدال گاز به طور خودکار انتخاب می‌کند. اهرم انتخاب (A)، دو گیت دارد: گیت اصلی (B) و یک گیت دستی (C).

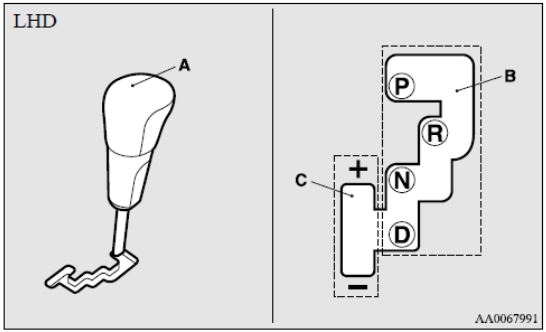

کیان باتری

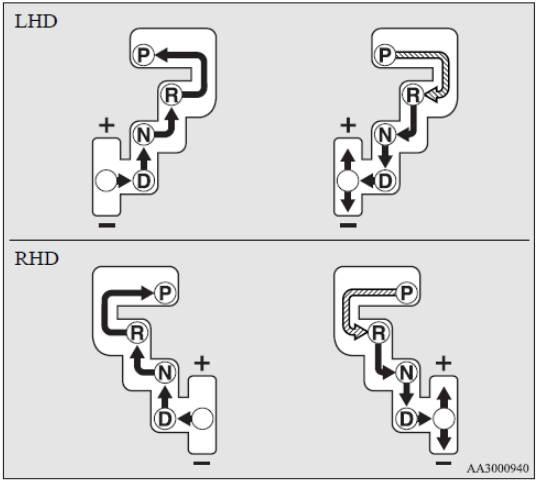

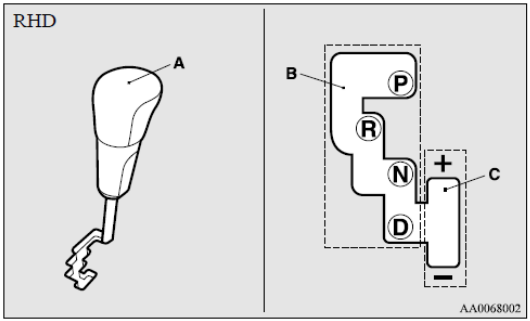

در حالی که پدال ترمز را نگاه داشته‌اید، اهرم انتخاب را به گیت هدایت کنید.

اهرم انتخاب را به درون گیت هدایت کنید

هشدار!

- همواره هنگام تعویض اهرم انتخاب از موقعیت پارک یا خلاص "N" به موقعیت‌های دیگر پدال ترمز را نگاه دارید.
هرگز هنگام تعویض اهرم انتخاب از حالت پارک "P" یا خلاص "N" پدال گاز را فشار ندهید.

نکته:

- برای جلوگیری از خطا در عملکرد، اهرم انتخاب را با فشار در هر موقعیت قرار داده و کمی در آن حالت نگاه دارید. همواره موقعیت اهرم انتخاب را با موقعیت نشان داده شده بر روی اهرم انتخاب مقایسه نمایید.
- اگر پدال ترمز فشرده و نگاه داشته نشود قفل دنده فعال می‌شود تا از حرکت اهرم انتخاب از حالت پارک (P) جلوگیری کند

هنگامی که اهرم انتخاب نمی‌تواند از موقعیت پارک (P) تعویض شود

هنگامی که اهرم انتخاب نمی‌تواند از حالت پارک "P" به حالتی دیگر در هنگامی که پدال ترمز فشرده و نگه داشته شده است و سوئیچ بر روی حالت "باز" قرار دارد تعویض شود ممکن است باطری تخلیه شده و یا مکانیزم قفل دنده عیب پیدا کرده باشد.

بلافاصله خودروی خود را توسط عاملیت مجاز **میتسوبیشی موتورز** معاینه نمایید. اگر نیاز به حرکت دادن خودرو دارید، اهرم انتخاب را به اینصورت تعویض نمایید:

۱. اطمینان حاصل کنید که ترمز دستی کامل کشیده شده باشد.
۲. در صورت روشن بودن موتور، آن را خاموش نمایید.
۳. یک پیچ‌گوشتی دو پخ که نوک آن توسط پارچه پوشانده شده است را درون شیار (A) یا پوشش نمایید. مطابق شکل به آرامی حرکت دهید تا پوشش را جدا نمایید

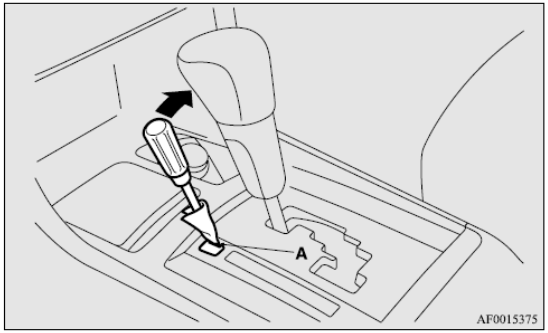

۴. پدال ترمز را با پای راست فشار دهید
۵. سوئیچ را بر روی حالت "ACC" قرار دهید

توجه:

- برای خودروهایی با سیستم عملکرد بدون سوئیچ، هنگامی که باطری آن تخلیه شده است، با کلید اضطراری سوئیچ را بر روی حالت "ACC" قرار دهید.

کیان باتری

۶. یک پیچ‌گوشتی دوسو که پارچه ای روی نوک آن‌را پوشانده است را درون حفره‌ی آزادسازی قفل دنده (B) نمایید. در حالی که پیچ گوشتی را به پایین می‌فشارید، اهرم انتخاب را در موقعیت خلاص "N" قرار دهید.

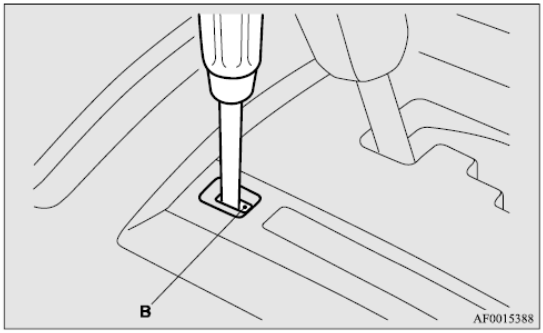

نمایشگر موقعیت اهرم انتخاب

هنگامی که سوئیچ استارت بر روی وضعیت «باز» است، موقعیت اهرم انتخاب بر روی صفحه نمایش چند منظوره نشان داده می‌شود.

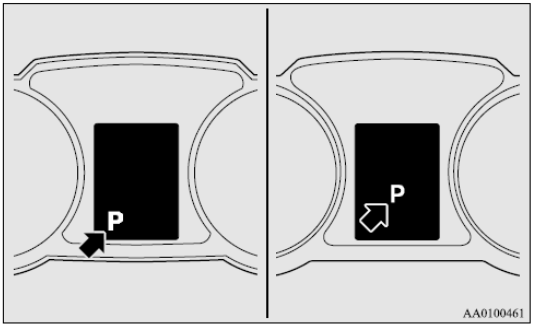

کیان باتری

موقعیت‌های اهرم انتخاب (گیت اصلی)

دنده پارک (P)

این موقعیت با قفل کردن جعبه دنده، جلوی حرکت خودرو را می‌گیرد. موتور می‌تواند در این حالت استارت بخورد.

دنده عقب(R)

این موقعیت حرکت به عقب است.

احتیاط!

- هرگز هنگامی که خودرو در حال حرکت است به دنده پارک یا عقب تعویض نکنید.

دنده خلاص (N)

در این موقعیت تعویض دنده غیر فعال می‌شود. این حالت مشابه موقعیت خلاص "N" در جعبه دنده دستی M/T می‌باشد و تنها می‌تواند هنگامی مورد استفاده قرار بگیرد که خودرو برای زمان زیادی در حین رانندگی ثابت است، مانند ماندن در ترافیک سنگین.

هشدار!

- هرگز اهرم انتخاب را در حین رانندگی در حالت خلاص "N" قرار ندهید چون منجر به **حادثه** خواهد شد. چرا که ممکن است سپس به طور اتفاقی دنده را روی پارک یا عقب قرار دهید و یا ترمز موتور را از دست دهید.
- در مسیرهای شیب دار، موتور باید در وضعیت پارک "P" روشن شود نه در حالت خلاص "N"
- برای جلوگیری از چپ شدن خودرو همواره هنگامی که دنده در حالت خلاص "N" است و یا هنگامی که تعویض به دنده خلاص "N" انجام می‌گیرد پای خود را بر روی پدال ترمز نگاه دارید.

دنده رانندگی (D)

این وضعیت برای رانندگی در اکثر شهر ها و بزرگراه ها استفاده می‌شود. جعبه دنده به طور خودکار دنده را متناسب با شرایط رانندگی و جاده تنظیم می‌نماید.

احتیاط!

- برای جلوگیری از آسیب رسانی به جعبه دنده هرگز دنده را در حین حرکت خودرو از حالت دنده عقب "R" به حالت دنده رانندگی "D" تعویض نکنید.

کیان باتری

حالت اسپورت

هنگامی که خودرو ثابت و یا در حال حرکت است، انتخاب حالت اسپورت با حرکت دادن اهرم انتخاب از حالت دنده رانندگی (D) به گیت دستی (A) صورت می‌پذیرد. برای بازگشت به عملکرد (D)، اهرم انتخاب را به وضعیت گیت اصلی (B) انتقال دهید.

در حالت اسپورت، تعویض نسبت دنده فوراً و تنها با حرکت دادن اهرم انتخاب به عقب و جلو انجام می‌گیرد. برای خودروهای مجهز به اهرم تعویض دنده پشت فرمان، اهرم‌های تعویض دنده پشت فرمان در فرمان می‌توانند برای تعویض نسبت دنده مورد استفاده قرار بگیرند. در مقایسه با جعبه دنده دستی، حالت اسپورت امکان تعویض نسبت دنده در حین فشرده بودن پدال گاز را می‌دهد.

توجه:

- اگر خودروی شما به اهرم تعویض دنده پشت فرمان مجهز است، می‌توانید هنگامی که اهرم انتخاب در گیت اصلی است نیز با اهرم تعویض دنده پشت فرمان به حالت اسپورت بروید. همچنین می‌توانید به روش‌های زیر به عملکرد ناحیه رانندگی "D " بروید.

  هنگام بازگشت به عملکرد رانندگی "D"، نمایشگر موقعیت اهرم انتخاب به موقعیت" D" تغییر می‌کند.

  - اهرم تعویض دنده پشت فرمان جانبی + (به بالا +) را برای ۲ ثانیه به جلو بکشید (به سمت راننده).
  - خودرو را متوقف کنید.
  - اهرم انتخاب را از موقعیت رانندگی (D) به گیت دستی (A) فشار داده و اهرم انتخاب را دوباره به گیت اصلی (B) بازگردانید.

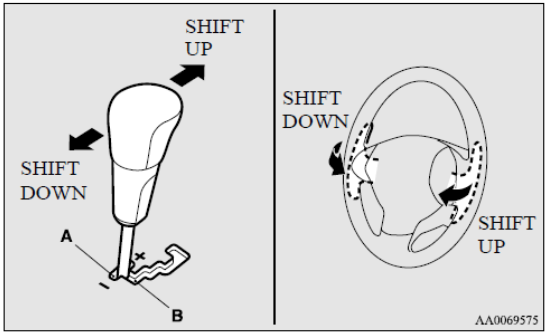

+ (به بالا)

با هر بار عملکرد، تعویض به بالا انجام می‌گیرد.

–(به پایین)

با هر بار عملکرد، تعویض به پایین انجام می‌گیرد.

کیان باتری

احتیاط!

- در حالت اسپورت تعویض به دنده‌ی بالا به طور خودکار انجام نمی‌گیرد راننده باید تعویض‌های به بالا را مطابق شرایط غالب مسیر و نگاه‌داشتن سرعت موتور زیر ناحیه قرمز انجام دهد.
- عملکرد پیوسته‌ی اهرم انتخاب و اهرم تعویض دنده پشت فرمان، به طور مداوم عمل تعویض دنده‌ها را انجام می‌دهد.
- برای خودروهای مجهز به اهرم تعویض دنده پشت فرمان، از پدال‌های سمت راست و چپ به طور همزمان استفاده نکنید. انجام این عمل موجب تعویض نسبت دنده های ناخواسته خواهد شد.

توجه:

- در حالت اسپورت، تنها ۶ نسبت دنده به جلو می‌تواند انتخاب شود. برای دنده عقب و پارک خودرو، اهرم انتخاب را بر روی عقب "R" یا پارک "P" قرار دهید.
- برای داشتن کارایی خوب، ممکن است جعبه دنده از تعویض دنده به بالا هنگامی که اهرم انتخاب در وضعیت «+ به بالا» در سرعت‌های خاص قرار می‌گیرد جلوگیری به عمل آورد. همچنین برای جلوگیری از درجا کار کردن در سرعت‌های بالای موتور، جعبه دنده ممکن است از حرکت اهرم به دنده های پایین هنگامی که اهرم به وضعیت «- تعویض به پایین» می‌رود در سرعت‌های خاص خودرو جلوگیری کند. در چنین صورتی صدای بوق هشداری برای نشان‌دادن اینکه تعویض دنده به پایین صورت نخواهد گرفت شنیده خواهد شد.
- در حالت اسپورت، هنگامی که سرعت خودرو کاهش می‌یابد، تعویض به پایین به طور خودکار انجام می‌گیرد. هنگامی که خودرو متوقف می‌شود، به طور خودکار وضعیت دنده یک انتخاب می‌شود.

کیان باتری

نمایشگر حالت اسپورت

در حالت اسپورت، وضعیت انتخاب شده‌ی فعلی بر روی نمایشگر چند منظوره نشان داده می‌شود.

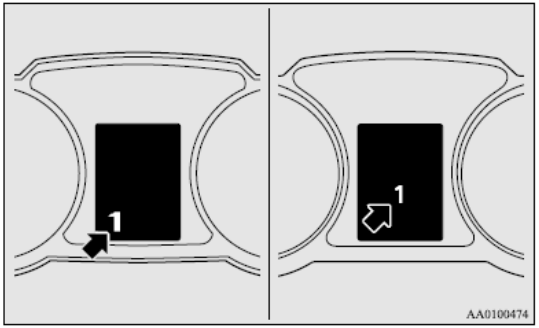

هنگامی که مشکلی در جعبه دنده‌ی CVT رخ می‌دهد

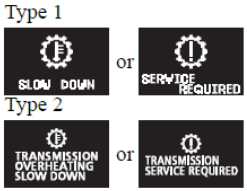

اگر علامت هشدار و یا بر روی صفحه نمایش در نمایشگر چند منظوره نشان داده شود ممکن است عیبی در سیستم وجود داشته باشد.

کیان باتری

احتیاط!

- اگر عیبی در حین رانندگی در جعبه دنده‌ی CVT رخ دهد علامت هشدار و یا بر روی صفحه نمایش در نمایشگر چند منظوره نشان داده خواهد شد.

در این صورت از دستور زیر پیروی کنید:

{ هنگامی که علامت هشدار نشان داده می‌شود}

روغن گیربکس CVT بیش از حد گرم شده است. کنترل موتور ممکن است برای کاهش دمای روغن گیربکسCVT فعال شده باشد، و باعث کاهش دور موتور و سرعت خودرو شده باشد. در این حالت یکی از کارهای زیر را انجام دهید:

o سرعت خودرو را کاهش دهید.

o خودرو را در مکانی امن متوقف کنید، اهرم انتخاب را بر روی موقعیت پارک "P" قرار داده و درب محفظه موتور را در حالی که موتور روشن است باز کنید تا اجازه‌ی خنک شدن به آن بدهید.

پس از مدتی اطمینان حاصل کنید که نشانگر هشدار دیگر نمایش داده نمی‌شود. در صورت نمایش داده نشدن هشدار می‌توان به رانندگی ادامه داد. اگر نمایشگر هشدار باقی مانده و به طور پی در پی نمایش داده می‌شود پیشنهاد می‌کنیم که خودروی خود را معاینه فنی نمایید.

{هنگامی که نمایشگر هشدار نشان داده می‌شود}

ممکن است حاکی از این باشد که امری غیر عادی در جعبه دنده‌ی CVT اتفاق افتاده است که دستگاه ایمنی خودرو را فعال کرده است. پیشنهاد می‌شود که خودرو خود را بلافاصله معاینه فنی نمایید.

عملکرد جعبه دنده‌ی CVT

احتیاط!

- قبل از انتخاب وضعیت با موتور روشن و خودروی ثابت به طور کامل پدال ترمز را فشار دهید تا از حرکت ناخواسته‌ی خودرو جلوگیری کنید.
- به محض اینکه جعبه دنده‌ی CVT عمل کند خودرو حرکت خواهد کرد، خصوصاً هنگامی که سرعت موتور بالا باشد، در دورهای بالای درجا و یا در حالی که تهویه مطبوع کار می‌کند، ترمز تنها هنگامی باید رها شود که قصد حرکت دارید.
- همواره پدال ترمز را با پای راست فشار دهید
- استفاده از پای چپ برای ترمز گرفتن در شرایط اضطراری باعث کاهش سرعت واکنش می‌شود.
- برای جلوگیری از شتاب گیری ناگهانی، هرگز هنگام تعویض از وضعیت «پارک» به خلاص "N" به موتور سرعت ندهید.
- اعمال فشار به پدال گاز هنگامی که پای دیگر بر روی پدال ترمز است کارایی ترمز را کاهش می‌دهد و ممکن است موجب فرسودگی لنت‌های ترمز شود.
- از اهرم انتخاب در وضعیت مناسب دنده و مطابق با شرایط رانندگی استفاده کنید.
- هرگز در سرپایینی در حالی که اهرم انتخاب روی «رانندگی» (D) یا حالت اسپورت است و نیز در حرکت رو به جلو، اهرم انتخاب را در وضعیت دنده عقب "R" قرار ندهید.
- در غیر اینصورت خاموش شدن موتور و سفت شدن پدال ترمز و فرمان ممکن است منجر به **حادثه** شود.

کیان باتری

احتیاط!

- هرگز در حالی که پدال ترمز فشرده شده است و خودرو متوقف است دور موتور را افزایش ندهید.
این کار ممکن است به جعبه دنده‌ی CVT آسیب برساند.
همچنین هنگامی که پدال سرعت فشرده است و پدال ترمز نگاه داشته شده است و اهرم انتخاب روی موقعیت رانندگی "D" است، دور موتور نباید به اندازه‌ی وقتی بالا باشد که اعمال مشابه با اهرم انتخاب روی حالت خلاص "N" انجام می‌شوند.

سرعت تعویض دنده

برای دستیابی به سرعت بیشتر در موقعیت رانندگی "D" پدال گاز را تا انتها فشار دهید.
جعبه دنده‌ی CVT به طور خودکار دنده را پایین می‌آورد.

توجه:

- در حالت اسپورت، هنگامی که پدال گاز تا انتها فشرده شده است، تعویض دنده به پایین رخ نمی‌دهد.

رانندگی در سر بالایی /سر پایینی

- **رانندگی در سر بالایی**

جعبه دنده از بالا رفتن غیر ضروری دنده در سربالایی‌ها جلوگیری می‌کند حتی هنگامی که پدال گاز رها شده باشد، که روان‌تر شدن رانندگی را در پی خواهد شد.

- **رانندگی در سرپایینی**

با توجه به شرایط، جعبه دنده به طور خودکار به دنده سنگین‌تر تعویض می‌کند تا به ترمز موتور قدرتمند تری دست پیدا کند. این امر نیاز به استفاده از ترمز را کاهش می‌دهد.

کیان باتری

حالت انتظار

برای بازه های زمانی کوتاه مانند هنگام ماندن پشت چراغ قرمز خودرو می‌تواند در حالی که در دنده است با فشردن پدال ترمز در جای خود ثابت بماند. برای مدت زمان‌های طولانی‌تر انتظار با موتور روشن، درحالی‌که خودرو را توسط ترمز ثابت نگاه داشته‌اید، اهرم انتخاب را بر روی خلاص "N" قرار دهید و ترمز دستی را فعال نمایید.

احتیاط!
• هرگز خودرو را هنگامی که جعبه دنده‌ی CVT فعال است در مسیر شیب دار با پدال سرعت ثابت نگاه ندارید و همواره از ترمز دستی یا ترمز عادی استفاده نمایید.

پارک کردن

برای پارک کردن خور دو ابتدا آن‌را کامل متوقف نمایید، ترمز دستی را به طور کامل کشیده و سپس اهرم انتخاب را بر روی حالت پارک "P" قرار دهید.

اگر قصد ترک کردن خودرو را دارید همواره موتور را خاموش کرده و سوییچ را با خود ببرید.

توجه:

- در مسیر شیب دار قبل از قرار دادن اهرم انتخاب بر روی حالت پارک "P"، اطمینان حاصل کنید که ترمز دستی کشیده شده است. اگر اهرم انتخاب را قبل از کشیدن ترمز دستی بر روی وضعیت پارک قرار دهید، ممکن است خارج کردن اهرم انتخاب از حالت پارک "P" دشوار باشد؛ و هنگامی که دفعه‌ی بعد که رانندگی می‌کنید نیاز به بارگیری نیروی بیشتری برای حرکت دادن اهرم انتخاب به حالت پارک "P" داشته باشید.

هنگامی که جعبه دنده‌ی CVT تغییر سرعتی ایجاد نمی‌کند

اگر گیربکس، در هنگام رانندگی تغییری در سرعت ایجاد نکند و یا خودروی شما سرعت کافی برای بالا رفتن از یک سربالایی را نداشته باشد، ممکن است موردی غیر عادی در جعبه دنده رخ داده باشد که باعث فعال شدن دستگاه ایمنی شده است. پیشنهاد می‌شود که خودروی خود را در اسرع وقت مورد بازدید قرار دهید.

کیان باتری

کلاچ دوقلوی SST (جعبه دنده‌ی اسپورت)

کلاچ دوقلوی SST جعبه دنده ای است که توسط کنترل تجمعی موتور و جعبه دنده قادر به دستیابی به تعویض دنده‌ی نرم و خودکار و بهینه سازی مصرف سوخت و سرعت، مشابه تعویض دستی است.

بعلاوه دو حالت کنترل می‌توانند انتخاب شوند تا برای شرایط رانندگی مناسب باشند.

جعبه دنده خودکار به همراه جعبه دنده‌ی دستی می‌تواند به بسیاری از شرایط رانندگی پاسخ دهد.

حالت کنترل کلاچ دوقلوی SST← صفحه P-66

جعبه دنده دستی ← صفحه ۴-۶۸

عملکرد اهرم تعویض دنده

کلاچ دوقلوی SST ۶ دنده به جلو دارد و ۱ دنده عقب "R". بسته به موقعیت اهرم تعویض، سرعت خودرو و موقعیت پدال گاز هر یک از دنده‌ها به طور خودکار انتخاب می‌شوند.

اهرم تعویض دنده (A) ۲ گیت دارد، گیت تعویض اصلی (B) و گیت تعویض دستی (C) .

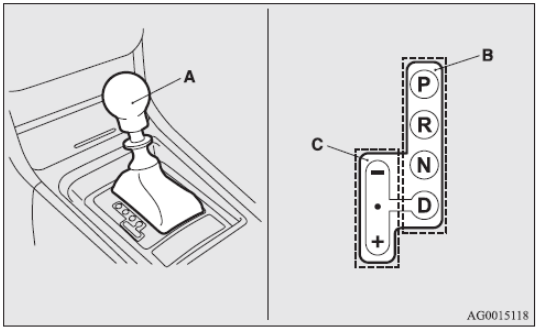

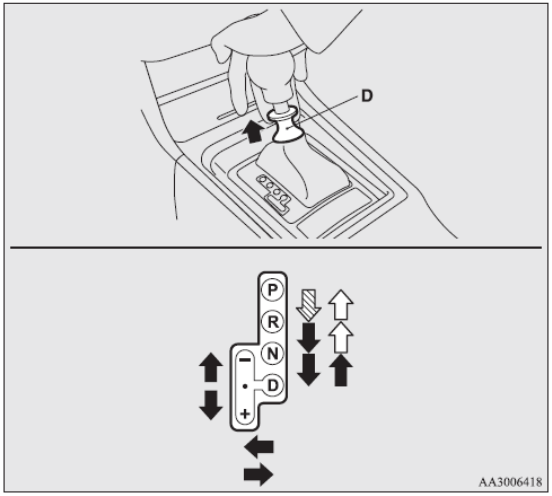

حلقه‌ی دنده (D) باید هنگامی که پدال ترمز فشرده است کشیده شود تا اهرم تعویض دنده حرکت کند

حلقه‌ی دنده (D) باید کشیده شود تا اهرم تعویض دنده حرکت کند.

حلقه‌ی دنده (D) نیازی نیست کشیده شود تا اهرم تعویض دنده حرکت کند.

هشدار!

- اگر همواره هنگام تعویض دنده حلقه را به بالا بکشید، امکان دارد به طور اتفاقی اهرم را در حالت دنده عقب "R" یا دنده پارک قرار دهید. دقت کنید که هنگام انجام تعویض‌هایی که با علامت ⬇ نشان داده شده است، حلقه را به بالا نکشید.
- همواره پدال ترمز را در هنگام تعویض اهرم دنده از دنده پارک و خلاص "N" به موقعیت‌های دیگر فشار دهید.

هرگز پای خود را هنگام تعویض از دنده های پارک و خلاص "N" به دنده های دیگر بر پدال گاز فشار ندهید.

توجه:

- اگر پدال ترمز فشرده و نگاه داشته نشود، دستگاه قفل دنده عمل می‌کند تا از حرکت اهرم دنده به موقعیت پارک جلوگیری نماید.
- پس از حرکت دادن اهرم تعویض بلافاصله پدال گاز را فشار ندهید چرا که ممکن است برای عمل تعویض به دنده انتخابی مقداری زمان ببرد.
- اگر دمای روغن کلاچ دوقلوی SST پایین باشد، زمان مورد نیاز برای تعویض به دنده دلخواه طولانی‌تر خواهد بود.

کیان باتری

نمایشگر موقعیت اهرم تعویض دنده

هنگامی که سوئیچ استارت بر روی وضعیت "ON" قرار دارد موقعیت اهرم تعویض دنده بر روی نمایشگر چند منظوره نشان داده می‌شود.

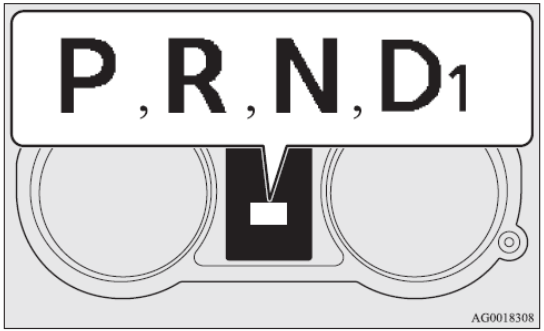

بعلاوه، هنگامی که خودرو با اهرم دنده بر روی حالت «رانندگی» حرکت می‌کند، شماره دنده به جلو نشان داده می‌شود.

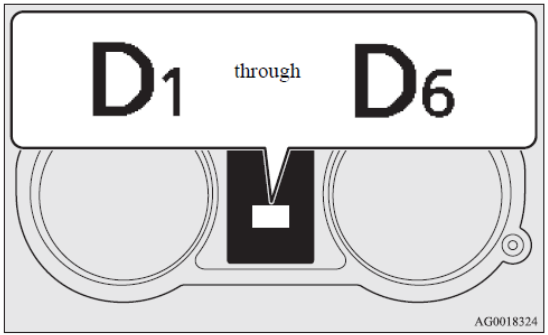

هنگامی که نمایشگر R موقعیت اهرم تعویض دنده چشمک میزند و صدای بوق هشدار شنیده می‌شود

با قرار داشتن اهرم تعویض دنده در موقعیت "R"، اگر نمایشگر R موقعیت اهرم تعویض دنده چشمک زده و صدای بوق هشدار شنیده شود، دنده‌ها به خوبی با هم درگیر نمی‌شوند. برای اصلاح این حالت موارد زیر باید انجام شوند:

۱. پدال ترمز را با پای راست فشار دهید و اهرم تعویض دنده را روی موقعیت خلاص "N" قرار دهید.
۲. اهرم تعویض دنده را دوباره بر روی موقعیت دنده عقب "R" قرار دهید و مطمئن شوید که نمایشگر موقعیت اهرم تعویض دنده دیگر چشمک نمی‌زند و صدای بوق هشدار نیز شنیده نمی‌شود.
۳. اگر نمایشگر موقعیت اهرم تعویض دنده چشمک میزند و صدای بوق هشدار نیز شنیده می‌شود مراحل ۱ و ۲ را تکرار کنید.

هشدار!

- برای جلوگیری از حرکت ناخواسته‌ی خودرو هنگامی که نمایشگر R موقعیت اهرم تعویض دنده چشمک میزند و صدای بوق هشدار شنیده می‌شود، پدال ترمز را با پای راست نگاه داشته و پدال گاز را فشار ندهید.

اگر نمایشگر موقعیت اهرم تعویض دنده دیگر نمایش داده نمی‌شود

ممکن است عیبی در کلاچ دوقلوی SST وجود داشته باشد.

اگر این اتفاق رخ داد دستگاه ایمنی عمل کرده و جلوی حرکت خودرو را می‌گیرد. در نتیجه موارد زیر را انجام دهید.

۱. خودرو را در مکانی ایمن پارک کرده و موتور را خاموش نمایید.
۲. موتور را دوباره روشن کنید

اگر نمایشگر موقعیت اهرم تعویض دنده نمایش داده شد و پس از انجام مراحل بالا خودرو حرکت نکرد، عیبی در سیستم وجود ندارد.

اگر نمایشگر موقعیت اهرم تعویض دنده نشان داده نشد و خودرو نیز قادر به حرکت نبود و یا اگر این مشکل پی‌درپی بروز کرد، خودروی خود را در اسرع وقت به معاینه‌ی عاملیت مجاز **میتسوبیشی موتورز** در آورید.

کیان باتری

موقعیت‌های اهرم تعویض دنده (گیت تعویض دستی)

پارک "P"

این موقعیت جهت جلوگیری از حرکت خودرو تعویض را قفل می‌کند. موتور می‌تواند در این وضعیت استارت بخورد.

عقب "R"

این حالت برای حرکت به عقب است.

هشدار!

- برای جلوگیری از صدمه به جعبه دنده، هرگز هنگامی که خودرو در حرکت است دنده را روی حالت پارک "P" و یا عقب "R" قرار ندهید.

خلاص "N"

در این وضعیت دنده‌ها در عدم درگیری هستند. این حالت مشابه موقعیت خلاص "N" در جعبه دنده دستی M/T است، و تنها باید هنگامی که خودرو برای مدت زمان طولانی در حین رانندگی ثابت مورد استفاده قرار گیرد. مانند حالت ماندن در ترافیک سنگین.

هشدار!

- هرگز اهرم تعویض دنده را در هنگام رانندگی بر روی حالت خلاص "N" قرار ندهید. از آنجا که ممکن است به طور اتفاقی دنده بر روی عقب "R" یا پارک "P" قرار بگیرد و یا ترمز موتور غیر فعال شود ممکن است به **حادثه ای** شدید منجر شود.
- در مسیر شیب دار موتور باید در وضعیت پارک "P" روشن شود. اگر چه موتور می‌تواند در وضعیت خلاص "N" نیز هنگامی که پدال ترمز فشرده شده است روشن شود، ولی برای افزایش ایمنی، موتور را در وضعیت خلاص "N" روشن نکنید.
- همواره هنگامی که با دنده خلاص "N" سرو کار دارید، برای کاهش خطر از دست دادن کنترل، پای راست خود را بر روی پدال ترمز نگاه دارید.

کیان باتری

رانندگی "D"

این وضعیت برای رانندگی عادی استفاده می‌شود. جعبه دنده به طور خودکار نسبت دنده‌ی مناسب برای سرعت و شتاب مورد نظر شما را انتخاب می‌نماید.

ترمز موتور به طور خودکار هنگام نیاز بر حسب شرایط جاده اعمال می‌شود.

احتیاط!
• برای جلوگیری از آسیب به جعبه دنده هرگز دنده را در حین حرکت خودرو دنده را از وضعیت (عقب) "R" به موقعیت رانندگی "D" تغییر ندهید.

توجه:

- هنگامی که موتور سرد است، تعویض به دنده بالا در سرعت‌های خودروی بالاتری نسبت به حالتی که موتور گرم است رخ می‌دهد.
  این کنترل برای سرعت دادن به گرم شدن موتور اعمال می‌شود و نشانه‌ی عیب نخواهد بود. بعد از اینکه با خودرو مقداری رانندگی شود تعویض به دنده بالا در سرعت‌های موتور عادی انجام خواهد شد.

حالت کنترل کلاچ دوقلوی SST

حالت کنترلی مناسب با شرایط رانندگی را از دو نوع زیر انتخاب نمایید.

حالت کنترل کلاچ دوقلوی SST	مشخصات
عادی (حالت کنترل هنگامی که موتور استارت می‌خورد)	حالت کنترلی برای رانندگی عادی در جاده های محلی، و مشابه آن. تعویض دنده‌ی نرم در سرعت‌های موتور پایین برای رانندگی مقرون به صرفه با کیفیت خوب سواری ارائه می‌شود
اسپورت	حالت کنترلی برای رانندگی در جاده های کوهستانی، جاده های سربالایی و سرپایینی، اتوبان‌های سرعت بالا با شیب سرپایینی طولانی که در آن ترمز موتور ضروری است. در مقایسه با حالت «عادی»، تعویض دنده در سرعت‌های موتور بالاتر و سریع‌تر انجام می‌گیرد. بعلاوه تعویض به دنده‌ی پایین سریع‌تر، هنگامی که پدال سرعت برای شتابگیری سریع‌تر فشرده می‌شود و یا هنگامی که ترمزها فعالند، ممکن خواهد بود.

کیان باتری

توجه:

- هنگام رانندگی در مسیرهای مدار بسته و یا در مکان‌هایی که موتور در حداکثر سرعت و بار سنگین حرکت می‌کند، دمای مایع کلاچ دوقلوی SST تمایل به بالا رفتن خواهد داشت.

  در این شرایط، اگر دما بیش از حد بالا رود، علامت هشدار در صفحه‌ی اعلان در نمایشگر چند منظوره برای هشدار به راننده ظاهر می‌شود.

  اگر نمایشگر هشدار ظاهر شود، به قسمت «نمایشگر هشدار» صفحه ۴-۷۴ مراجعه کرده و اقدامات مناسب را انجام دهید.
- حالت کنترلی کلاچ دوقلوی SST می‌تواند هم در زمانی که عملکرد محدوده‌ی "D" انتخاب شده است و هم هنگامی که تعویض دستی انتخاب شده است انتخاب شود.
- اگر هنگامی که موتور سرد است حالت «**اسپورت**» انتخاب شود، تعویض دنده به بالا در سرعت‌های مختلفی نسبت به هنگام گرم بودن موتور صورت می‌گیرد.
  این عملکرد سیستم کنترل برای گرم کردن سریع موتور می‌باشد و نشانه‌ی عیب نمی‌باشد.
- برای جاده های لغزنده، مثل جاده های برفی، حالت «عادی» برای نرم بودن جعبه دنده، تعویض دنده در سرعت‌های پایین موتور پیشنهاد می‌گردد.

کلید حالت کنترلی کلاچ دوقلوی SST

هنگامی که سوئیچ استارت بر روی وضعیت "ON" است، از کلید حالت کنترلی کلاچ دوقلوی SST (A) برای تغییر حالت کنترلی استفاده نمایید.

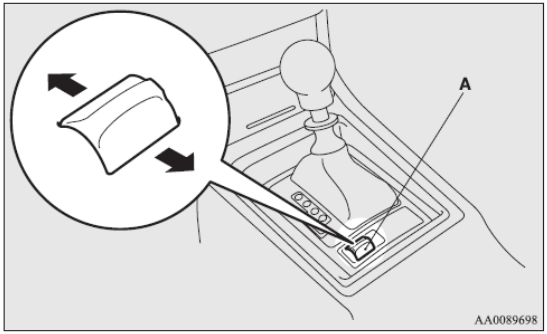

هنگامی که موتور استارت می‌خورد، حالت کنترل به طور خودکار بر روی حالت «عادی» قرار می‌گیرد. از روش زیر برای تغییر حالت کنترلی استفاده نمایید.

برای تغییر حالت از حالت «عادی» به حالت «اسپورت»

هنگامی که خودرو در حال توقف یا حالت رانندگی است، سوییچ حالت کنترل کلاچ دوقلوی SST را به جلو فشار دهید.

برای تغییر حالت از حالت «اسپورت» به حالت «عادی»

هنگامی که خودرو در حال توقف یا حالت رانندگی است، سوییچ حالت کنترل کلاچ دوقلوی SST را به عقب فشار دهید.

کیان باتری

توجه:

- اگر سوئیچ حالت کنترلی کلاچ دوقلوی SST پس از انتخاب وضعیت کنترلی به طور مداوم فشار داده شود، کاربرد جلوگیری از عملکرد خطا اعمال شده و حالت کنترلی به طور خودکار بر روی حالت «عادی» تنظیم می‌شود.
  اگر دوباره تمایل به انتخاب حالت کنترلی دارید، سوئیچ استارت را به حالت "ACC" و یا "LOCK" بازگردانید و موتور را بازراه‌اندازی کنید. سپس سوئیچ حالت کنترلی کلاچ دوقلوی SST را فشار دهید.

نمایشگر حالت کنترلی کلاچ دوقلوی SST

هنگامی که سوئیچ استارت بر روی وضعیت "ON" است، حالت کنترلی انتخاب شده‌ی فعلی بر روی نمایشگر چند منظوره نمایش داده می‌شود.

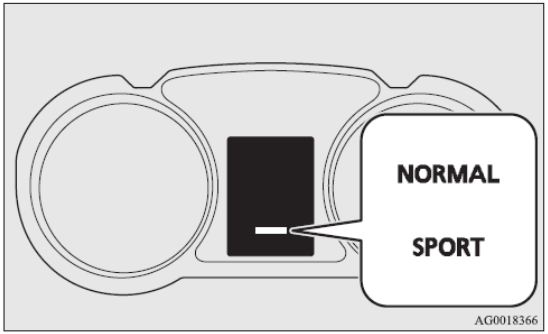

تعویض دستی

با استفاده از اهرم تعویض دنده‌ی (A) یا پدال‌های تعویض (B)، تعویض می‌تواند به طور دستی انجام شود.

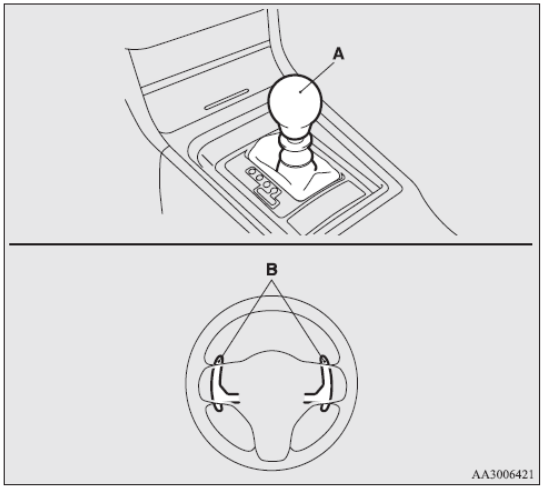

تعویض دنده حتی هنگامی که پدال گاز فشرده شده است می‌تواند انجام بگیرد.
این امر به راننده اجازه می‌دهد تا از حالت **اسپورت** رانندگی لذت ببرد، مانند حرکت سریع در پیچ‌های تند، با پایین بردن دنده برای کاهش سرعت درست قبل از وارد شدن به پیچ.

کیان باتری

احتیاط!

- هنگامی که به طور دستی دنده را تعویض می‌کنید در حالی که خودرو در حین رانندگی است، وضعیت تعویض صحیح را برای کنترل سرعت موتور انتخاب کنید تا نشانگر سرعت موتور وارد ناحیه قرمز نشود.
- ترمز ناگهانی موتور و شتابگیری سریع می‌تواند منجر به سر خوردن خودرو شود. با توجه به شرایط جاده و سرعت خودرو اقدام به کاهش دنده نمایید.
- اگر پدال‌های تعویض راست و چپ همزمان اعمال شوند، جعبه دنده، دنده‌ها را تعویض نخواهد کرد.

توجه:

- تنها دنده های به جلوی ۱ تا ۶ می‌توانند انتخاب شوند

برای دنده عقب "R" یا پارک "P"، اهرم تعویض دنده را بر روی عقب "R" یا پارک "P" قرار دهید.

- در حین تعویض دستی، در هنگام کاهش سرعت، تعویض دنده به پایین بطور خودکار انجام خواهد گرفت، و تعویض دنده قبل از توقف خودرو به دنده پایین به دنده ۱ انجام می‌شود.
- اگر اهرم تعویض دنده و یا پدال‌های تعویض پی‌درپی استفاده شوند، تعویض دنده نیز به طور پی در پی اعمال می‌شود.
- برای اطمینان از کارایی رانندگی، حتی اگر اهرم تعویض یا پدال تعویض اعمال شود، تعویض دنده به بالا بسته به سرعت خودرو ممکن است رخ ندهد. بعلاوه، جهت جلوگیری از بالا رفتن بیش از حد سرعت موتور، صدای بوق هشدار و تعویض به دنده سنگین بسته به سرعت خودرو ممکن است رخ ندهد حتی اگر اهرم تعویض دنده یا پدال تعویض اعمال شود.
- هنگام رانندگی بصورت تهاجمی با دور موتور بالا، افزایش و کاهش سرعت ناگهانی، کلاچ دوقلوی SST بدلیل افزایش دمای روغن ممکن است زمان بیشتری را برای تعویض دنده نیاز داشته باشد.

کیان باتری

تعویض با استفاده از اهرم تعویض دنده

انتخاب تعویض دستی

در حالی که خودرو متوقف است یا در حال رانندگی است، اهرم تعویض دنده را از موقعیت (رانندگی) "D" در گیت تعویض اصلی به سمت صندلی راننده بکشید تا تعویض دستی دنده انتخاب شود.

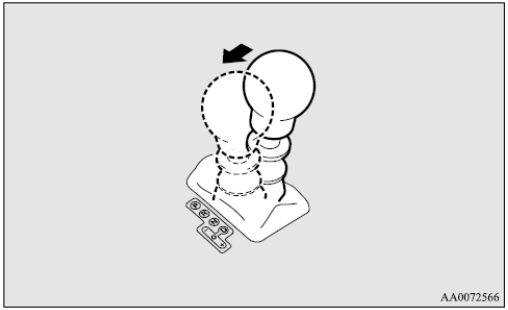

تعویض دنده به بالا و پایین

هرزمانی که اهرم تعویض دنده به عقب کشیده می‌شود، دنده‌ها ۱ دنده به بالا تعویض می‌شوند.

به علاوه، هر گاه اهرم تعویض دنده به جلو فشار داده می‌شود، ۱ دنده به پایین تعویض می‌شوند.

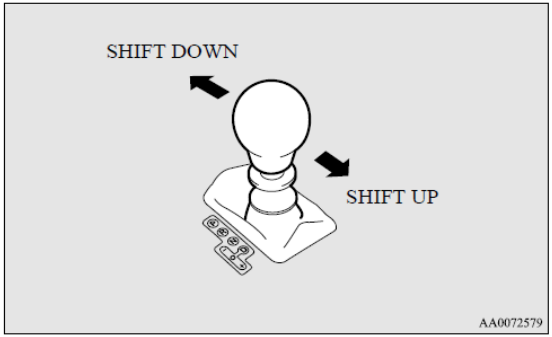

توجه:

- پس از انتخاب تعویض دنده‌ی دستی، با استفاده از اهرم تعویض دنده، تعویض دنده‌ها به بالا و پایین توسط پدال‌های تعویض نیز می‌توانند انجام بگیرند.

کیان باتری

بازگشت به عملکرد محدوده "D"

اهرم تعویض دنده را به سمت صندلی سرنشین جلو فشار دهید تا به عملکرد محدوده "D" بازگردید.

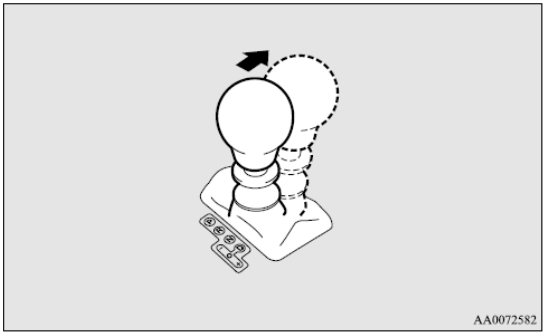

توجه:

- هنگامی که اهرم تعویض دنده از گیت تعویض دستی به موقعیت (رانندگی) "D" حرکت می‌کند، ممکن است سیستم، دنده ای بجز آنچه در حالت دستی انتخاب شده است را بسته به سرعت خودرو و شرایط رانندگی انتخاب نماید.

انتخاب تعویض بصورت دستی

هنگامی که خودرو ثابت و یا در حال رانندگی است، با اهرم تعویض دنده در موقعیت (رانندگی) "D"، حالت تعویض دنده‌ی دستی توسط کشیدن یکی از پدال‌ها به سمت خودتان می‌تواند انتخاب شود.

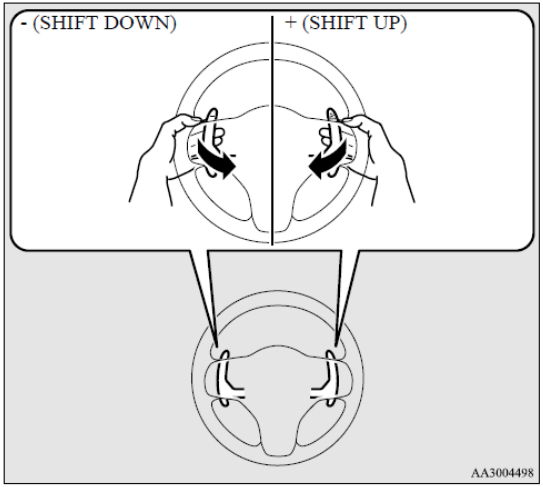

کیان باتری

تعویض دنده به بالا (دنده سبک)

هر گاه پدال تعویض + (به بالا) کشیده می‌شود، یک دنده به بالا تعویض می‌شود.

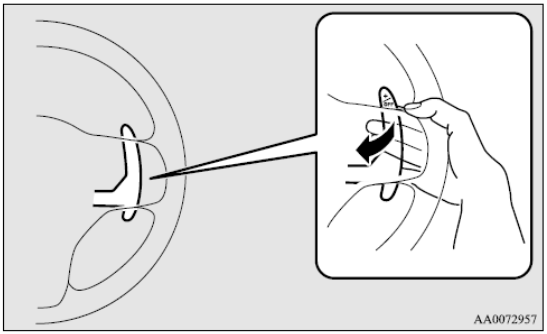

تعویض دنده به پایین (دنده سنگین)

هر گاه پدال تعویض - (به پایین) کشیده می‌شود، یک دنده به پایین تعویض می‌شود.

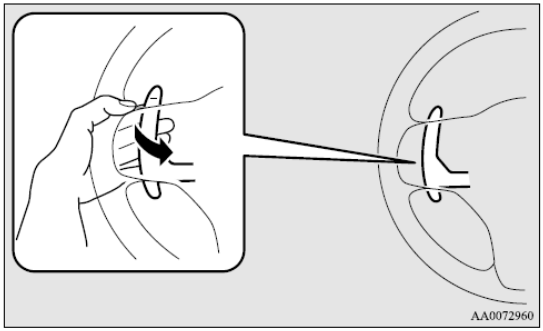

توجه:

- پس از انتخاب حالت تعویض دستی با استفاده از پدال‌های تعویض، تعویض دنده به بالا و پایین توسط اهرم تعویض دنده نیز امکان پذیر خواهد بود.

کیان باتری

بازگشت به عملکرد محدوده "D"

هنگامی که اهرم تعویض دنده در موقعیت (رانندگی) "D" قرار دارد، پدال تعویض+ (به بالا) را برای ۲ ثانیه یا بیشتر به سمت خود بکشید تا به عملکرد محدوده‌ی "D" بازگردید.

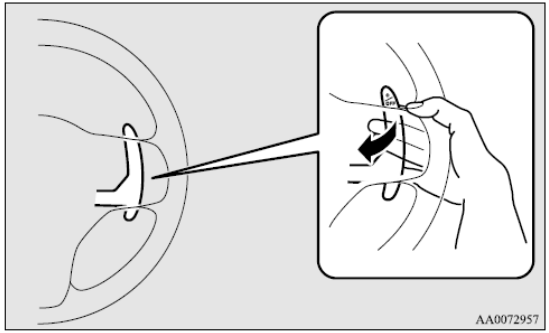

توجه:

- اگر تعویض دنده‌ی دستی توسط پدال‌های تعویض هنگامی که اهرم تعویض دنده بر روی موقعیت (رانندگی) "D" است، انتخاب شده باشد، تعویض دنده قبل از اینکه خودرو متوقف شود به طور خودکار به عملکرد محدوده‌ی "D" باز می‌گردد.
- هنگامی که تعویض دنده از تعویض دستی به عملکرد محدوده‌ی "D" بازگشت، ممکن است دنده بسته به شرایط رانندگی و سرعت خودرو به طور خودکار به دنده ای بالاتر یا پایین‌تر از دنده‌ی انتخاب شده در حالت دستی برود.
- اگر حالت تعویض دستی با استفاده از پدال‌های تعویض انتخاب شده باشند، می‌توان با حرکت دادن اهرم تعویض دنده از موقعیت (رانندگی) "D" به سمت صندلی راننده و سپس دوباره به سمت صندلی سرنشین عملکرد محدوده "D" را انتخاب نمود.

کیان باتری

نمایشگر تعویض دستی

در تعویض بصورت دستی، دنده‌ی انتخاب شده‌ی فعلی بر روی نمایشگر چند منظوره نمایش داده می‌شود.

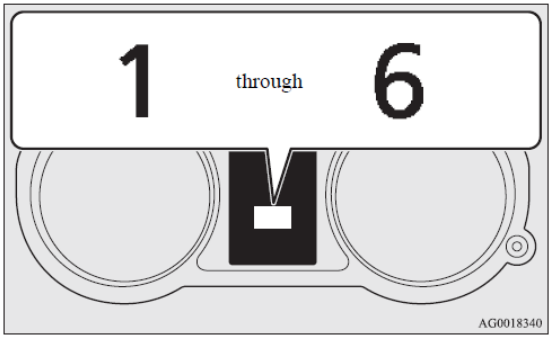

نمایشگر هشدار

هنگامی که نمایشگر هشدار یا نمایشگر هشدار بر روی صفحه‌ی اعلان در نمایشگر چند منظوره در هنگام رانندگی نمایش داده می‌شود. اقدامات زیر را انجام دهید.

کیان باتری

هنگامی که نمایشگر هشدار نشان داده می‌شود

در اینحالت دمای روغن کلاچ دوقلوی SST بالا رفته است.

اگر این وضعیت رخ دهد، یکی از اقدامات زیر را انجام دهید:

- سرعت خودرو را کاهش دهید.
- خودرو را در مکانی امن متوقف کنید، اهرم تعویض را بر روی موقعیت (پارک) "P" قرار دهید و سپس با موتور روشن، درب محفظه موتور را باز نمایید تا موتور خنک شود.

پس از مدتی، چک کنید که علامت هشدار محو شده است.

اگر علامت محو شد، خودرو را می‌توان به طور عادی راند. اگر علامت باقی ماند و یا پی در پی ظاهر شد، خودرو را توسط عاملیت مجاز **میتسوبیشی موتورز** بازدید نمایید.

احتیاط!
• اگر علامت هشدار نشان داده شد، مثل موقعی که خودرو علیرغم فشرده شدن پدال گاز سرعت نمی‌گیرد، خودرو ممکن است قادر به عملکرد عادی خود نباشد. برای امنیت، در حین رانندگی به محیط اطراف خود توجه کنید.

توجه:

- اگر خودرو در مسیر های شیب دار به طور مداوم حرکت کند و یا به شکل حالت **اسپورت** مورد استفاده قرار گیرد ممکن است لرزش داشته باشد.
این لرزش‌ها برای هشدار به راننده برای افزایش دمای مایع کلاچ دوقلوی SST می‌باشد؛ و نشان از عیب نمی‌باشد.
اگر چنین اتفاقی رخ داد، اقدامات گفته شده هنگام مشاهده‌ی علامت هشدار را انجام دهید. اگر لرزش متوقف شد، می‌توان از خودرو به شکل عادی استفاده نمود.

کیان باتری

اگر خودرو در حالی که علامت هشدار نمایش داده می‌شود رانده شود

اگر پس از اینکه علامت هشدار و «سرعت را کم کنید» نمایش داده شد به رانندگی ادامه داده شود، و دمای روغن کلاچ دوقلوی SST رو به افزایش برود، کنترل حفاظت تعویض دنده ممکن است عمل کرده و موجب عملکردی مشابه حالتی که در آن اهرم تعویض دنده در حالت (خلاص) "N" است شود.

(در چنین حالتی، به طور موقت قادر به راندن خودرو نخواهید بود)

در چنین صورتی، یکی از اقدامات زیر را انجام دهید:

۱. پدال ترمز را فشرده و خودرو را در محلی امن متوقف کنید
۲. اهرم تعویض دنده را بر روی موقعیت (پارک) قرار دهید و سپس درب محفظه موتور را با موتور روشن باز کنید تا موتور خنک شود.
۳. پس از مدتی، چک کنید که علامت هشدار محو شده باشد، و سپس در صورتی که علامت محو شد، موتور را خاموش کنید.
۴. اگر موتور توانست دو باره راه اندازی شود، می‌توان به طور عادی رانندگی نمود.

اگر نمایشگر هشدار باقی ماند و به طور پی در پی ظاهر شد، خودرو را توسط عاملیت مجاز **میتسوبیشی موتورز** بازدید نمایید.

هنگامی که علامت هشدار ظاهر می‌شود

به‌علت عیب در کلاچ دوقلوی SST و یا در مدول کنترل الکترونیک موتور، یک دستگاه ایمنی در کلاچ دوقلوی SST فعال می‌شود.

در این صورت، اقدامات زیر را انجام دهید.

۱. خودرو را در محلی امن متوقف و موتور را خاموش نمایید
۲. موتور را راه اندازی مجدد کنید

اگر علامت هشدار محو شد، هیچ شرایط غیر عادی‌ای وجود ندارد.

با این‌حال، اگر علامت هشدار باقی ماند و یا پی در پی ظاهر شد، خودرو را توسط عاملیت مجاز **میتسوبیشی موتورز** بازدید کنید.

احتیاط!

- اگر علامت هشدار نشان داده شد، مثل مواقعی که علیرغم فشردن پدال گاز، خودرو هنگام طی مسیر سرعت نمی‌گیرد خودرو ممکن است قادر به کار عادی نباشد.
  برای اطمینان، هنگام رانندگی به محیط اطراف خود دقت داشته باشید.

کیان باتری

احتیاط!

- قبل از انتخاب موقعیت با موتور روشن و خودروی ثابت، پدال ترمز را کامل فشار دهید تا از حرکت خودرو جلوگیری کنید.
خودرو به محض اینکه کلاچ دوقلوی SST در گیر شود، حرکت خواهد کرد، ترمز تنها باید هنگامی که آماده‌ی حرکت هستید رها شود.
- همواره پدال ترمز را با پای راست فشار دهید.
استفاده از پای چپ باعث تأخیر در موارد اضطراری خواهد شد.
- بارگیری پدال گاز هنگامی که پای دیگر بر روی ترمز است باعث کاهش کارایی ترمز شده و موجب فرسودگی ترمز می‌شود.
- از اهرم تعویض دنده در موقعیت صحیح و مطابق با شرایط رانندگی استفاده کنید.
هرگز در سرپایینی درحالی‌که اهرم تعویض دنده بر روی (رانندگی) "D" و یا تعویض دستی است به عقب حرکت نکنید (سر نخورید). همچنین با اهرم دنده بر روی عقب "R" به سمت عقب در سرازیری حرکت نکنید (سر نخورید).
ممکن است موتور خاموش شده و سفت شدن پدال ترمز و فرمان ایجاد شده که منجر به **حادثه** شود.

احتیاط!

- در حالی که پدال ترمز فشرده شده و خودرو ثابت است دور موتور را بالا نبرید.
این کار باعث شتاب ناگهانی شده و به کلاچ دوقلوی SST آسیب می‌رساند.
همچنین هنگامی که پدال گاز و پدال ترمز را فشرده‌اید و اهرم تعویض دنده بر روی موقعیت (رانندگی) "D" است، دور موتور ممکن است به اندازه‌ی زمانی که اهرم بر روی وضعیت (خلاص "N") است بالا نرود.

سرعت عبور

برای دستیابی به سرعت بیشتر در موقعیت (رانندگی) "D" پدال گاز را تا انتها فشار دهید. کلاچ دوقلوی SST به طور خودکار دنده را پایین می‌آورد.

توجه:

- در تعویض دنده‌ی دستی، تعویض به دنده سنگین هنگامی که پدال گاز تا انتها فشرده شده است انجام نمی‌شود.

کیان باتری

رانندگی در سربالایی

اگر کامپیوتر تشخیص دهد که سرعت فعلی نمی‌تواند با تعویض به دنده بالاتر نگاه داشته شود، کلاچ دوقلوی SST به دنده‌ی بالا تعویض نخواهد کرد.

برای کارایی نرم‌تر خودرو، اگر هنگام بالا رفتن از سطح سربالایی، گلویی را آزاد کنید کلاچ دوقلوی SST ممکن است به دنده‌ی بالا تعویض نکند. این امر عادی است چون کامپیوتر به طور موقت جلوی بالا رفتن دنده را می‌گیرد. پس از رسیدن به قله‌ی مسیر شیب دار، کاربری عادی تعویض بازیابی خواهد شد.

احتیاط!

- از تمایل خودرو برای خزیدن به جلو برای حرکت در سرعت کم در سربالایی‌ها خودداری کنید.

تعویض دنده ممکن است آسیب ببیند و به موجب شرایط زیر **حادثه** رخ دهد.

- دمای روغن کلاچ دوقلوی SST بالا می‌رود و موجب آسیب رسیدن به جعبه دنده می‌شود.
- اگر خودرو دائماً در سرعت‌های پایین توسط تمایل خودرو برای خزیدن به جلو رانده شود، خودرو شروع به لرزش می‌کند و یا نشانگر هشدار بر روی صفحه‌ی اعلان نمایشگر چند منظوره نمایش داده می‌شود تا افزایش دمای روغن کلاچ دوقلوی SST را به راننده هشدار دهد. بعد از آن اگر دمای روغن کلاچ دوقلوی SST بالاتر رفت کنترل حفاظت تعویض عمل خواهد کرد.

در اینصورت خودرو ممکن است به طور ناگهانی معکوس حرکت کند از آنجا که دنده بر روی خلاص "N" تنظیم می‌شود و منجر به **حادثه** خواهد شد.

اگر نشانگر هشدار نشان داده شود و یا کنترل حفاظت تعویض فعال شد به «هنگامی که نشانگر هشدار ظاهر می‌شود» در صفحه‌ی ۴-۷۵ مراجعه کنید.

کیان باتری

رانندگی در سرپایینی

هنگام طی مسیر در سرپایینی تند، کامپیوتر ممکن است به طور خودکار دنده‌ی سنگین‌تر را انتخاب نماید. این کارکرد به عمل ترمز موتور کمک می‌کند و نیاز به استفاده از ترمزهای عادی را کاهش می‌دهد.

انتظار

برای بازه های زمانی کوتاه، مانند ماندن پشت چراغ قرمز، اهرم تعویض دنده می‌تواند در موقعیت خود قرار داشته باشد و خودرو با ترمز سرویس ثابت نگاه داشته شود.

برای زمان‌های طولانی‌تر با موتور روشن، اهرم تعویض دنده را بر روی موقعیت (خلاص) "N" قرار دهید و درحالی‌که خودرو را توسط ترمز سرویس ثابت نگاه داشته‌اید، ترمز دستی را بکشید

احتیاط!

- خودروی خود را در مسیر شیب دار سر بالایی توسط فشردن پدال سرعت بجای ترمز، متوقف نگاه ندارید.

  جعبه دنده ممکن است آسیب ببیند و **حادثه** به علل زیر رخ دهد:

  - دمای روغن کلاچ دوقلوی SST بالا می‌رود و جعبه دنده آسیب می‌بیند.
  - اگر خودرو در مسیر شیب دار سر بالایی توسط فشردن پدال سرعت بجای ترمز، متوقف نگاه داشته شود، خودرو شروع به لرزش کرده و یا نشانگر هشدار بر روی صفحه نمایش در نمایشگر چند منظوره نشان داده می‌شود تا نسبت به افزایش دمای روغن کلاچ دوقلوی SST به راننده هشدار دهد.

  پس از آن، اگر دمای روغن کلاچ دوقلوی SST باز هم افزایش یابد کنترل حفاظت تعویض بکار خواهد افتاد.

  در اینصورت، حرکت خودرو ممکن است به طور ناگهانی معکوس شود چرا که اهرم تعویض دنده روی موقعیت خلاص "N" قرار گرفته است و منجر به **حادثه** خواهد شد.

اگر نشانگر هشدار ظاهر شد و یا کنترل حفاظت تعویض عمل کرد، به «هنگامی که نشانگر هشدار ظاهر می‌شود» صفحه ۴-۷۵ مراجعه شود.

کیان باتری

پارک کردن

برای پارک کردن خودرو، ابتدا آن‌را به طور کامل متوقف کنید، ترمز دستی را کامل بکشید و سپس اهرم تعویض دنده را بر روی وضعیت پارک "P" قرار دهید.

اگر قصد ترک کردن خودرو را دارید، همواره موتور را خاموش نمایید و کلید را به همراه ببرید.

توجه:

- در مسیر شیب دار، قبل از اینکه اهرم تعویض را در موقعیت پارک قرار دهید، اطمینان حاصل کنید که ترمزدستی کشیده شده است. اگر اهرم تعویض دنده را قبل از کشیدن ترمز دستی بر روی حالت پارک "P" قرار دهید، ممکن است خارج کردن اهرم از حالت پارک "P" در دفعه بعد دشوار باشد و نیاز به بارگیری نیروی زیاد برای حرکت دادن اهرم تعویض از حالت پارک "P" باشد.

در صورت رخدادن موارد زیر برای کلاچ دوقلوی SST چه عملی انجام دهیم

اگر عیبی در کلاچ دوقلوی SST یا در مدول کنترلی الکترونیک موتور وجود داشته باشد، یکی از موارد زیر احتمالاً رخ می‌دهد :

- کلاچ دوقلوی SST قادر به تعویض دنده نمی‌باشد
- خودرو نمی‌تواند حرکت کند
- شتاب کلاچ دوقلوی SST پایین است
- خودرو قادر به خزش نیست
- «شوک تعویض» زیاد است
- تعویض دنده در سرعت‌های بالای موتور انجام می‌شود
- پاسخ آهسته است

اگر هر یک از این موارد رخ داد، اعمال زیر را انجام دهید.

هنگامی که نشانگر هشدار ⚙ **ظاهر** می‌شود

دمای روغن کلاچ دوقلوی SST بابا است.

به «نمایشگر هشدار» در صفحه‌ی ۴-۷۴ مراجعه کنید و اقدامات مناسب را انجام دهید.

هنگامی که چراغ هشدار بازدید موتور روشن می‌شود **و یا چشمک میزند**

ممکن است عیبی در مدول کنترلی الکترونیک موتور وجود داشته باشد.

به «چراغ هشدار بازدید موتور» در صفحه‌ی ۳-۵۹ مراجعه و اقدامات مناسب را انجام دهید.

هنگامی که نشانگر موقعیت اهرم تعویض دنده نمایش داده نمی‌شود

دستگاه ایمنی در کلاچ دوقلوی SST به علت عیب احتمالی در کلاچ دوقلوی SST فعال شده است. به «اگر نشانگر موقعیت اهرم تعویض دنده نمایش داده نشود» در صفحه‌ی ۴-۶۴ مراجعه کرده و اقدامات مناسب را انجام دهید.

کیان باتری

هنگامی که نشانگر هشدار ⓘ نشان داده می‌شود یا هیچ پیام هشداری بر روی نمایشگر چند منظوره ظاهر نمی‌شود.

دستگاه ایمنی بر روی کلاچ دوقلوی SST به علت عیب احتمالی در کلاچ دوقلوی SST و یا مدول کنترلی الکترونیک فعال شده است.

اقدامات زیر را انجام دهید:

۱. خودروی خود را در محلی ایمن پارک کرده و موتور را خاموش نمایید.
۲. موتور را راه اندازی مجدد کنید.

اگر پس از انجام اقدامات، خودرو به طور عادی حرکت کرده و سرعت گرفت عیبی در آن وجود ندارد.

با این‌حال، اگر خودرو به طور عادی حرکت نکرده و سرعت نگرفت و یا مشکل به طور پی‌درپی مشاهده شد، خودرو را توسط عاملیت مجاز **میتسوبیشی موتورز** در اسرع وقت بازدید نمایید.

احتیاط!

- هنگامی که دمای روغن کلاچ دوقلوی SST بالاست، سرعت درجا کارکردن موتور هنگام توقف، بالا بوده و یا خودرو تمایل کمی به خیزش خواهد داشت.
  پس از آن اگر دمای روغن کلاچ دوقلوی SST باز هم بالاتر رفت نشانگر هشدار ⓘ ظاهر خواهد شد.

ACD (سیستم دیفرانسیلی مرکزی فعال)

سیستم ACD، سیستمی است که کارایی شتاب و پایداری روبه جلو را با تنظیم عمل محدودسازی دیفرانسیلی و توزیع نیرو محرکه دیفرانسیل مرکزی بهبود می‌بخشد.

احتیاط!

- بیش از حد بر سیستم ACD تکیه نکنید. حتی ACD هم نمی‌تواند از اعمال قوانین فیزیک بر روی خودروی شما جلوگیری نماید. این سیستم مانند هر سیستم دیگری، محدودیت‌های خود را دارد و نمی‌تواند اصطکاک میان زمین و چرخ و کنترل خودروی شما را در تمامی شرایط حفظ نماید؛ لذا رانندگی بی دقت می‌تواند منجر به حوادثی شود و بر عهده‌ی راننده است که در رانندگی دقت نماید. منظور شرایط ترافیکی، جاده و شرایط محیطی است.
- اطمینان حاصل کنید که از لاستیک‌هایی استفاده می‌کنید که یک اندازه، نوع و سازنده‌ی مشخصی داشته و هیچ تفاوتی در میزان فرسودگی‌شان در ۴ چرخ وجود ندارد. در غیر این صورت سیستم ACD قادر به عملکرد صحیح نخواهد بود.

توجه:

- اگر در هنگام حرکت خودرو اهرم ترمز دستی کشیده شده باشد، دیفرانسیل مرکزی طراحی شده است که به شرایط حالت آزاد تعویض کند که در آن به چرخ عقب اجازه راحت قفل شدن می‌دهد.

کیان باتری

مود کنترل ACD

مود کنترل را از ۳ نوع زیر متناسب با شرایط رانندگی انتخاب نمایید.

مود کنترلی ACD	عملکرد
TRAMAC	در شرایط عادی از این حالت استفاده کنید. برای جاده های آسفالت از این حالت استفاده نمایید
GRAVEL	هنگام رانندگی در جاده های لغزنده مانند جاده های خیس و سنگریزه ای از این حالت استفاده نمایید.
SNOW	هنگام رانندگی در جاده های لغزنده مانند جاده های برفی از این حالت استفاده کنید.

هنگامی که سوئیچ استارت بر روی وضعیت «باز» قرار دارد، کلید AWC را فشار دهید تا حالت کنترلی را تغییر دهید.

هر بار که کلید مربوطه فشرده می‌شود، حالت کنترلی به این ترتیب تعویض می‌شود: "TARMAC" ← "GRAVEL" ← "SNOW" ← "TARMAC" .

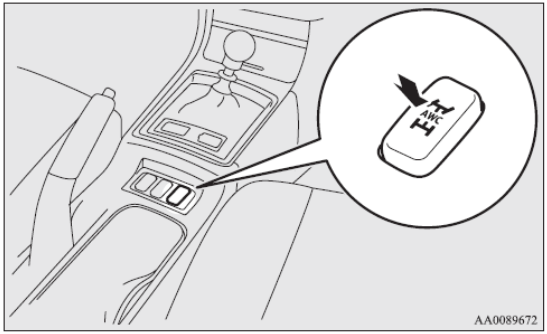

توجه:

- حالت کنترلی در حالتی که خودرو در حال حرکت است می‌تواند تغییر کند.
- در صورت خاموش بودن موتور، حالت کنترلی انتخاب شده در حافظه باقی می‌ماند.

  با این‌حال اگر باطری ترمینال جدا شده باشد، حالت کنترلی ذخیره شده در حافظه پاک خواهد شد و حالت کنترلی به حالت "TARMAC" تنظیم می‌شود.

کیان باتری

نمایشگر حالت کنترلی ACD

مثال: حالت "TARMAC" انتخاب شده است.

حالت کنترلی انتخاب شده بر روی نمایشگر چند منظوره نشان داده می‌شود.

به علاوه هنگامی که حالت کنترلی تغییر می‌کند، حالت انتخاب شده بر روی صفحه نمایش وقفه ای در نمایشگر چند منظوره صفحه اعلان نشان داده می‌شود.

نمایشگر حالت کنترل بر روی صفحه اعلان برای چند ثانیه نمایش داده می‌شود و سپس به صفحه اولیه باز می‌گردد.

احتیاط!

- نمایشگر حالت کنترل ACD در شرایط رانندگی تهاجمی چشمک خواهد زد.
  در این زمان، کنترل ACD برای محافظت از دستگاه ACD به طور موقت به حالت تعلیق در می‌آید، که این مسئله بر روی رانندگی عادی تأثیر نخواهد گذاشت.
  پس از اینکه خودرو برای مدتی رانده شد، اگر نمایشگر حالت کنترل ACD روشن باقی ماند، کنترل ACD دوباره شروع به فعالیت خواهد نمود.

کیان باتری

نمایشگر هشدار ACD

هنگامی که عیبی در سیستم وجود دارد، علامت هشدار بر روی صفحه نمایش در نمایشگر چند منظوره نشان داده خواهد شد.

بعلاوه، نمایشگر حالت کنترل ACD در بخش (A) در همان زمان محو می‌شود.

احتیاط!

- سیستم ممکن است درست کار نکند.
  خودروی خود را در محلی امن پارک کنید و موتور را خاموش نمایید.
  موتور را راه اندازی مجدد کرده و چک کنید که نشانگر محو شده باشد. اگر علامت هشدار محو شود. هیچ شرایط غیر عادی‌ای موجود ندارد. اگر علامت هشدار محو نشده و به طور پی در پی نمایش داده شود، لازم نیست خودرو را فوراً متوقف کنید، اما پیشنهاد می‌کنیم که خودروی خود را معاینه فنی نمایید.

توجه:

- اگر دمای محیط پایین بیاید و لزجت روغن کنترل AWC افزایش یابد علامت هشدار نشان داده می‌شود.
  در این حالت، کنترل ACD به طور موقت به حالت تعلیق در میاید ولی بر رانندگی عادی تأثیری نمی‌گذارد. پس از اینکه خودرو برای مدتی رانده شد، اگر موتور پس از گرم شدن روغن کنترل AWC و یا افزایش دمای محیط راه اندازی مجدد شد، اگر نشانگر هشدار محو شده باشد کنترل ACD دوباره فعال خواهد شد.

کیان باتری

۴ چرخ محرکه دائمی

خودروهای 4WD دائمی توسط قدرت موتور با توزیع ثابت و مناسب به هر ۴ چرخ رانده می‌شوند.

این کار نه تنها کارکرد در جاده های خشک و خیس را ارتقا می‌دهد بلکه اصطکاک بیشتری را هنگام رانندگی در جاده های لغزنده، خیس و برفی و هنگام حرکت بر روی زمین گلی به دست می‌دهد.

این خودروها البته برای حرکت در خارج جاده طراحی نشده‌اند، و برای رانندگی در زمین‌های با پستی بلندی زیاد که باعث کرنش‌های بالا می‌شود مناسب نیستند. خودروهای 4WD دائمی باید تنها برای شرایطی مشابه با آنچه که برای خودروهای عادی چرخ‌های جلو راننده مناسب هستند، بکار گرفته شوند.

نکاتی در مورد رانندگی با خودروهای با ۴ چرخ محرکه

لاستیک‌ها و چرخ‌ها

از آنجا که گشتاور رانش می‌تواند به هر ۴ چرخ اعمال شود، کارایی رانندگی خودرو هنگامی که در حالت ۴ چرخ راننده بکار گرفته می‌شود توسط شرایط لاستیک‌ها به شدت تحت تأثیر قرار می‌گیرد.

به لاستیک‌ها بسیار دقت نمایید.

- تنها لاستیک‌های مشخصی را بر روی چرخ‌ها نصب کنید. به «چرخ‌ها و لاستیک‌ها» در صفحه ۹-۱۷ مراجعه کنید.
- از یکسان بودن اندازه و نوع چرخ‌ها و لاستیک‌ها اطمینان حاصل کنید. در صورت نیاز به تعویض هر یک از لاستیک‌ها یا چرخ‌ها، هر ۴ تای آن‌ها را تعویض نمایید.
- قبل از اینکه میزان تفاوت در میزان فرسودگی میان چرخ‌های جلو و عقب قابل تشخیص باشد باید کلیه لاستیک‌ها چرخانده شوند.

کیان باتری

در صورتی که تفاوتی در میزان فرسودگی لاستیک‌ها وجود داشته باشد نمی‌توان انتظار عملکرد خوب از خودرو داشت. رجوع شود به «چرخش لاستیک‌ها» در صفحه‌ی ۸-۲۵ .

- مرتباً فشار باد لاستیک‌ها بازدید شود.

احتیاط!

- همواره از لاستیک‌هایی با اندازه، نوع و سازنده‌ی مشابه استفاده شود که هیچ اختلافی در میزان فرسودگی میانشان وجود نداشته باشد. استفاده از لاستیک‌هایی با اندازه، نوع و سازنده متفاوت و یا میزان فرسودگی متفاوت باعث افزایش دمای روغن دی فرانی سیل شده و منجر به آسیب احتمالی به سیستم رانش خواهد شد.
  بعلاوه، سیستم محرکه خودرو تحت بار بیش از اندازه قرار می‌گیرد و ممکن است منجر به نشت روغن، از کار افتادگی اجزا و دیگر خرابی‌های جدی شود.

یدک کشی

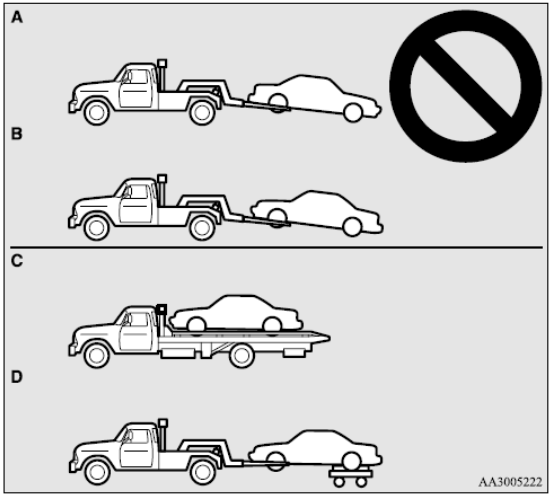

احتیاط!

- خودروهای 4WD دائمی را در حالی که چرخ‌های جلو و یا عقب روی زمین هستند یدک نکشید مطابق شکل (نوع A و نوع B) . این کار می‌تواند باعث آسیب به سیستم رانندگی خودرو شده و یا ممکن است خودرو در حال حمل پرش نماید.
  اگر قصد یدک کشی خودروهای 4WD دائمی را دارید، از انواع C و D در شکل استفاده نمایید.

کیان باتری

جک زدن برای خودروهای ۴ چرخ محرکه

هشدار!

- در حالی که خودرو روی جک است موتور را راه اندازی نکنید.
لاستیک روی زمین خواهد چرخید و خودرو را از روی جک به پایین می‌اندازد.

دیفرانسیل لغزش محدود (LSD)

دیفرانسیل لغزش محدود (LSD) برای دیفرانسیل چرخ عقب عمل می‌کند. ویژگی‌های این سیستم در زیر بررسی شده‌اند:

درست مانند دیفرانسیل‌های پیشین، در سر پیچ‌ها چرخ در یک سمت اجازه دارد با سرعتی متفاوت با چرخ در سمت دیگر بچرخد. تفاوت میان LSD و دیفرانسیل‌های پیشین این است که اگر چرخ در یک سمت اصطکاک خود را با جاده از دست دهد، برای بهبود وضعیت، گشتاور بیشتری به چرخ در سمت دیگر اعمال می‌شود.

توجه

- حتی در صورتی که اختلافی در میزان اصطکاک چرخ‌ها وجود داشته باشد، اگر هر دو آن‌ها به طور هرز گرد بچرخند، سیستم LSD کارا نخواهد بود.

احتیاط!

- هرگز موتور را در حالتی که یکی از چرخ‌های عقب روی جک است و دیگری در تماس با زمین است روشن نکنید. این کار باعث پرش خودرو به جلو می‌شود.
- تلاش مداوم برای خارج کردن خودرو از برف، گل و غیره، هنگام استفاده در دورهای بالای موتور ممکن است باعث آسیب رسانی به سیستم LSD شود.
- استفاده از چرخ یدکی فشرده بر سیستم LSD تأثیر منفی می‌گذارد؛ لذا در اولین فرصت چرخ یدکی فشرده را با چرخ با اندازه‌ی استاندارد تعویض نمایید.

کیان باتری

ترمز گیری

کلیه اجزای سیستم ترمز برای تأمین امنیت ضروری هستند. پیشنهاد می‌کنیم که خودروی خود را در فواصل زمانی منظم طبق دفترچه‌ی سرویس بازدید نمایید.

احتیاط!

- از عادات رانندگی که موجب ترمز های سنگین می‌شود خودداری کنید و هرگز با ترمز «نرانید» یعنی در حالی که پایتان را به طور مداوم بر روی پدال ترمز فشار می‌دهد رانندگی ننمایید.
  این عمل باعث داغ شدن ترمز و فرسودگی آن‌ها می‌شود.

سیستم ترمزگیری

ترمز سرویس به دو مدار ترمز تقسیم می‌شود. خودروی شما مجهز به ترمزهای برقی می‌باشد. اگر یکی از مدارهای ترمز خراب شد، مدار دیگر قادر به متوقف کردن خودرو خواهد بود. اگر خودروی شما بنا به دلایلی کمک قدرتی را از دست دهد، ترمزها همچنان کار خواهند کرد. در چنین شرایطی حتی اگر پدال ترمز تا آخرین حد کورس خود فشرده شده باشد، پدال ترمز را باز هم بیشتر و محکم‌تر از حالت عادی به پایین فشار دهید، خودرو را متوقف کرده و سیستم ترمزگیری را تعمیر نمایید.

هشدار!

- هنگامی که خودرو در حال حرکت است، موتور را خاموش نکنید. اگر موتور را در حین حرکت خاموش نمایید، کمک قدرت برای سیستم ترمزگیری را از دست می‌دهید و ترمزها به خوبی عمل نخواهند نمود.

نمایشگر هشدار

چراغ هشدار ترمز روشن می‌شود تا بروز مشکل در سیستم ترمز گیری را نشان دهد. همچنین یک هشدار بر روی نمایشگر چند منظوره نمایش داده می‌شود. رجوع شود به «چراغ هشدار ترمز» و «نمایشگر هشدار ترمز» در صفحه‌ی ۳-۵۷ و ۳-۶۱ .

هنگامی که ترمز ها خیس شده‌اند

هنگام رانندگی در سرعت‌های پایین بلافاصله بعد از استارت زدن سیستم ترمز را چک کنید، خصوصاً هنگامی که ترمز ها خیس هستند تا عملکرد نرمال آن‌ها را تایید نمایید.

پس از رانندگی در یک باران سنگین، یا عبور از چاله ای بزرگ و پر آب و یا بعد از شستن خودرو، لایه ای از آب می‌تواند بر روی دیسک‌های ترمز شکل بگیرد و از ترمز گیری درست سیستم ترمز جلوگیری بعمل آورد. در چنین صورتی، با رانندگی آهسته و فشردن آرام پدال ترمز، آن‌ها را خشک نمایید.

کیان باتری

رانندگی در سرپایینی

استفاده از مزیت ترمز موتور با استفاده از تعویض دنده به دنده های پایین‌تر هنگام رانندگی در مسیرهای سراشیبی تند برای جلوگیری از بیش از حد گرم شدن ترمز ها بسیار مهم است.

هشدار!

- هیچ شی‌ای را نزدیک پدال ترمز قرار ندهید و اجازه ندهید لاستیک کف به زیر آن سر بخورد، در غیر اینصورت ممکن است از فشرده شدن پدال ترمز تا انتهای کورس خود که در ترمز های اضطراری لازم است جلوگیری شود. اطمینان حاصل کنید که پدال ترمز همواره آزادانه بتواند عمل کند و لاستیک کف به طور درست و مطمئن در جای خود قرار گرفته است.

بالشتک ترمز

- از موقعیت‌های ترمز شدید خودداری کنید.

ترمز های نو باید برای استفاده‌ی متوسط تا ۲۰۰ کیلومتر اول آب بندی شوند.

- دیسک‌های ترمز با دستگاه هشدار مجهز شده‌اند که هنگامی که بالشتک‌های ترمز به حد فرسودگی خود می‌رسند صدایی تیز و جیغ وار تولید می‌کنند.

اگر این صدا را شنیدید فوراً بالشتک‌های ترمز را تعویض نمایید.

هشدار!

- رانندگی با بالشتک‌های ترمز فرسوده توقف خودرو را دشوار تر می‌کند و منجر به **حادثه** می‌شود.

سیستم کمکی شروع به حرکت در شیب

کمکی شروع به حرکت سربالایی، شروع به حرکت در سربالایی‌های تند را با جلوگیری از حرکت روبه عقب خودرو آسان‌تر می‌سازد. سیستم، نیروی ترمز را هنگامی که پای خود را از پدال ترمز به پدال گاز حرکت می‌دهید برای ۲ ثانیه نگاه می‌دارد.

احتیاط!

- بیش از حد بر قابلیت کمکی شروع به حرکت سر بالایی، برای جلوگیری از حرکت به عقب خودرو تکیه نکنید. در شرایطی خاص، حتی هنگامی که سیستم کمکی شروع به حرکت سربالایی فعال است، در صورتی که : ترمز به مقدار کافی فشرده نباشد، خودرو بیش از حد بارگیری شده باشد و یا اگر جاده شیب خیلی تندی داشته و یا لغزنده باشد خودرو ممکن است به عقب حرکت کند.
- سیستم کمکی شروع به حرکت سربالایی برای متوقف نگاه‌داشتن خودرو در جای خود در مسیر های سربالایی برای بیش از ۲ ثانیه طراحی نشده است.
- هنگام حرکت در سر بالایی، هر گز به سیستم فوق بعنوان جایگزینی برای فشردن پدال ترمز تکیه نکنید. در غیر اینصورت ممکن است منجر به **حادثه** شود.
- هنگامی که از سیستم کمکی شروع به حرکت سربالایی استفاده می‌کنید، سوئیچ استارت را در حالت «قفل» و یا "ACC" قرار ندهید. چرا که ممکن است سیستم غیر فعال شده و به **حادثه** منجر شود.

کیان باتری

نحوه عملکرد

۱. خودرو را با استفاده از پدال ترمز به طور کامل متوقف کنید
۲. پدال ترمز را رها کرده و سیستم کمکی شروع به حرکت سربالایی نیروی ترمز را هنگام توقف برای ۲ ثانیه اعمال خواهد کرد.
۳. پدال گاز را فشار دهید و سیستم کمکی شروع به حرکت سربالایی به طور تدریجی نیروی ترمز را کاهش می‌دهد و خودرو شروع به حرکت می‌کند.

توجه:

- سیستم کمکی شروع به حرکت سربالایی هنگامی که این شرایط ارضا شوند فعال می‌شود.
  - o موتور روشن باشد.

  (سیستم کمکی شروع به حرکت سربالایی هنگامی که موتور در حال استارت است و یا بلافاصله پس از روشن شدن موتور فعال نخواهد شد)
  - o اهرم تعویض دنده در هر موقعیتی بجز وضعیت (پارک) یا (خلاص "N") می‌باشد.
  - o خودرو کامل متوقف است و پدال ترمز فشرده شده است.
  - o پدال ترمز آزاد شده است
- سیستم کمکی شروع به حرکت سربالایی در صورتی که قبل از اینکه پدال ترمز آزاد شود پدال گاز فشرده باشد عمل نخواهد کرد.
- سیستم کمکی شروع به حرکت سربالایی همچنین هنگام عقب رفت در شیب‌های سربالایی عمل خواهد کرد.

نمایشگر هشدار

اگر شرایط غیر عادی در سیستم رخ دهد، علامت/نشان‌دهنده‌ی زیر روشن می‌شود.

نشانگر ASC

نمایشگر هشدار

احتیاط!

- اگر علامت هشدار نشان داده شود، سیستم کمکی شروع به حرکت سربالایی قادر به عمل کردن نخواهد بود. با دقت شروع به حرکت کنید.
- خودرو را در محلی امن پارک و موتور را خاموش نمایید. موتور را راه اندازی مجدد کرده و چک کنید که نمایشگر/ نشان‌دهنده محو شده باشد، در این حالت سیستم کمکی شروع به حرکت سربالایی دوباره به عملکرد عادلی باز گشته است.

اگر علایم همچنان نمایش داده شوند و یا پی در پی نشان داده شوند، نیاز به متوقف کردن بلافاصله‌ی خودرو نیست ولی خودرو باید در فرصت مناسب توسط عاملیت مجاز **میتسوبیشی موتورز** معاینه شود.

کیان باتری

سیستم راهنمای توقف اضطراری

این دستگاهی است که احتمال برخوردهای از عقب را توسط چراغ‌های هشدار خطر چشمک‌زن سریع و خودکار برای اعلام خطر نزدیک شدن خودروها از عقب در ترمزهای ناگهانی را کاهش می‌دهد. هنگامی که سیستم راهنمای توقف اضطراری عمل می‌کند، چراغ‌های هشدار دهنده‌ی خطر در **داشبورد** به طور همزمان چشمک می‌زنند.

احتیاط!

- اگر هشدار ABS و یا هشدار ASC نمایش داده شود، ممکن است سیستم راهنمای توقف اضطراری عمل نکند، به «نمایشگر / چراغ هشدار ABS» در صفحه‌ی ۴-۹۴ مراجعه شود.
به «نمایشگر هشدار ASC» در صفحه ۴-۱۰۱ مراجعه شود.

توجه:

- {شرایط فعال سازی برای سیستم راهنمای توقف اضطراری }

هنگامی که شرایط زیر ارضا شوند فعال می‌شود.

o سرعت خودرو تقریباً ۵۵ کیلومتر در ساعت یا بیشتر باشد

o پدال ترمز فشرده شده است، و سیستم حدس میزند که یک ترمز ناگهانی از کاهش شتاب خودرو و شرایط عملی سیستم ترمز ضد قفل (ABS) بوده است.

{شرایط غیر فعال سازی برای سیستم راهنمای توقف اضطراری }

سیستم هنگامی که شرایط زیر ارضا شوند غیر فعال می‌شود.

o پدال ترمز رها شده است

o سوئیچ فلاشر هشدار خطر فشرده شده است

o سیستم حدس میزند که یک ترمز ناگهانی از کاهش شتاب خودرو و شرایط عملکردی سیستم ترمز ضد قفل (ABS) نبوده است.

کیان باتری

سیستم کمک ترمز

سیستم کمک ترمز دستگاهی است که به رانندگانی که قادر به فشردن محکم پدال ترمز در مواقع ترمزهای اضطراری نیستند کمک می‌کند و موجب ایجاد نیروی ترمز بزرگ‌تری می‌شود.

اگر پدال ترمز به طور ناگهانی فشرده شود، ترمز برای اعمال نیرویی بیشتر از حالت عادی اعمال می‌شود.

احتیاط!

- سیستم کمک ترمز برای ایجاد نیرویی بیش از توان و ظرفیت عملی ترمز طراحی نشده است. از وجود فاصله‌ی ایمنی میان خود و خودروی جلویی اطمینان حاصل کنید و بیش از اندازه به قابلیت سیستم کمک ترمز تکیه نکنید.

توجه

- هنگامی که سیستم کمک ترمز در حال کار است، حتی اگر پدال ترمز اندکی رها شده باشد، نیروی عظیمی تولید می‌کند.
  برای متوقف کردن عملکرد مربوطه، به طور کامل پای خود را از روی پدال ترمز جدا کنید.
- سیستم کمک ترمز ممکن است هنگامی که پدال ترمز به طور کامل فشرده شده است حتی اگر به طور ناگهانی فشرده نشده باشد عمل خواهد کرد.
- هنگامی که سیستم کمک ترمز در حین رانندگی، فعال است، ممکن است طوری احساس شود که پدال ترمز نرم است، پدال تنها اندکی و با صدای نویز حرکت می‌کند و یا بدنه‌ی خودرو و فرمان لرزش دارند. این شرایط هنگامی رخ می‌دهند که سیستم کمک ترمز به شکل عادی عمل می‌کند و نشان از عیب عملیات نخواهد بود. در این شرایط، به فشردن پدال ترمز ادامه دهید.
- ممکن است صدای نویز عملیات را در حالت توقف، و هنگامی که پدال ترمز به طور ناگهانی یا به طور کامل فشرده می‌شود بشنوید. این حالت نشان عیب سیستم نیست و سیستم کمک ترمز به طور عادی عمل می‌کند.

کیان باتری

سیستم ترمز ضد قفل (ABS)

سیستم ترمز ضد قفل (**ABS**) از قفل شدن چرخ‌ها به هنگام ترمز گیری جلوگیری می‌کند. این امر راندن خودرو و کار با فرمان را تسهیل می‌بخشد.

نکات رانندگی

- همواره فاصله ایمنی با خودروی جلویی را رعایت نمایید. حتی اگر خودروی شما به سیستم ترمز ضد قفل مجهز است، در شرایط زیر فاصله‌ی ترمزی بیشتری را رعایت کنید:
  - رانندگی روی جاده های برفی یا سنگریزه ای
  - رانندگی با زنجیر چرخ
  - رانندگی بر روی سطوح نا صاف
- عملکرد ترمز ضد قفل به موقعیت‌هایی که ترمز به طور ناگهانی گرفته می‌شود محدود **ن**می‌شود. این سیستم ممکن است از قفل شدن چرخ‌ها هنگامی که از روی درب چاه ها، صفحات استیل راه، نشانگر های مسیر، یا هر سطح ناصاف دیگر جلوگیری به عمل آورد.
- هنگامی که سیستم ضد قفل در حال کار است، ممکن است ضربات روی پدال ترمز و لرزش بدنه‌ی خودرو و فرمان را احساس کنید. ممکن است حتی احساسی مشابه فشرده شدن مقاومت پدال داشته باشید

در چنین شرایطی تنها پدال ترمز را محکم به پایین فشار دهید. پدال را تلمبه نزنید، چرا که موجب کاهش کارایی ترمز می‌شود.

- هنگام راندن خودرو بلافاصله پس از روشن نمودن موتور، نویز عملکرد از قسمت موتور شنیده می‌شود و شوکی از پدال ترمز احساس می‌شود. این صدا و عملکرد عادی است که سیستم ترمز ضد قفل برای خود-بازبینی انجام می‌دهد و نشانه‌ی عیب سیستم نمی‌باشد.
- سیستم ضد قفل ترمز می‌تواند پس از اینکه خودرو به سرعت تقریباً ۱۰ کیلومتر در ساعت رسید استفاده شود؛ و هنگامی که خودرو تا سرعت ۵ کیلومتر در ساعت کاهش سرعت پیدا کند غیر فعال خواهد شد.

احتیاط!

- سیستم ترمز ضد قفل نمی‌تواند از **حادثه** جلوگیری کند. رعایت احتیاط‌های ایمنی و رانندگی با دقت بر عهده‌ی شما خواهد بود.
- برای جلوگیری از خرابی سیستم ضد قفل، اطمینان حاصل کنید که هر ۴ چرخ از یک اندازه و یک نوع باشند.
- دیفرانسیل لغزش محدود (LSD) پس از تولید بر روی خودروی خود نصب نکنید. سیستم ترمز ضد قفل ممکن است دیگر قادر به عملکرد مناسب نباشد.

کیان باتری

چراغ هشدار

نمایشگر هشدار نوع ۱

نمایشگر هشدار نوع ۲

اگر عیبی در سیستم وجود داشته باشد، چراغ هشدار ترمز ضد قفل روشن می‌شود و نمایشگر هشدار بر روی صفحه اعلان در نمایشگر چند منظوره ظاهر می‌شود.

در شرایط عادی، چراغ هشدار ترمز ضد قفل تنها هنگامی که سوئیچ استارت بر روی وضعیت "ON" است روشن می‌شود و چند ثانیه بعد محو می‌شود.

احتیاط!

- هر یک از موارد زیر نشان می‌دهند که ترمز ضد قفل عمل نمی‌کند و تنها سیستم ترمز استاندار کار خواهد کرد. (سیستم ترمز استاندارد به طور عادی عمل می‌کند) اگر این مسئله رخ دهد، پیشنهاد می‌شود که خودروی خود را در اسرع وقت معاینه نمایید.
  - هنگامی که سوئیچ استارت بر روی موقعیت "ON" است، چراغ‌های هشدار روشن نمی‌شوند و یا روشن مانده و خاموش نمی‌شوند.
  - چراغ‌های هشدار هنگام رانندگی روشن می‌شوند
  - نمایشگر هشدار هنگام رانندگی نمایش داده می‌شود.

کیان باتری

اگر نمایشگر / چراغ هشدار هنگام رانندگی روشن شوند

اگر تنها نمایشگر/چراغ هشدار ترمز ضد قفل روشن شود

از ترمز گرفتن سخت و سرعت بالای رانندگی خود داری نمایید. خودرو را در محلی امن پارک نمایید.

موتور را راه اندازی مجدد نموده و چک کنید که چراغ پس از چند دقیقه رانندگی محو شده باشد؛ اگر در حین رانندگی خاموش شود، مشکلی وجود نخواهد داشت.

در هر حال، نمایشگر/ چراغ هشدار ظاهر **ن**می‌شود، یا اگر هنگام رانندگی دوباره ظاهر شوند، پیشنهاد می‌کنیم خودروی خود را بازدید نمایید.

اگر نمایشگر/نشانگر هشدار ترمز ضد قفل و نمایشگر /نشانگر هشدار ترمز به طور همزمان روشن شوند.

چراغ هشدار

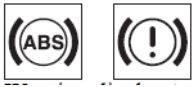

نمایشگر هشدار نوع ۱

نمایشگر هشدار نوع ۲

کاربرد توزیع نیروی ترمز عادی و ترمز ضد قفل ممکن است عمل نکند، لذا محکم ترمز گرفتن ممکن است خودرو را نا پایدار نماید.

از ترمز گیری سخت و رانندگی با سرعت بالا اجتناب کنید. خودرو را در محلی امن نگاه دارید و پیشنهاد می‌شود که خودرو را بازدید نمایید.

توجه

- چراغ هشدار ترمز ضد قفل و چراغ هشدار ترمز عادی به طور همزمان روشن می‌شوند و نمایشگر های هشدار متوالیا در صفحه‌ی اعلان نمایشگر چند منظوره نمایش داده می‌شوند.

کیان باتری

پس از رانندگی در جاده های یخ زده

پس از رانندگی در جاده های یخ زده، برف یا یخ باقیمانده بر اطراف چرخ‌ها را جدا نمایید. برای خودروهایی که به ترمز ضد قفل مجهزند مراقب باشید که به حسگر های سرعت چرخ‌ها (A) و یا کابل‌های موجود در هر چرخ آسیب نرسانید.

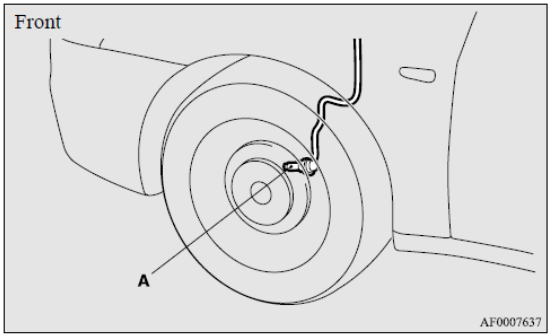

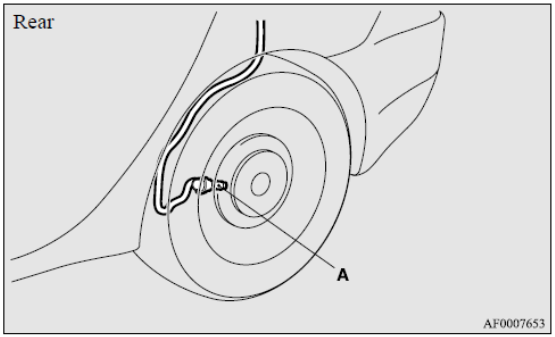

کیان باتری

سیستم فرمان کمکی

سیستم فرمان کمکی هنگام که موتور روشن است عمل می‌کند. این سیستم نیروی مورد نیاز برای چرخاندن فرمان را کاهش می‌دهد.

سیستم فرمان کمکی هنگامی که کمک برقی از دست برود قابلیت فرمانبری مکانیکی دارد. اگر کمک برقی بنا به هر دلیلی از دست برود، همچنان قادر به فرماندهی به خودرو خواهید بود ولی متوجه خواهید شد که نیروی بیشتری برای چرخاندن فرمان نیاز خواهید داشت. در این صورت، خودروی خود را توسط عاملیت مجاز **میتسوبیشی موتورز** معاینه نمایید.

هشدار!

- هنگامی که خودرو در حال حرکت است، موتور را خاموش نکنید. خاموش کردن موتور ممکن است چرخاندن فرمان خودرو را بسیار دشوار کند و احتمالاً به تصادف منجر شود.

سیستم فرمان کمکی هیدرولیکی (HPS)*

احتیاط!

- چرخ فرمان را در وضعیت کامل چرخیده در یک سمت رها نکنید. این کار باعث آسیب رسیدن به سیستم فرمان کمکی هیدرولیکی خواهد شد.

سیستم فرمان کمکی برقی (EPS)

توجه

- در هنگام چرخش‌های تمام کورس چرخ فرمان به یک سمت (برای مثال هنگام تلاش برای پارک کردن در محل پارک)، کاربری حفاظتی ممکن است فعال شود تا از زیاد گرم شدن سیستم فرمان کمکی هیدرولیکی جلوگیری کند. این کاربری به مرور باعث سخت شدن چرخش فرمان خواهد شد. در این حالت، برای مدتی، چرخاندن فرمان را محدود نمایید. هنگامی که سیستم خنک شد، فرمان به حالت عادی باز خواهد گشت.
- اگر هنگامی که خودرو متوقف است و چراغ جلو روشن است، فرمان را بچرخانید باعث کم نور شدن چراغ‌های جلو خواهد شد. این رفتار غیر عادی نیست و روشنایی اولیه‌ی چراغ‌های جلو پس از مدتی بازیابی خواهند شد.

کیان باتری

نمایشگر هشدار سیستم فرمان برقی

نوع ۱

نوع ۲

در صورتی که عیبی در سیستم وجود داشته باشد نمایشگر هشدار در صفحه اعلان در نمایشگر چند منظوره ظاهر خواهد شد.

احتیاط!

- اگر نمایشگر هشدار هنگامی که موتور روشن است ظاهر شد، خودرو را توسط عاملیت مجاز **میتسوبیشی موتورز** در اسرع وقت معاینه کنید. در این حالت ممکن است چرخاندن چرخ فرمان سخت‌تر شود.

کنترل پایداری فعال (ASC)

کنترل پایداری فعال (ASC)، کنترل کلی سیستم ترمز ضد قفل، کاربری کنترل اصطکاکی و کاربری کنترل پایداری را جهت کمک به حفظ کنترل خودرو و اصطکاک بر عهده می‌گیرد. لطفاً این بخش را به همراه صفحه‌ی مربوط به سیستم ترمز ضد قفل، کاربری کنترل اصطکاکی و کاربری کنترل پایداری مطالعه نمایید.

سیستم ترمز ضد قفل (ABS) ← صفحه ۴-۹۳

کاربری کنترل اصطکاکی ← صفحه ۴-۹۹

کاربری کنترل پایداری ← صفحه ۴-۹۹

احتیاط!

- بیش از اندازه بر روی قابلیت سیستم ASC تکیه نکنید. حتی سیستم ASC نیز نمی‌تواند قوانین فیزیک را برای خودروی شما نقض کنید.
  این سیستم مانند دیگر سیستم‌ها، محدودیت‌های دارد و نمی‌تواند اصطکاک و کنترل خودروی شما را در کلیه شرایط تأمین نماید. رانندگی بی احتیاط منجر به **حادثه** خواهد شد و راننده باید با هشیاری و دقت رانندگی نماید. همچنین راننده باید شرایط ترافیکی، محیطی و شرایط جاده را در نظر بگیرد.
- اطمینان حاصل کنید که از لاستیک‌هایی با اندازه و نوع یکسان برای هر ۴ چرخ استفاده می‌نمایید. در غیر اینصورت ممکن است سیستم ASC به خوبی عمل نکند.
- دیفرانسیل لغزش محدود را پس از تولید خودرو بر روی آن نصب نکنید. سیستم ASC ممکن است بعد از آن قادر به عملکرد صحیح نباشد.

کیان باتری

توجه:

- یک صدای عملکرد از محفظه‌ی موتور در مواقع زیر ممکن است شنیده شود. این صدا همزمان با چک کردن عملیات ASC شنیده می‌شود. در همان زمان، ممکن است در صورت فشردن پدال ترمز ضربه ای از سمت آن احساس کنید. این رفتار نشان‌دهنده‌ی عیب سیستم نمی‌باشد.
  - o هنگامی که سوئیچ استارت بر روی موقعیت "ON" قرار دارد.
  - o هنگامی که خودرو برای مدتی پس از روشن شدن موتور رانده می‌شود.
- هنگامی که ASC فعال است، ممکن است لرزش‌هایی در بدنه خودرو احساس و یا صدایی زوزه مانند از قسمت موتور شنیده شود.

این علایم نشان‌دهنده‌ی عملکرد عادی سیستم می‌باشد و نشان از عیب سیستم نیست.

- هنگامی که چراغ هشدار سیستم ترمز ضد قفل روشن می‌شود، سیستم ASC غیر فعال است.

کاربری کنترل اصطکاک

در سطوح لغزنده، کاربری کنترل اصطکاک از چرخش درجای بیش از حد چرخ‌ها جلوگیری می‌کند، که در نتیجه به خودرو برای شروع به حرکت از وضعیت متوقف کمک می‌کند. همچنین نیروی رانش و کارایی فرمان دادن کافی و در هنگامی که پدال گاز فشرده شده است را تأمین می‌کند.

احتیاط!

- هنگام راندن خودرو در جاده های برفی یا یخی، مطمئن شوید که از لاستیک‌های برف استفاده می‌کنید و یا در سرعت‌های متعادل حرکت می‌کنید.

کاربری کنترل پایداری

کاربری کنترل پایداری برای کمک به راننده برای حفظ کنترل خودرو در جاده های لغزنده و یا هنگام مانور های سریع فرمان کمک می‌کند؛ و این کار را با کنترل خروجی موتور و کنترل ترمز برای هر چرخ انجام می‌دهد.

توجه:

- کاربری کنترل پایداری در سرعت‌های تقریباً ۱۵ کیلومتر بر ساعت یا بیشتر عمل می‌کند.

کیان باتری

کلید «خاموشی ASC»

هنگامی که سوئیچ استارت بر روی موقعیت "ON" قرار دارد سیستم ASC به طور خودکار فعال می‌شود. می‌توانید سیستم را با فشردن دکمه‌ی «خاموشی ASC » برای ۳ ثانیه یا بیشتر غیر فعال نمایید.

هنگامی که ASC غیر فعال است، نمایشگر/نشان‌دهنده‌ی OFF روشن می‌شود. برای دوباره فعال کردن ASC، به طور لحظه ای کلید «خاموشی ASC» را فشار دهید؛ نمایشگر/نشان‌دهنده‌ی OFF خاموش می‌شود.

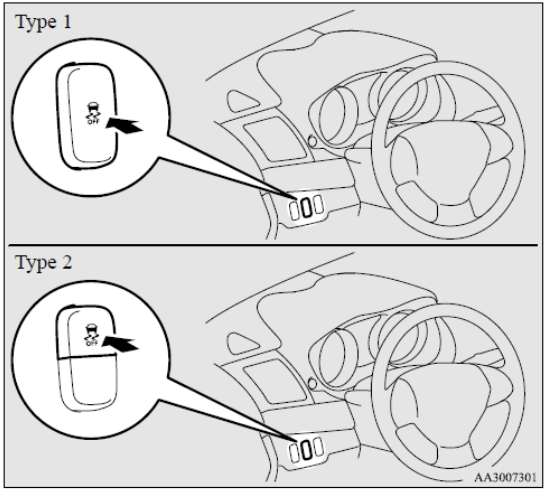

احتیاط!

- بنا به دلایل امنیتی، سوئیچ «خاموشی ASC » باید هنگامی استفاده شود که خودرو متوقف است.
- از روشن بودن سیستم ASC هنگام رانندگی در شرایط عادی اطمینان حاصل کنید.

توجه:

- هنگام خارج کردن خودرو از گل، شن یا برف تازه، فشردن پدال گاز ممکن است موجب افزایش سرعت موتور نشود. در چنین شرایطی، به طور موقت ASC را توسی کلید «خاموشی ASC» غیر فعال کنید تا خودرو را راحت‌تر بیرون بکشید.
- استفاده از کلید «خاموشی ASC» باعث خاموش شدن هر دوی کاربری کنترل پایداری و کاربری کنترل اصطکاک خواهد شد.
- اگر پس از خاموش کردن ASC دوباره کلید «خاموشی ASC» را فشار دهید، «کاربری حفاظتی عملکرد اشتباه» فعال شده و ASC را دوباره روشن خواهد نمود.

نمایشگر عملکرد ASC یا نمایشگر خاموشی ASC

نشان‌دهنده‌ی ASC / نمایشگر عملکرد ASC

نشان‌دهنده / نمایشگر هنگامی که ASC در حال عملکرد است چشمک میزند

نشان‌دهنده‌ی ASC خاموش / نمایشگر ASC خاموش

این نمایشگر/ نشان‌دهنده هنگامی که ASC خاموش شده است با سوئیچ «خاموشی ASC» روشن می‌شود

توجه:

- ترکیب موارد نشان داده شده در بالا بر حسب مدل خودرو تفاوت می‌کنند.

کیان باتری

احتیاط!

- هنگامی که نشان‌دهنده /نمایشگر چشمک می‌زند، ASC عمل می‌کند، که نشانه‌ی این است که جاده لغزنده بوده و یا چرخ‌های خودروی شما شروع به سر خوردن نموده‌اند. اگر چنین اتفاقی افتاد، آهسته تر و با شتاب کمتری حرکت نمایید.
- اگر دمای سیستم ترمز گیری به جهت ترمزگیری مداوم در سطح جاده‌ی لغزنده رو به افزایش بود، نشان‌دهنده /نمایشگر چشمک خواهد زد. برای جلوگیری از زیاد گرم شدن سیستم ترمزی، کاربری کنترل اصطکاکی به طور موقع به حالت تعلیق در می‌آید.
- کنترل موتور کاربری کنترل اصطکاک و عملکرد عادی ترمز تحت تأثیر قرار نخواهد گرفت. خودروی خود را در مکانی امن پارک نمایید. هنگامی که دمای سیستم ترمزگیری پایین آمد، نشان‌دهنده / نمایشگر خاموش خواهد شد و کاربری کنترل اصطکاکی دوباره فعال خواهد شد.

توجه

- نشان‌دهنده /نمایشگر ممکن است هنگامی که موتور روشن می‌شود نشان داده شود؛ و نشان می‌دهد که ولتاژ باطری به طور لحظه ای هنگامی که موتور روشن می‌شود، پایین می‌آید. این امر، در صورتی که بلافاصله علامت هشدار محو شود، نشان‌دهنده‌ی عیب سیستم نخواهد بود.

- هنگامی که لاستیک‌های فشرده‌ی یدکی بر روی خودرو سوار شده‌اند، قابلیت گیرایی لاستیک پایین‌تر می‌آید و باعث افزایش احتمال چشمک زدن نشان‌دهنده/نمایشگر می‌شود.
- نمایشگر هشدار ASC

اگر شرایط غیر عادی در سیستم مشاهده شد، نشان‌دهنده / نمایشگر روشن می‌شود.

نشان‌دهنده‌ی ASC

نشان‌دهنده‌ی ASC خاموش / نمایشگر خاموشی ASC

نمایشگر هشدار نوع ۱

نمایشگر هشدار نوع ۲

توجه:

- ترکیب موارد نشان داده شده بر روی نمایشگر بر حسب مدل خودرو تغییر می‌کند.

کیان باتری

احتیاط!

- سیستم ممکن است عیب پیدا نماید

خودرو را در محلی مناسب پارک کرده و موتور را خاموش نمایید. موتور را راه اندازی مجدد کرده و چک کنید که نمایشگر / نشان‌دهنده محو شده باشند. اگر محو شده‌اند هیچ شرایط غیر عادی‌ای وجود ندارد. اگر محو نشده و یا پی در پی ظاهر می‌شوند لازم نیست تا خودرو را بلافاصله متوقف کنید، ولی پیشنهاد می‌شود که خودرو را معاینه نمایید.

یدک کشی

احتیاط!

- هنگام یدک کشی خودرو تنها با دو چرخ جلو یا فقط با جدا کردن چرخ‌های عقب از زمین، سوئیچ استارت را بر روی وضعیت "ON" قرار ندهید. قرار دادن سوئیچ استارت بر روی وضعیت "ON" می‌تواند باعث فعال شدن ASC شود که منجر به وقوع **حادثه** خواهد شد.

توجه شود که روش یدک کشی مناسب به نوع جعبه دنده، و تنظیمات رانندگی خودرو دارد.

برای جزئیات به «یدک کشی» در صفحه ۶-۳۸ مراجعه شود.

کروز کنترل

کروز کنترل یک سیستم کنترل سرعت خودکار است که سرعت را تنظیم می‌کند؛ و می‌تواند در سرعت‌های حدود ۴۰ تا ۲۰۰ کیلومتر بر ساعت فعال شود.

احتیاط!

- هنگامی که می‌خواهید در یک سرعت تنظیم شده رانندگی کنید، حالت کروز کنترل را برای امنیت خاموش کنید.
- از کروز کنترل هنگامی که شرایط رانندگی به شما اجازه‌ی ماندن در یک سرعت را نمی‌دهند استفاده نکنید. مانند هنگامی که در ترافیک سنگین هستید یا در جاده های بادخیز، یخ زده، برفی، خیس، لغزنده و یا در جاده با شیب تند سر پایینی رانندگی می‌کنید.
- در خودروهای با جعبه دنده دستی M/T اهرم تعویض دنده را در حالتی که در سرعت تنظیم شده بدون فشردن پدال کلاچ رانندگی می‌کنید در موقعیت "N" (خلاص) قرار ندهید. موتور با سرعت بسیار بالا خواهد رفت و ممکن است به آن آسیب برسد.

توجه:

- کروز کنترل قادر نخواهد بود سرعت را در مسیرهای سربالایی و سرپایینی تنظیم و نگاه دارد نماید.
- سرعت شما ممکن است در سر بالایی کاهش یابد. می‌توانید از پدال گاز برای ماندن در سرعت تنظیم شده استفاده نمایید.

کیان باتری

- سرعت شما ممکن است در سرپایینی از سرعت تنظیم شده بیشتر شود. در این حالت می‌توانید با ترمزگیری به سرعت تنظیم شده برسید. در نتیجه سرعت تنظیم شده رانندگی غیر فعال خواهد شد.

کلید های کروز کنترل

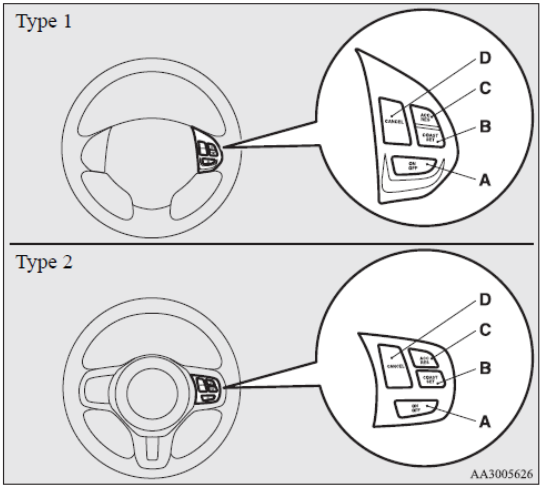

A – کلید «روشن و خاموش»

برای خاموش و روشن کردن کروز کنترل

B – کلید " COAST SET"

برای کاهش سرعت تنظیم شده و تنظیم سرعت دلخواه

C – کلید "ACC RES"

برای افزایش سرعت تنظیم شده و بازگشت به سرعت اصلی

D – کلید «لغو»

برای غیر فعال نمودن سرعت رانندگی تنظیم شده

توجه:

- هنگام فشردن سوییچ‌های کروز کنترل، سوئیچ‌ها را به درستی فشار دهید. اگر دو سوئیچ از کروز کنترل یا بیشتر به طور همزمان فشرده شوند، رانندگی در سرعت تنظیم شده به طور خودکار غیر فعال شود

کیان باتری

فعال سازی

۱. در حالی که سوئیچ استارت بر موقعیت "ON" قرار دارد، سوئیچ «خاموش روشن» (A) را فشار دهید تا کروز کنترل روشن شود. چراغ نشان‌دهنده‌ی " CRUISE" در صفحه‌ی داشبورد روشن می‌شود.

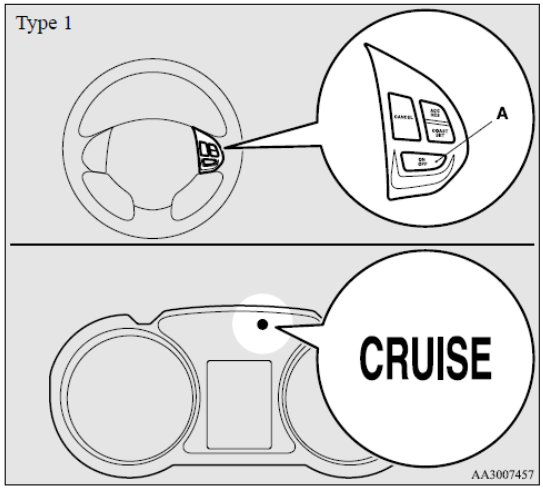

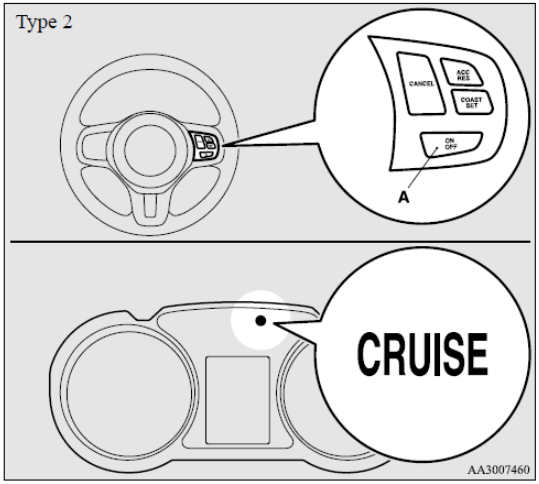

توجه

- اگر هنگامی که سوئیچ استارت بر روی وضعیت «قفل» یا "ACC" است کروز کنترل روشن باشد، این حالت به طور خودکار دفعه بعدی که موتور را روشن می‌کنید روشن خواهد بود.
- اگر ولتاژ باطری کافی نباشد، اطلاعات حافظه برای کروز کنترل ممکن است پاک شود. در نتیجه، چراغ نشان‌دهنده " CRUISE" ممکن است هنگام روشن نمودن موتور، روشن نشود.

اگر چنین اتفاقی رخ داد، سوئیچ «روشن و خاموش» را یک‌بار دیگر فشار دهید تا کروز کنترل روشن شود.

کیان باتری

۲. مطمئن شوید که حالت کنترلی کلاچ دوقلوی SST در حالت «عادی» تنظیم شده است (در خودروهای با کلاچ دوقلوی SST)
رجوع شود به «حالت کنترل کلاچ دوقلوی SST» در صفحه‌ی ۴-۶۶

توجه:

- سرعت CRUISE نمی‌تواند هنگامی که حالت کنترل کلاچ دوقلوی SST بر روی حالت «**اسپورت**» تنظیم است فعال شود.

۳. برای رسیدن به سرعت دلخواه، سرعت را کم و زیاد نمایید، سپس سوئیچ " COAST SET" (B) را هنگامی که چراغ نشان‌دهنده‌ی " CRUISE" روشن است فشار داده و رها کنید. سپس دستگاه سرعت دلخواه را حفظ خواهد نمود.

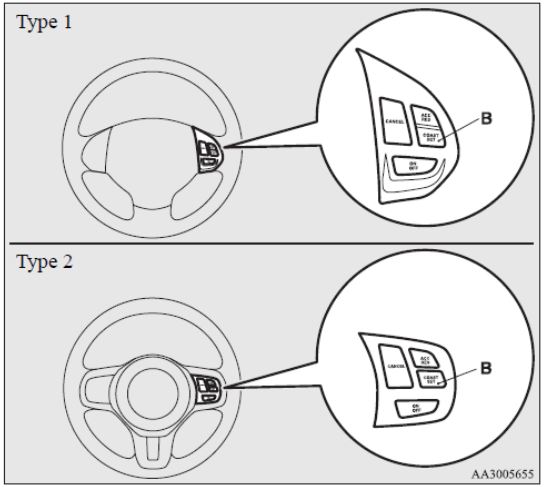

توجه:

- هنگامی که سوئیچ " COAST SET" رها می‌شود سرعت خودرو تنظیم خواهد شد.

کیان باتری

افزایش سرعت تنظیم شده

دو را ه برای افزایش سرعت تنظیم شده وجود دارد

سوئیچ " ACC RES"

هنگامی که در سرعت تنظیم شده هستید، سوئیچ " ACC RES" (C) را فشرده و نگاه دارید و سرعت شما سپس به طور تدریجی افزایش خواهد یافت.

هنگامی که به سرعت دلخواه رسیدید، سوئیچ را رها کنید. سرعت CRUISE جدید تنظیم شده است.

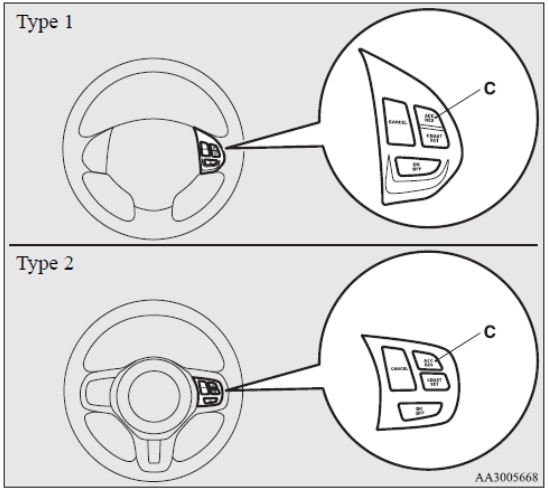

برای افزایش سرعت در مقادیر کم، سوئیچ "ACC RES " را برای کمتر از ۱ ثانیه فشرده و رها کنید.

هر بار که سوئیچ " ACC RES" را می‌فشارید، خودروی شما تقریباً ۱,۶ کیلومتر در ساعت سریع‌تر می‌رود.

پدال سرعت

هنگام رانندگی در سرعت تنظیم شده، از پدال سرعت برای دستیابی به سرعت دلخواه خود استفاده نموده و سپس سوئیچ " COAST SET" (B) را فشار دهید تا سرعت CRUISE دلخواه تنظیم شود.

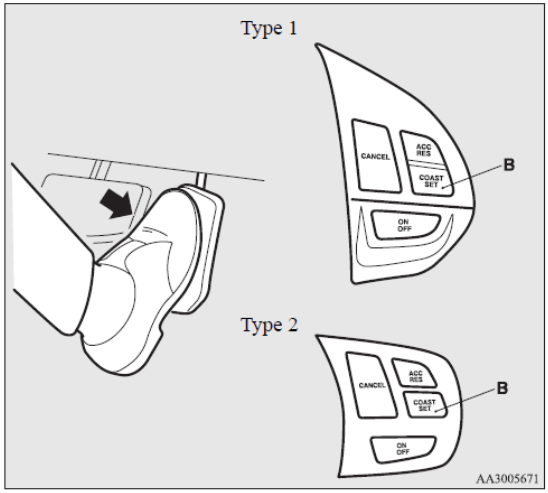

کیان باتری

کاهش سرعت تنظیم شده

دو راه برای کاهش سرعت تنظیم شده وجود دارد.

سوئیچ " COAST SET"

سوئیچ " COAST SET" (B) را در هنگام رانندگی در سرعت تنظیم شده فشرده و نگاه دارید، سرعت شما به مرور کاهش می‌یابد. هنگامی که به سرعت دلخواه دست پیدا کردید، سوئیچ را رها کنید. سرعت CRUISE جدید تنظیم شده است.

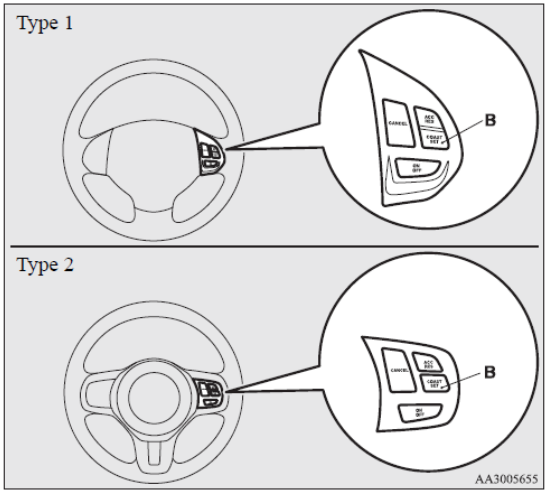

برای کاهش سرعت در مقادیر کم، سوئیچ " COAST SET " را برای کمتر از یک ثانیه فشرده و رها کنید.

هر بار که سوئیچ " COAST SET" را می‌فشارید، خودروی شما به مقدار حدود ۱٫۶ کیلومتر در ساعت کاهش سرعت پیدا می‌کند.

پدال ترمز

هنگام رانندگی در سرعت تنظیم شده، از پدال ترمز استفاده نمایید، که حالت کروز کنترل را از عملکرد خارج می‌کند، سپس سوئیچ " COAST SET" (B) را فشرده و به طور آنی رها نمایید تا سرعت جدید دلخواه CRUISE تنظیم شود.

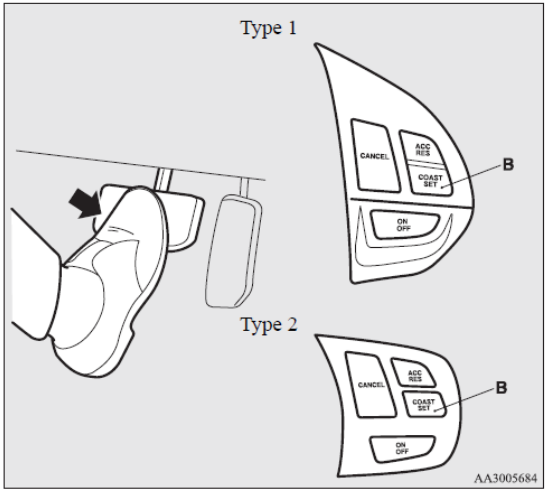

کاهش یا افزایش موقتی سرعت

افزایش موقتی سرعت

پدال سرعت را به طور عادی فشار دهید. هنگامی که پدال را رها می‌کنید، به سرعت تنظیم شده باز خواهید گشت.

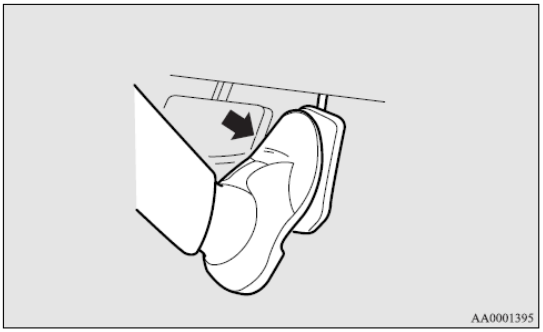

توجه:

- در برخی شرایط رانندگی، رانندگی در سرعت تنظیم ممکن است غیر فعال شده باشد. اگر چنین اتفاقی افتاد به «فعال سازی» در صفحه‌ی ۴-۱۰۴ مراجعه نموده و روش گفته شده را تکرار نمایید.

کاهش موقتی سرعت

برای کاهش سرعت پدال ترمز را فشار دهید. برای بازگشت به سرعت تنظیم قبلی، سوئیچ " ACC RES " (C) را فشار دهید.

به «بازیابی سرعت تنظیم» در صفحه‌ی ۴-۱۱۰ مراجعه کنید.

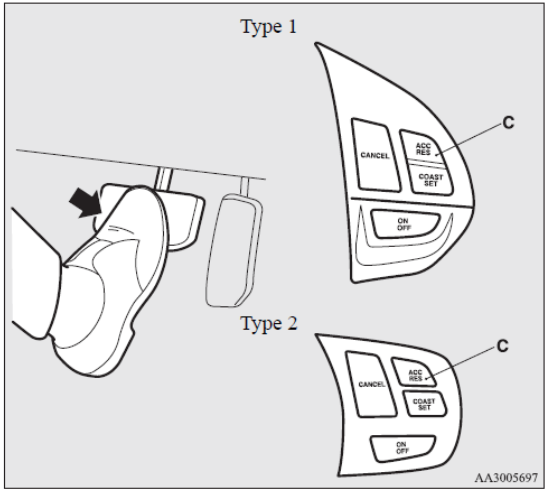

غیرفعالسازی

رانندگی در سرعت تنظیم شده می‌تواند بصورت زیر غیر فعال شود:

- سوئیچ «خاموش/ روشن» (A) را فشار دهید (حالت کروز کنترل خاموش خواهد شد)
- سوئیچ «لغو» (D) را فشار دهید
- پدال ترمز را فشار دهید

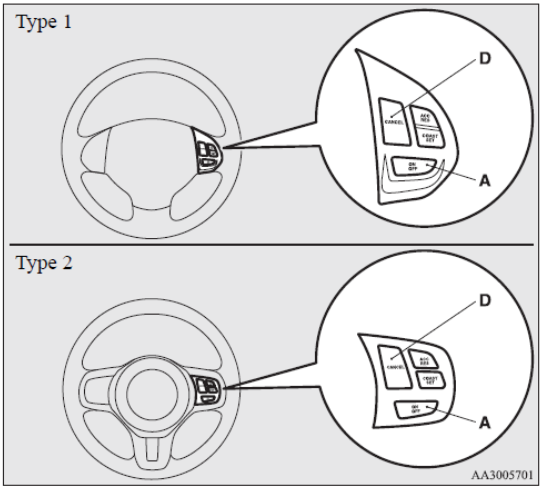

رانندگی در سرعت تنظیم شده به طور خودکار به این روش‌ها غیر فعال می‌شود.

- هنگامی که پدال کلاچ فشرده شود (در خودروهایی با جعبه دنده دستی M/T)
- هنگامی که سرعت تا ۱۵ کیلومتر بر ساعت و یا پایین‌تر از سرعت تنظیم شده به علت سر بالایی کاهش یابد
- هنگامی که سرعت تا ۴۰ کیلومتر بر ساعت یا کمتر کاهش می‌یابد.
- هنگامی که حالت کنترلی کلاچ دوقلوی SST بر روی حالت «**اسپورت**» تنظیم شده است (در خودروهای با کلاچ دوقلوی SST)
- هنگامی که کنترل پایداری فعال (ASC) در حال عملکرد باشد. (در صورت وجود) رجوع شود به «کنترل پایداری فعال (ASC) » در صفحه‌ی ۴-۹۸

هشدار!

- در خودروهای با جعبه دنده‌ی CVT و یا کلاچ دوقلوی SST، اگرچه رانندگی در سرعت تنظیم هنگامی که تعویض دنده به موقعیت "N" (خلاص) انجام می‌گیرد غیر فعال می‌شود، هرگز اهرم انتخاب (جعبه دنده‌ی CVT) یا اهرم تعویض دنده (کلاچ دوقلوی SST) را در موقعیت (خلاص) "N" هنگام رانندگی قرار ندهید.
ممکن است در این حالت ترمز موتور نداشته باشید و منجر به **حادثه ای** جدی شود.

کیان باتری

همچنین، رانندگی در سرعت تنظیم شده ممکن است به شکل زیر غیر فعال شود:

- هنگامی که سرعت موتور افزایش می‌یابد و به ناحیه قرمز دور موتور نزدیک می‌شود (ناحیه قرمز رنگ در نشان‌دهنده‌ی دور موتور)

احتیاط!

- هنگامی که رانندگی در سرعت تنظیم به طور خودکار در هر موقعیتی بجز موارد قید شده در بالا غیر فعال است، ممکن است عیبی در سیستم رخ داده باشد.
  سوئیچ «روشن /خاموش» را برای خاموش کردن کروز کنترل فشار دهید و خودروی خود را توسط عاملیت مجاز **میتسوبیشی موتورز** معاینه نمایید.

بازیابی سرعت تنظیم

اگر رانندگی در سرعت تنظیم توسط شرایط توصیف شده در «غیرفعالسازی» در صفحه‌ی ۴-۱۹ غیر فعال شده باشد، می‌توانید سرعت تنظیم شده‌ی قبلی را، با فشردن سوئیچ "ACC RES" (C) هنگامی که در سرعت ۴۰ کیلومتر در ساعت یا بیشتر رانندگی می‌کنید، بازیابی کنید.

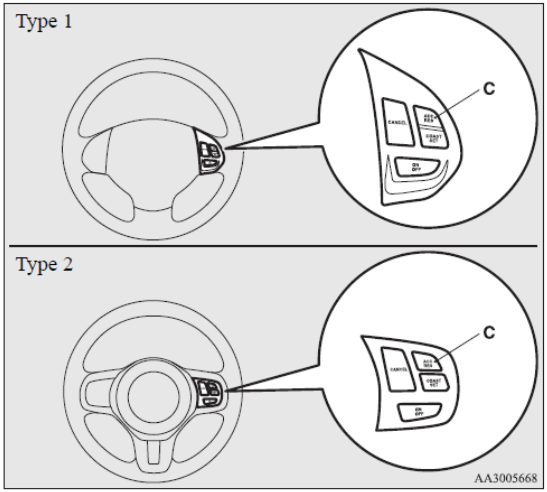

کیان باتری

تحت هر یک از شرایط زیر، استفاده از سوئیچ اجازه‌ی بازیابی سرعت تنظیم قبلی را به شما نمی‌دهد. در این اقدامات مربوط به تنظیم سرعت را تکرار کنید.

- سوئیچ «روشن خاموش» فشرده شده است
- سوئیچ استارت خاموش است
- چراغ نشان‌دهنده‌ی "CRUISE" خاموش است

سیستم حسگر دنده عقب

این سیستم هنگامی که خودرو را به عقب می‌رانید عمل می‌کند و از حسگرهای عقب و گوشه برای شناسایی مانع استفاده می‌کند و از صفحه‌ی اعلان در نمایشگر چند منظوره و صدای بوق هشدار استفاده می‌کند تا فاصله‌ی حدودی تا مانع را به شما اطلاع دهد.

احتیاط!

- سیستم حسگر عقب رو به شما برای تخمین فاصله میان خودرو و مانع موجود در عقب خودرو کمک می‌کند. این سیستم محدودیت‌هایی را در مناطق و اشیاء قابل شناسایی دارد و ممکن است برخی اشیا را بخوبی تشخیص ندهید. در نتیجه، به قابلیت سیستم حسگر عقب رو بیش از اندازه تکیه نکنید، و خودرو را با دقت و طوری برانید که گویی از این سیستم استفاده نمی‌کنید.
- از چک کردن محیط اطراف با چشم اطمینان حاصل کنید تا امنیت حاصل شود. خودرو را تنها با تکیه بر سیستم حسگر عقب رو نرانید.

کیان باتری

ناحیه های شناسایی موانع

نواحی شناسایی حسگر های عقب و گوشه به تعداد نشان داده شده در شکل محدود می‌شوند. بعلاوه حسگر ها قابلیت شناسایی اشیاء نازک و کوچک و یا اشیاء نزدیک به سپر عقب را ندارند. در نتیجه اطمینان حاصل کنید که محیط اطراف را در حین رانندگی ایمن چک کرده‌اید.

مکان حسگر عقب و گوشه

دو حسگر گوشه (A) در گوشه های سپر عقب، و دو حسگر عقب (B) در مرکز سپر عقب قرار دارد.

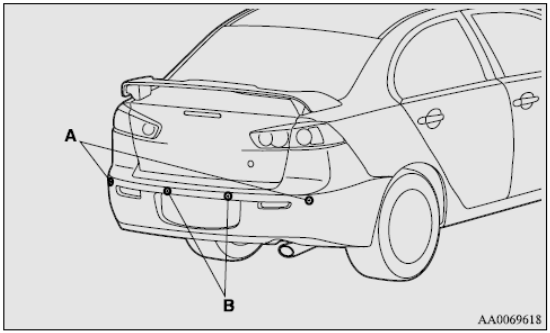

مناطق شناسایی سیستم حسگر عقب رو

بسته به اینکه خودرو به میله یدک کشی مجهز باشد، می‌توانید سیستم حسگر عقب رو را میان حالت استاندارد و حالت میله یدک تغییر دهید. حالت میله یدک سیستم را طوری تغییر می‌دهد که مناطق نصب میله یدک را از نواحی قابل شناسایی خارج نماید.

خودروهای فاقد میله یدک

مناطق تشخیص مابین تقریباً ۶۰ سانتیمتری (A) حسگرهای گوشه، ۱۵۰ سانتیمتری (B) حسگر های عقب، و ۶۰ سانتیمتری (C) از سطح زمین و جدای ناحیه‌ی ۱۰ سانتیمتری (D) از سطح زمین می‌باشد.

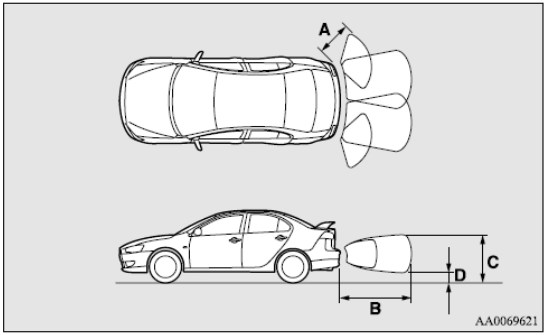

کیان باتری

خودروهای دارای میله یدک

مناطق تشخیص مابین تقریباً ۶۰ سانتیمتری (A) حسگرهای گوشه، ۱۵۰ سانتیمتری (B) حسگر های عقب، و ۶۰ سانتیمتری (C) از سطح زمین و جدای ناحیه‌ی ۱۰ سانتیمتری (D) از سطح زمین می‌باشد. ناحیه غیر قابل تشخیص (E) در فاصله ۲۰ سانتیمتری (F) از سپر هستند.

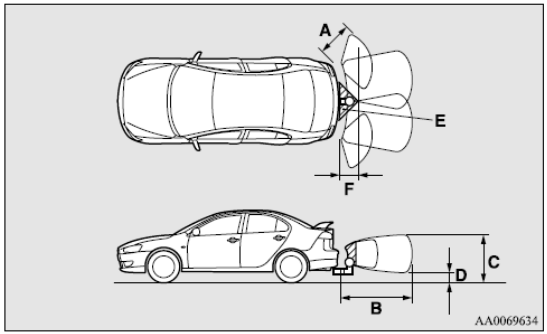

توجه:

- اگر سپر عقب در معرض ضربه قرار گیرد، حسگر های عقب و گوشه خراب شده و جلوی عملکرد صحیح سیستم را می‌گیرند. خودرو را توسط عاملیت مجاز **میتسوبیشی موتورز** معاینه نمایید.
- حسگر ها اشیای قرار گرفته در ناحیه‌ی درست زیر یا نزدیک سپر را تشخیص نمی‌دهند. اگر ارتفاع یک شی پایین‌تر از محل نصب حسگر های گوشه یا عقب باشد، ممکن است حسگر ها مانع را علیرغم تشخیص اولیه آن، تشخیص نخواهد داد.

کیان باتری

برای اطلاعات در زمینه‌ی چگونگی تغییر نواحی تشخیص، لطفاً به «تغییر مناطق تشخیص» صفحه‌ی ۴-۱۱۶ مراجعه کنید.

احتیاط!

- سیستم حسگر عقب رو ممکن است تحت شرایط زیر بخوبی عمل نکند:
  - حسگر ها و یا محیط اطراف توسط یخ، برف یا گل پوشانده شده باشد.
  - حسگر ها یخ زده باشند
  - سیستم، نویزهایی از دیگر منابع دریافت کند (بوق سایر خودروها، موتورسیکلت، ترمزها، رادیو ها، صدای باران، پاشیده شدن آب، حرکت لاستیک و ...)
  - حسگر ها بیش از حد سرد یا گرم شده باشند (هنگامی که خودرو برای مدت طولانی تحت شرایط تشعشع آفتاب یا هوای سرد قرار گرفته باشد)
  - خودرو تا حد زیادی کج شده باشد
  - خودرو بر روی جاده ای بد قرار داشته باشد (با سطحی پر پستی بلندی، سنگریزه، سراشیبی یا پر علف)
  - خودرو بیش از حد به مانع نزدیک شده
  - حسگر ها و یا محیط توسط دست پوشانده شده و یا برچسب یا وسایلی به آن نصب شده است.
- سیستم حسگر عقب رو در این شرایط بخوبی عمل نمی‌کند:
  - اشیایی که باریک هستند، مثل تور سیمی یا طناب
  - اشیایی که امواج صوتی را جذب می‌کنند، مانند برف
  - اشیایی که اشکالی با زوایای تیز دارند
  - اشیایی که سطوحی صاف دارند، مثل شیشه
  - اشیایی که خیلی پایین هستند، مثل سنگ جدول

توجه

- صدای هشدار ممکن است از صداهای عادی هشدار هنگامی که سیستم حسگر عقب رو در حال دریافت نویز از منابع دیگری است خفیف‌تر باشد، ولی این نشانه‌ی عیب نیست. صدای هشدار متوقف می‌شود و هنگامی که نویز دریافت نشود، سیستم به عملکرد عادی خود بازمی‌گردد.

کیان باتری

نحوه عملکرد

برای کار کردن با سیستم، اهرم تعویض دنده یا اهرم انتخاب را بر روی موقعیت "R" مادامی که سوئیچ استارت بر روی وضعیت "ON" است قرار دهید. هنگامی که سیستم حسگر عقب رو در حال کار است، چراغ نشان‌دهنده‌ی عملکرد سیستم حسگر عقب رو (A) روشن خواهد شد. برای توقف عملکرد، سوئیچ "SONAR" را فشار دهید؛ چراغ نشان‌دهنده‌ی عملکرد سیستم حسگر عقب رو (A) خاموش خواهد شد.

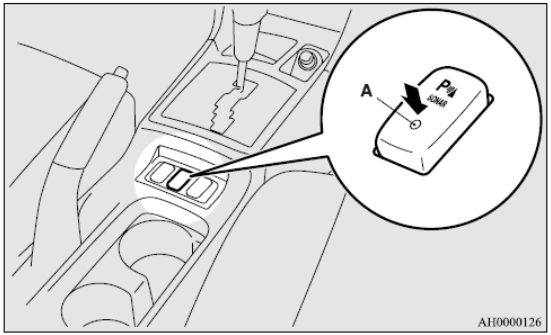

توجه:

- سیستم حسگر عقب رو تنها هنگامی که اهرم تعویض دنده یا هرم انتخاب در موقعیت "R" است می‌تواند توسط سوئیچ "SONAR" به کار انداخته و یا از کار انداخته شود.

هشدار برای موانع

اگر مانعی پشت خودرو باشد، یک هشدار به همراه صدای بوق هشدار، نمایشگر/نشان‌دهنده‌ی صفحه اعلان بر روی نمایشگر /نشان‌دهنده‌ی چند منظوره.

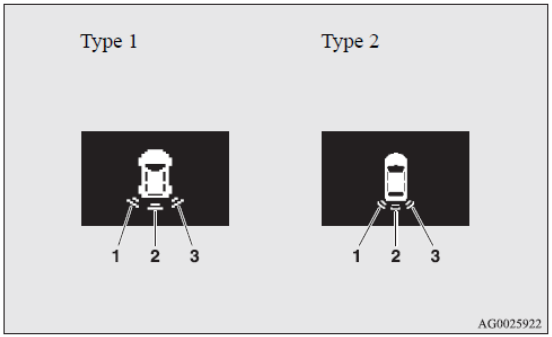

۱. حسگر گوشه (چپ)
۲. حسگر عقب
۳. حسگر گوشه (راست)

حسگر گوشه:

فاصله خودرو تا مانع	چرخه‌ی نمایشگر هشدار/صدا
حدود ۶۰ تا ۴۰ سانتیمتر	پی در پی
حدود ۴۰ تا ۲۰ سانتیمتر	پی در پی سریع
مابین ۲۰ سانتیمتر	پیوسته

کیان باتری

حسگر عقب: (خودروهای فاقد میله یدک)

فاصله خودرو تا مانع	چرخه‌ی نمایشگر هشدار/صدا
حدود ۸۰ تا ۱۵۰ سانتیمتر	پی در پی
حدود ۴۰ تا ۸۰ سانتیمتر	پی در پی سریع
مابین ۴۰ سانتیمتر	پیوسته

حسگر عقب (خودروهای دارای میله یدک)

فاصله خودرو تا مانع	چرخه‌ی نمایشگر هشدار/صدا
حدود ۱۰۰ تا ۱۵۰ سانتیمتر	پی در پی
حدود ۶۰ تا ۱۰۰ سانتیمتر	پی در پی سریع
مابین ۶۰ سانتیمتر	پیوسته

احتیاط!

- فواصل داده شده تنها برای مرجع داده شده‌اند، و خطا به دلیل فاکتورهای مختلفی رخ می‌دهد از جمله، مانند دما، بخار، شکل موانع.

توجه:

- هنگامی که حسگر ها موانع مختلفی را به طور همزمان تشخیص می‌دهند، صفحه اعلان در نمایشگر چند منظوره، راستای موانعی که هر یک از حسگر ها تشخیص داده است را نشان می‌دهد، در هر حال موانع نزدیک‌تر نسبت به دیگر موانع تشخیص داده شده اولویت دارند، و صدای بوق هشدار نزدیک بودن موانع را به شما اطلاع می‌دهد.

تغییر مناطق شناسایی

مناطق قابل شناسایی به اینصورت قابل تغییر هستند:

خودروهای دارای میله یدک

هنگامی که عملکرد سیستم توسط سوئیچ " SONAR" متوقف شد، سوئیچ "SONAR" را برای ۳ ثانیه یا بیشتر فشار دهید و رها کنید. دو بار بوق هشدار شنیده می‌شود که تغییر یافتن مناطق شناسایی را نشان می‌دهد.

خودروهای فاقد میله یدک

هنگامی که عملکرد سیستم با سوئیچ "SONAR" متوقف شد، سوئیچ "SONAR" را برای ۳ ثانیه یا بیشتر فشار دهید و نگاه دارید. بوق هشدار یک‌بار شنیده می‌شود که نشان‌دهنده‌ی تغییر یافتن منطقه‌ی شناسایی است.

کیان باتری

توجه:

- منطقه شناسایی اگر سوئیچ "SONAR " را برای ۱۰ ثانیه یا بیشتر نگاه دارید، تغییر نخواهد کرد.
- پس از فشردن سوئیچ " SONAR"، عملکرد سیستم حسگر عقب رو، مطابق با تنظیمات منطقه شناسایی تفاوت خواهد کرد.
  - o تنظیمات هنگامی که مجهز به میله یدک نباشد

    هنگامی که اهرم تعویض دنده یا اهرم انتخاب در وضعیت "R" قرار می‌گیرد، سیستم حسگر عقب رو حتی اگر عملکرد حسگر گوشه توسط سوئیچ "SONAR" متوقف شده باشد نیز کار خواهد نمود.
  - o تنظیمات هنگامی که مجهز به میل یدک باشد

    هنگامی که عملکرد سیستم حسگر عقب رو توسط فشرده شدن سوئیچ "SONAR" متوقف شده باشد، سیستم حسگر عقب رو تا زمانی که موتور متوقف شود کار نخواهد کرد حتی اگر اهرم تعویض دنده یا اهرم انتخاب در وضعیت "R" قرار بگیرد.

    برای بازیابی عملکرد سیستم حسگر عقب رو، سوئیچ "SONAR" را فشرده و یا موتور را متوقف و بازراه‌اندازی نمایید، و سپس اهرم تعویض دنده یا اهرم انتخاب را در وضعیت "R" قرار دهید.

نمایشگر هشدار سیستم حسگر عقب رو

در شرایطی که عیبی در سیستم حسگر عقب رو وجود داشته باشد، نمایشگر به دلیل عیب حسگر چشمک زده و صدای بوق هشدار برای ۵ ثانیه شنیده می‌شود. حتی بعد از اینکه صدا متوقف شد، نمایشگر به چشمک زدن ادامه خواهد داد تا زمانی که سیستم به حالت عادی بازگردد. خودرو را توسط عاملیت مجاز **میتسوبیشی موتورز** معاینه نمایید.

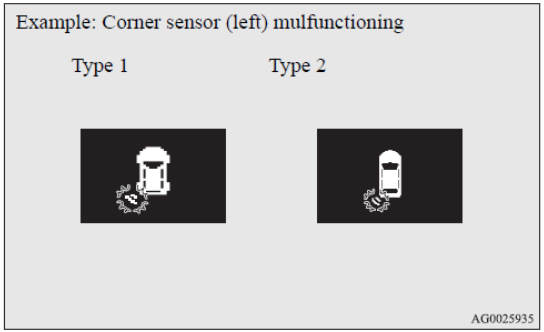

کیان باتری

دوربین دید عقب

دوربین دید عقب یک سیستم است که دید عقب خودرو را بر روی صفحه‌ی سیستم چند رسانه ای میتسوبیشی (MMCS) و یا DISPLAY AUDIO نمایش می‌دهد.

احتیاط!

- دوربین دید عقب یک سیستم کمکی است که به راننده در بازبینی موانع پشت خودرو کمک می‌کند. محدوده دید این سیستم محدود است، لذا نباید بیش از حد به این سیستم تکیه نمود. لطفاً با دقت و طوری برانید که دوربین دید عقب در خودرو وجود نداشته است.
- اطمینان حاصل کنید که امنیت اطراف خودرو را به طور بصری بازدید نموده‌اید. به طور کامل بر دید دوربین عقب تکیه نکنید.

محدوده‌ی دید دوربین دید عقب

محدوده دید دوربین دید عقب به محدوده های نشان داده شده در شکل محدود می‌شود. این دوربین قادر به نشان دادن دو طرف و قسمت پایینی سپر عقب و غیره نمی‌باشد.

هنگام دنده عقب رفتن، اطمینان حاصل کنید که اطراف خودرو را بازدید بصری نموده‌اید.

مکان قرار گیری دوربین دید عقب

دوربین دید عقب (A) روی درب صندوق عقب نصب شده است.

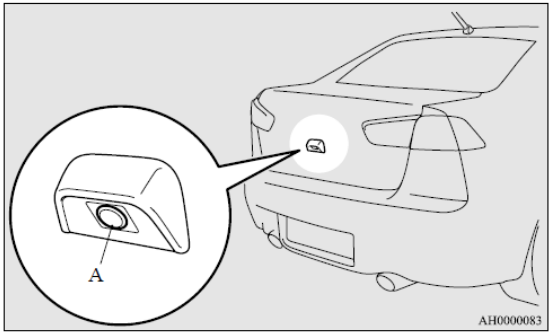

کیان باتری

محدوده‌ی دید دوربین دید عقب

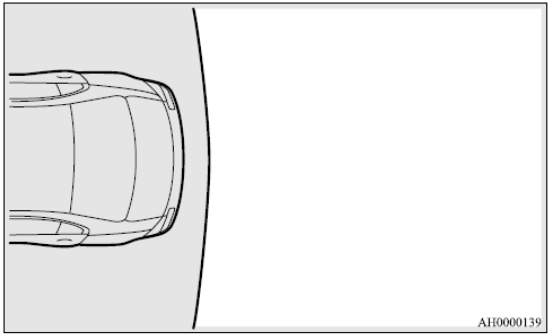

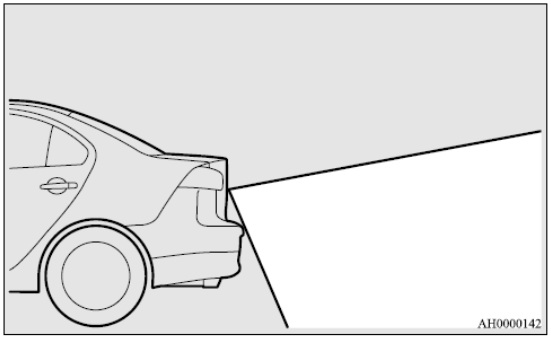

نحوه استفاده از دوربین دید عقب

هنگامی که اهرم تعویض دنده و یا اهرم انتخاب را در وضعیت "R"، در حالی که سوئیچ استارت در موقعیت "ON" است قرار می‌دهید، دید عقب خودرو به طور خودکار بر روی صفحه‌ی سیستم چند رسانه ای میتسوبیشی (MMCS) و یا DISPLAY AUDIO(سمعی بصری) نمایش داده می‌شود. هنگامی که اهرم تعویض دنده یا اهرم انتخاب را بر روی هر موقعیت دیگری قرار دهید، صفحه به حالت اصلی خود باز می‌گردد.

احتیاط!

- دوربین دید عقب لنز های خاصی دارد که باعث می‌شود اشیای نشان داده شده در صفحه به نظر نزدیک‌تر یا خیلی دورتر از حالت واقعی‌شان مشاهده شوند.

کیان باتری

توجه:

- از آنجایی که دوربین دید عقب لنزهای خاصی دارد، خطوط روی زمین میان فضاهای پارک موازی بنظر نمی‌رسند.
- در شرایط زیر، نشان‌دهنده‌ی صفحه ممکن است به سختی دیده شود. این حالت غیر عادی نیست:
  - o نور کم (هنگام شب)
  - o هنگامی که نور خورشید یا نور حاصل از چراغ‌های جلوی خودروها مستقیماً به لنز بر خورد می‌کند
- اگر دوربین داغ شده و سپس توسط باران یا شستشوی خودرو خنک شود، لنز ها بخار می‌گیرند. این پدیده نشان‌دهنده‌ی عیب نمی‌باشد.
- امکان دیده شدن کامل موانع هنگامی که لنز کثیف است وجود ندارد. اگر لنز ها توسط قطرات آب، برف، گل یا روغن آلوده شوند، آلودگی را پاک نمایید و مواظب باشید که بر روی لنز ها خراش ایجاد نکنید.
- لطفاً احتیاط‌های زیر را در نظر داشته باشید. بی توجهی به این موارد باعث ایجاد عیب در دوربین خواهد شد.
  - o دوربین را تحت ضربه فیزیکی قرار ندهید
  - o به دوربین واکس نزنید
  - o آب جوش به دوربین نپاشید
  - o دوربین را باز نکنید

خطوط مرجع بر روی صفحه

خطوط مرجع و سطح سپر عقب (A) بر روی صفحه نمایش داده می‌شوند.

- خط قرمز (B) تقریباً ۵۰ سانتیمتر پشت سپر عقب می‌باشد
- دو خط سبز (C) تقریباً ۲۰ سانتیمتر خارج بدنه‌ی خودرو را نشان می‌دهند
- خطوط کوتاه جانبی (۱ تا ۳) فواصل از سپر عقب را نشان می‌دهند.

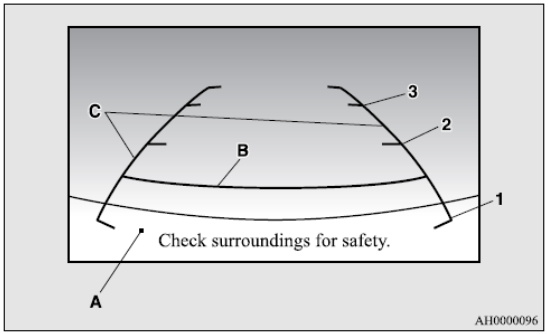

۱. تقریباً روی گوشه‌ی عقبی سپر عقب
۲. تقریباً ۱۰۰ سانتیمتری
۳. تقریباً ۲۰۰ سانتیمتری

کیان باتری

حمل بار

توجه :

- هنگامی که خودرو به علت حضور سرنشین، وزن و قرار گیری اثاثیه و یا شرایط سطح جاده، کمی کج می‌شود، خطوط نشان داده شده در صفحه دوربین دید - عقب به درستی بر روی جاده منطبق نمی‌شوند.

خطوط مرجع برای فاصله و عرض خودرو بر اساس سطح جاده‌ی مسطح و صاف نمایش داده شده‌اند. در موارد زیر اشیای نشان داده شده در صفحه بسیار دورتر از آنچه در واقعیت هستند نمایش داده می‌شوند:

o هنگامی که عقب خودرو به واسطه‌ی وزن سرنشینان و اثاثیه به پایین آمده باشد.

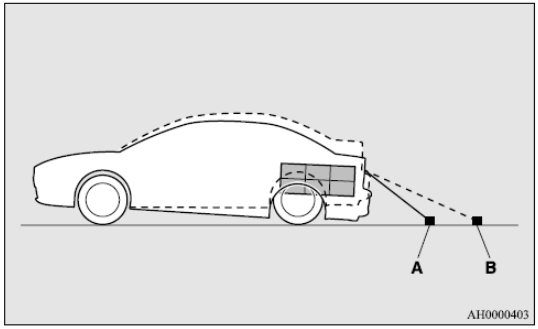

A - اشیای واقعی

B - اشیای نشان داده شده در صفحه

o هنگامی که شیب روبه بالا در عقب خودرو وجود داشته باشد.

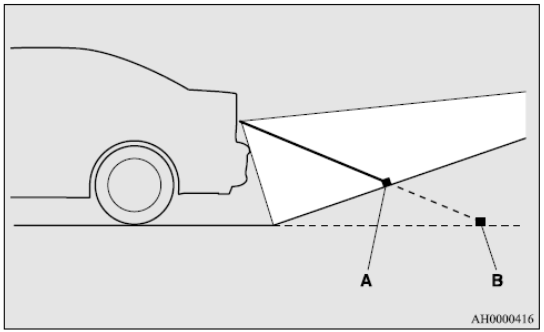

A - اشیای واقعی

B - اشیای نشان داده شده در صفحه

کیان باتری

- خطوط مرجع برای فاصله و عرض خودرو برای نشان دادن فاصله تا اشیای صافی مثل سطوح صاف و مسطح جاده بکار می‌رود؛ لذا ممکن است فواصل نشان داده شده برای امتداد اشیاء نشان داده شده در صفحه با فاصله واقعی از شی تفاوت داشته باشند. از آن‌ها برای راهنمایی گرفتن برای تعیین فاصله اشیا استفاده نکنید.

مثال: بر روی صفحه نقطه‌ی B نزدیک‌ترین نقطه نشان داده شده است، بعد از آن نقطه‌ی C و سپس نقطه A . این در حالی است که در واقعیت نقطه های A و B هر دو فاصله یکسانی از خودرو دارند و نقطه C به مراتب دورتر از نقطه‌ی A و B است.

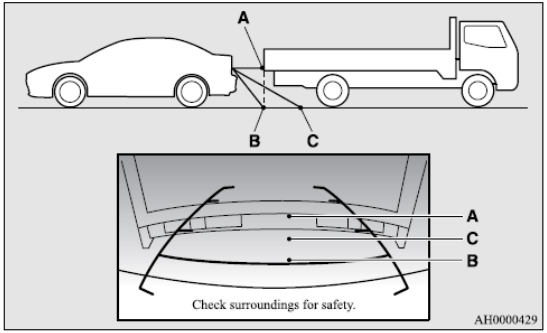

احتیاط‌های بارهای محموله

احتیاط!

- محموله یا اثاثیه بالاتر از ارتفاع پشتی صندلی‌ها بار گیری نکنید. مطمئن شوید که پس از حرکت خودرو، محموله و اثاثیه شما قابل حرکت نباشند.
  در صورت ترمز های ناگهانی ممکن است محموله به داخل کابین افتاده و دید عقب را مسدود نماید و منجر به **حادثه** و جراحت شود.
- محموله ها یا اثاث سنگین را در جلوی خودرو بارگیری کنید. اگر بار پشت خودرو بیش از حد سنگین شود موجب ناپایداری فرمان می‌شود.

نصب باربند سقفی

احتیاط!

- از باربندی استفاده کنید که برای خودرو مناسب باشد و بخوبی نصب شود. اثاثیه را مستقیماً در سقف بارگیری نکنید. برای نصب، به دفترچه راهنمای همراه با باربند سقفی مراجعه کنید.

توجه:

کیان باتری

- از آنجا که بست های مورد استفاده شکل خاصی دارند، پیشنهاد می‌شود که از باربند اصلی میتسوبیشی استفاده نمایید. برای جزئیات، پیشنهاد می‌شود که با عاملیت مجاز **میتسوبیشی موتورز** مشورت نمایید.

بست های نصب باربند سقفی*

هنگام نصب باربند سقفی، از بست استفاده (A) کنید.

بست ها (A) زیر هر یک از پوشش‌ها (B) قرار دارند.

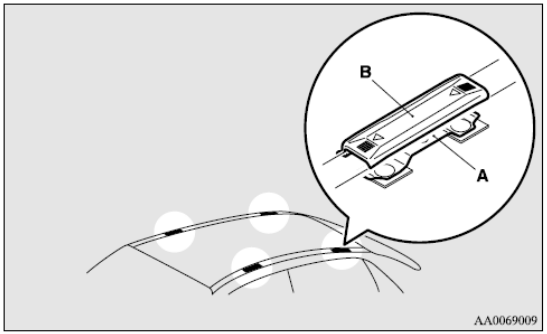

وصل کردن باربند سقفی

هر یک از پوشش‌ها (B) را به سمت جلوی خودرو بکشید تا خارج شوند.

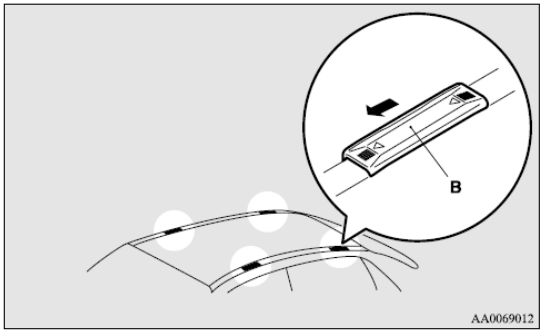

کیان باتری

۱. با هر پوشش، گیره ها (C) را روی پوشش در حفره های موجود (D) در سقف جا بزنید.

۲. پوشش (B) را به سمت عقب خودرو بکشید تا نصب شود.

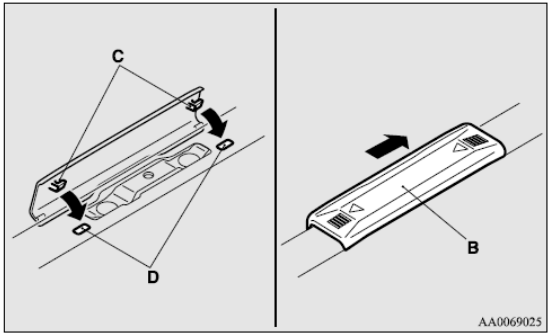

احتیاط!

- اطمینان حاصل کنید که وزن اثاثیه از بار مجاز سقف تجاوز نکند
  اگر بار سقف از مقدار مجاز تجاوز کند به خودرو آسیب می‌رساند.
  بار سقف بار مجاز کلی بر روی سقف می‌باشد (وزن باربند بعلاوه‌ی وزن اثاثیه‌ی روی آن).
  برای اشکال خاص، لطفاً به «حداکثر بار سقف» در صفحه ۹-۸ مراجعه کنید.
- هنگامی که اثاثیه بر خودرو بار زده می‌شود، لطفاً آرام برانید و از مانور های غیر ضروری مثل ترمز های ناگهانی و گردش‌های تند خود داری کنید.
  بعلاوه اثاث را روی باربند طوری قرار دهید که وزن طوری تقسیم شود که سنگین‌ترین وسیله در زیر قرار بگیرد. وسایلی که قطرشان از باربند بیشتر است را حمل نکنید.
  وزن اضافی روی سقف می‌تواند مرکز ثقل خودرو را به بالا حرکت داده و مشخصات کاربری خودرو را تحت تأثیر قرار دهد.
  در نتیجه آن خطاهای رانندگی یا مانور های اضطرار می‌تواند منجر به از دست دادن کنترل و ایجاد **حادثه** شود.
- قبل از رانندگی و بعد از طی مسافت در فواصل کوتاه، همواره بار را چک کنید تا از ایمن بسته شدن باربند مطمئن شوید.
  هنگام مسافرت به طور دوره ای از بار بازدید کنید تا از ایمن بودن آن مطمئن شوید.

کیان باتری

توجه:

- برای جلوگیری از نویز باد یا افزایش مصرف سوخت، در هنگام عدم استفاده، باربند را جدا کنید.
- قبل از استفاده از کارواش اتوماتیک، باربند را جدا کنید.
- هنگام نصب باربند، از حفظ فاصله کافی برای باز شدن دریچه سقفی (در صورت وجود) مطمئن شوید.

یدک کشی

برای یدک کشی تریلر با خودروی خود، در صورت داشتن دستگاه یدک کشی تریلر نصب شده ای که کلیه مقررات مرتبط در ناحیه شما را رعایت می‌کند، با عاملیت مجاز **میتسوبیشی موتورز** مشورت کنید.

مقررات مربوط به یدک کشی تریلر از کشوری به کشور دیگر متفاوت است. پیشنهاد می‌شود که از مقررات وضع شده در هر ناحیه پیروی کنید.

احتیاط!
• خطر حادثه میله‌ی یدک کشی باید مطابق با دستورالعمل **میتسوبیشی موتورز** قرار بگیرد.

حداکثر وزن یدک کشی با ترمز حداکثر وزن دماغه‌ی یدک کش

هرگز از حداکثر وزن یدک کشی با ترمز و حداکثر وزن دماغه‌ی یدک کش آورده شده در برگ مشخصات تجاوز نکنید.

(رجوع شود به «وزن خودرو» در صفحه ۹-۸)

اگر یک تریلر را در ارتفاعی بیش از ۱۰۰۰ متر بالای سطح دریا یدک می‌کشید، وزن را تا ۱۰ درصد وزن ترکیبی خالص برای هر ۱۰۰۰ متر افزایش ارتفاع از سطح دریا کاهش دهید. چرا که خروجی موتور به دلیل کاهش فشار اتمسفریک کمتر می‌شود.

کیان باتری

مشخصات نصب میله‌ی یدک کشی

برای نقاط ثابت (A) برای میله‌ی یدک کشی جدول زیر را مشاهده کنید.

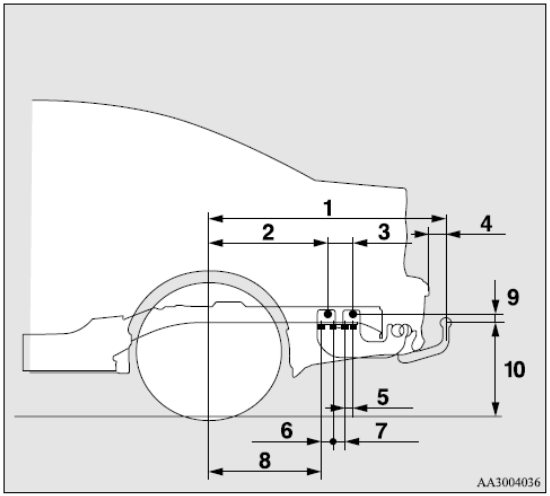

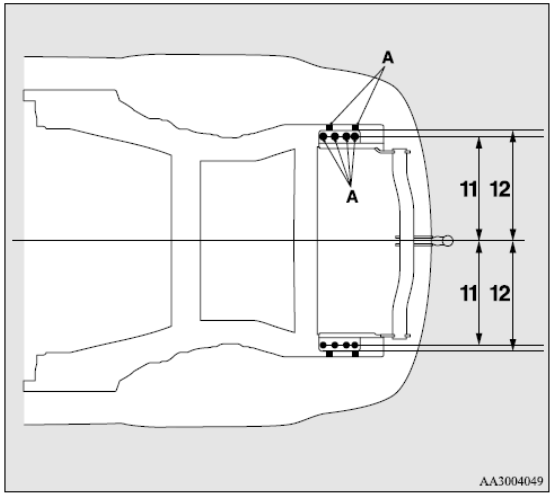

	به استثناء خودروهای کلاچ دوقلوی SST	خودروهای با کلاچ دوقلوی SST
۱	۱۰۷۲ میلی‌متر	۱۰۷۲ میلی‌متر
۲	۵۲۹,۵ میلی‌متر	۵۲۹,۵ میلی‌متر
۳	۱۱۳,۵ میلی‌متر	۱۱۳,۵ میلی‌متر
۴	۹۲ میلی‌متر	۹۲ میلی‌متر
۵	۲۷,۵ میلی‌متر	۲۷,۵ میلی‌متر
۶	۵۱,۷۵ میلی‌متر	۵۱,۷۵ میلی‌متر
۷	۵۱,۷۵ میلی‌متر	۵۱,۷۵ میلی‌متر
۸	۵۰۲,۵ میلی‌متر	۵۰۲,۵ میلی‌متر
۹	۳۴ میلی‌متر	۳۴ میلی‌متر
۱۰	۴۵۸ میلی‌متر [*۱] و ۴۷۹ میلی‌متر [*۲] ۴۶۶ میلی‌متر [*۳] (حسب شرایط وزنی کناره)	۴۶۵ میلی‌متر (حسب شرایط وزنی کناره)
	۳۶۵ میلی‌متر تا ۳۷۲ میلی‌متر [*۱] ۳۸۵ میلی‌متر تا ۳۹۱ میلی‌متر [*۲] ۳۷۷ میلی‌متر تا ۳۸۲ میلی‌متر (در شرایط بارگیری)	۳۸۵ میلی‌متر تا ۳۸۶ میلی‌متر (در شرایط بارگیری)
۱۱	۴۹۵ میلی‌متر	۴۹۵ میلی‌متر
۱۲	۵۲۹,۵ میلی‌متر	۵۲۹,۵ میلی‌متر

[*۱] خودروهای مجهز به لاستیک‌های ۱۶ اینچی فاقد تعلیق مرتفع

[*۲] خودروهای مجهز به لاستیک‌های ۱۶ اینچی با تعلیق مرتفع

[*۳] خودروهای مجهز به لاستیک‌های ۱۸ اینچی

توجه:

- مقادیر تحت ردیف ۱۰ می‌توانند بسته به شرایط بار گذاری اثاث و محموله تغییر کنند.

نکات عملی

- اجازه‌ی لغزیدن به کلاچ ندهید (فقط خودروهای با جعبه دنده دستی M/T) و سرعت موتور را بیش از حد نیاز برای استارت بالا نبرید.
- مطمئن شوید که سرعت رانندگی از ۱۰۰ کیلومتر بر ساعت برای حمل تریلر بالا تر نمی‌رود.

همچنین پیشنهاد می‌شود که از مقررات محلی در مورد سرعت رانندگی با تریلر کمتر از ۱۰۰ کیلومتر بر ساعت پیروی کنید.

- برای جلوگیری از ضربه های وارده از ترمز شدید، پدال ترمز را در ابتدا آهسته و سپس محکم بگیرید.
- برای استفاده کامل از ترمز موتور، قبل از رسیدن به سر پایینی دنده را به دنده سنگین‌تر تعویض کنید.

احتیاط‌های مضاعف برای خودروهای مجهز به یک جعبه دنده‌ی A/T، CVT و یا کلاچ دوقلوی SST

در سراشیبی‌ها یا در سرعت‌های کم موقعیت دنده ۲ برای (جعبه دنده‌ی A/T) یا موقعیت "D" برای (جعبه دنده‌ی CVTو یا کلاچ دوقلوی SST) پیشنهاد می‌شود. برای استفاده بهتر از ترمز موتور در مناطق کوهستانی و کمک به سیستم ترمزگیری از موقعیت دنده "L" (پایین) در (جعبه دنده‌ی A/T)، حالت **اسپورت** (جعبه دنده‌ی CVT)، تعویض دنده دستی (کلاچ دوقلوی SST) استفاده نمایید. در هر حال، اطمینان

کیان باتری

حاصل کنید که سرعت از حد مجاز سرعت برای هر یک از موقعیت‌های دنده انتخاب شده تجاوز نکند.

داغ کردن

این حالت به طور عادی در نتیجه‌ی خرابی مکانیکی رخ می‌دهد. اگر خودرو داغ کرد، توقف کرده و چک کنید که تسمه‌ی پمپ آب / دینام پاره نشده باشد، مکش هوای رادیاتور مسدود نشده باشد و یا سطح خنک کننده پایین نیامده باشد. اگر این موارد رخ نداده بود، داغ کردن ممکن است بدلیل تعداد زیادی عوامل مکانیکی رخ داده باشد که باید در مرکز خدمات مکانیکی خبره و مجرب چک شود.

احتیاط!

- اگر موتور داغ کرد، باید قبل از هر اقدامی به بخش «داغ کردن موتور» در «برای شرایط اضطراری» مراجعه شود.
- در خودروهای مجهز به جعبه دنده‌ی A/T، CVTو کلاچ دوقلوی SST اگر نمایشگر هشدار نمایش داده شود، دمای روغن A/T، روغن CVT و یا روغن کلاچ دوقلوی SST بالا خواهد بود.
  صفحه‌ی مرجع را مطالعه نموده و اقدامات لازم را انجام دهید.
  به «هنگامی که عیب در جعبه دنده‌ی A/T رخ می‌دهد» در صفحه ۴-۴۶، «هنگامی که عیب در جعبه دنده‌ی CVT رخ می‌دهد» در صفحه ۴-۵۷ و یا «نمایشگر هشدار» در صفحه ۴- ۷۴ مراجعه کنید

کیان باتری

فصل پنجم

امکانات رفاهی

کیان باتری

تهویه ها

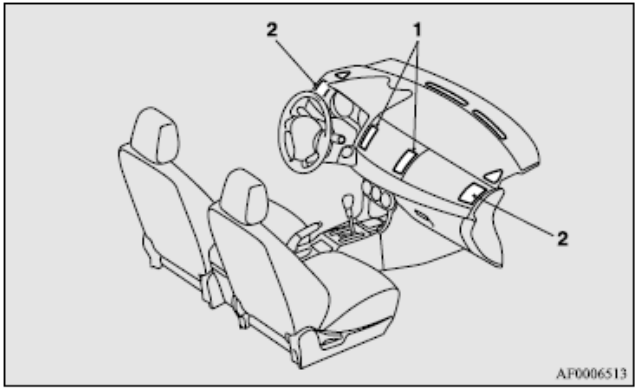

۱ - تهویه های مرکزی

۲ - تهویه های کناری

توجه

● نوشیدنی را روی داشبرد قرار ندهید. اگر روی تهویه بریزد می تواند به سیستم آسیب برساند

جریان هوا و جهت تنظیم

تهویه مرکزی

دکمه A را برای انجام تنظیمات حرکت دهید.

برای بسته شدن دستگاه تهویه دکمه A را تا جای ممکن به داخل فشار دهید.

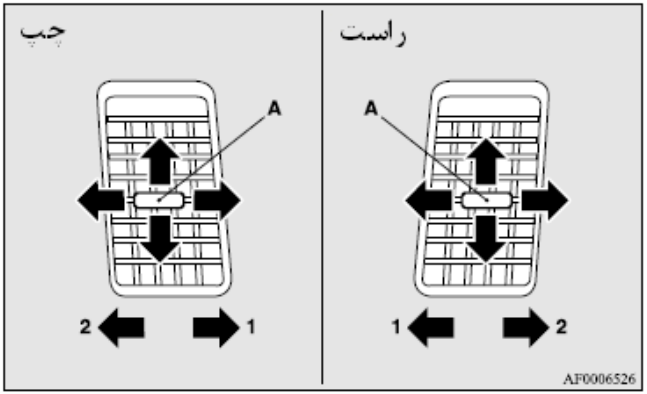

۱. باز

۲. بسته

کیان باتری

تهویه ی کناری

دکمه A را برای انجام تنظیمات حرکت دهید.

برای بسته شدن دستگاه تهویه دکمه A را تا جای ممکن به بیرون بکشید.

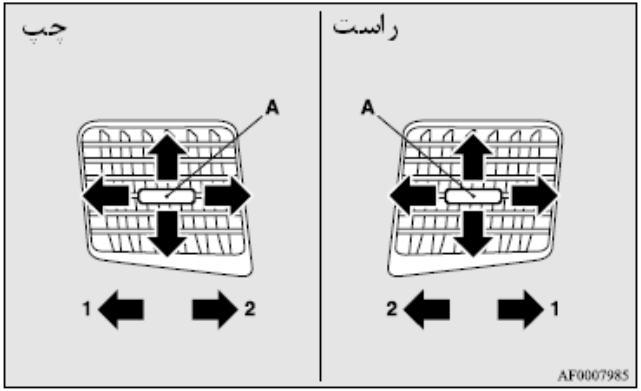

۱. باز

۲. بسته

توجه

- هوای سرد از دستگاه تهویه ممکن است شبیه مه به نظر برسد . این به دلیل این است که هوای مرطوب به طور ناگهانی توسط دستگاه تهویه سرد می شود.این وضعیت بعد از چند لحظه از بین می رود.

انتخاب حالت

برای تغییر حالت و جریان هوای دستگاه تهویه حالت مورد نظر را انتخاب کنید (دور تند و کند)

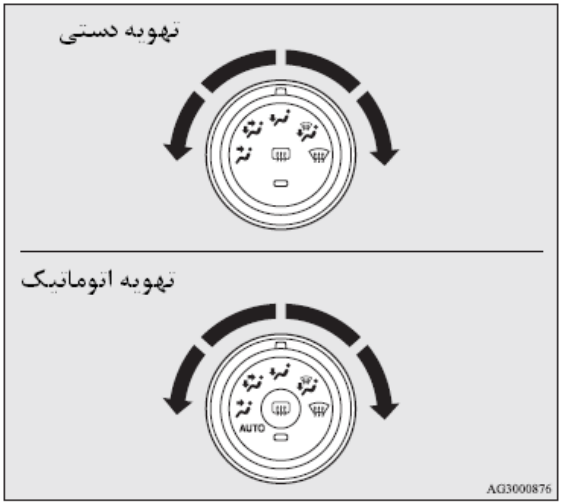

احتیاط !

- در هنگام استفاده از ولوم انتخاب حالت ، بین حالت و برای جلوگیری از مه گرفتگی شیشه کلید هوای بیرون را انتخاب کنید.

(برای انتخاب کلید هوا به صفحه ی ۱۴-۵ ، ۲۴-۵ مراجعه کنید)

کیان باتری

تغییر حالت انتخاب

برای تغییر حالت ومقدار جریان هوا از دستگاه تهویه، حالت مورد نظر خود را انتخاب کنید .

(برای انتخاب حالت به صفحه ی ۳-۵ مراجعه کنید)

این علامت ها که در چند تصویر بعدی استفاده میشود ، برای نشان دادن میزان هوای دستگاه تهویه است.

→ مقدار کمی از هوا را از دستگاه تهویه بیرون میدهد

➞ مقدار متوسطی از هوا را از دستگاه تهویه بیرون میدهد

➡ مقدار زیادی از هوا را از دستگاه تهویه بیرون میدهد

حالت صورت

جریان هوا فقط به قسمت بالایی بدن مسافر است.

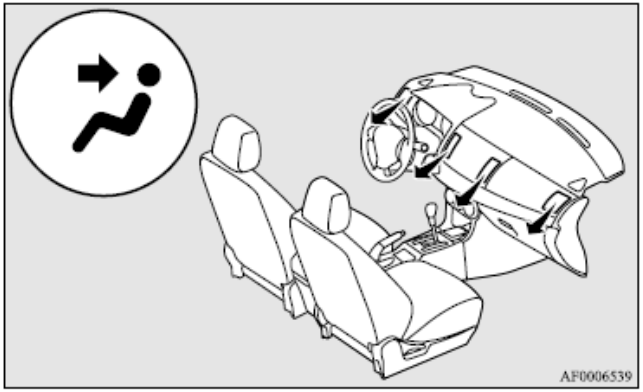

جهت صورت و پا

جریان هوا به قسمت بالایی بدن مسافر و به طرف پاها است.

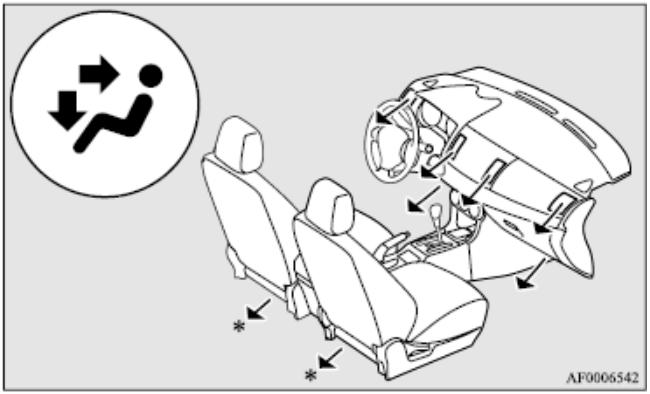

*: اگر مجهز باشد

با انتخاب حالت بین و جریان هوا به طور عمده به قسمت بالای بدن مسافر است . با انتخاب حالت بین و ، جریان هوا به طور عمده به طرف پاها است.

کیان باتری

جهت پا

جریان هوا به طور عمده به طرف پا است.

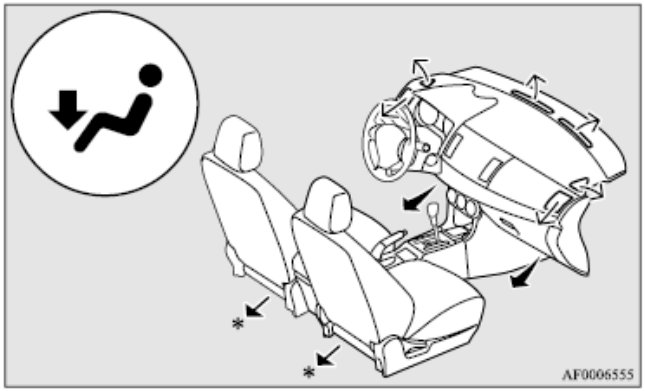

*: اگر مجهز باشد

جهت پا و بخارگیر شیشه

جریان هوا به طرف پا ، شیشه جلوی ماشین و پنجره ها می باشد.

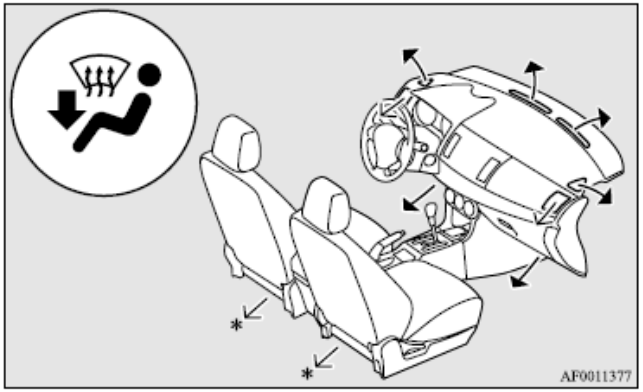

*:

اگر مجهز باشد

توجه

- با انتخاب حالت بین و جریان هوا به طور عمده به طرف پاها است
. با انتخاب حالت بین و جریان هوا به طور عمده به طرف شیشه جلوی ماشین و پنجره ها است.

کیان باتری

جهت بخارگیر شیشه

جریان هوا به طرف پا ، شیشه جلوی ماشین و پنجره ها می باشد.

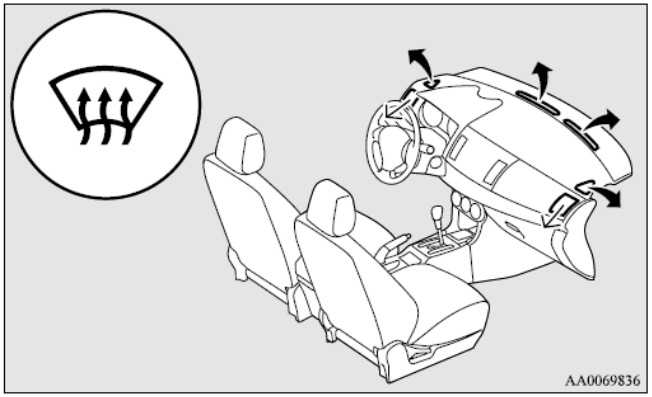

بخاری

تنها در صورتی می توان از بخاری استفاده کرد که موتور روشن باشد.

پنل کنترل

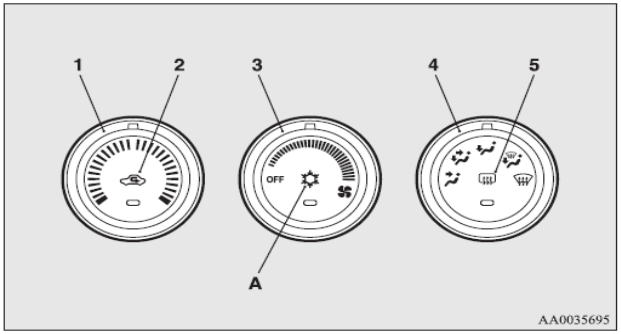

۱. درجه کنترل دما

۲. دکمه انتخاب هوا

۳. درجه انتخاب سرعت دمنده

۴. درجه انتخاب حالت

۵. سوییچ بخارگیر شیشه عقب ← صفحه ۸۶-۳

توجه

- دکمه (A) برای استفاده در دسترس نیست. حتی در صورت فشار دادن نشانگر زیر این دکمه، این دکمه عمل نخواهد کرد.

کیان باتری

درجه انتخاب سرعت دمنده

با چرخاندن درجه انتخاب سرعت دمنده در جهت یا خلاف جهت عقربه های ساعت، سرعت دمنده را انتخاب کنید.

با چرخاندن درجه به سمت راست، سرعت دمنده به تدریج افزایش می یابد.

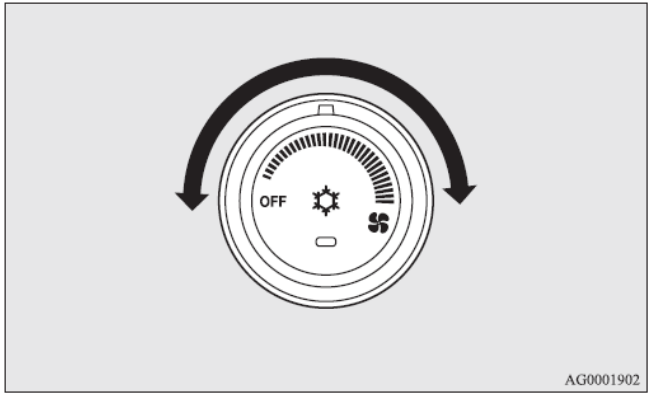

درجه کنترل دما

درجه کنترل دما را در جهت یا خلاف جهت عقربه های ساعت بچرخانید.

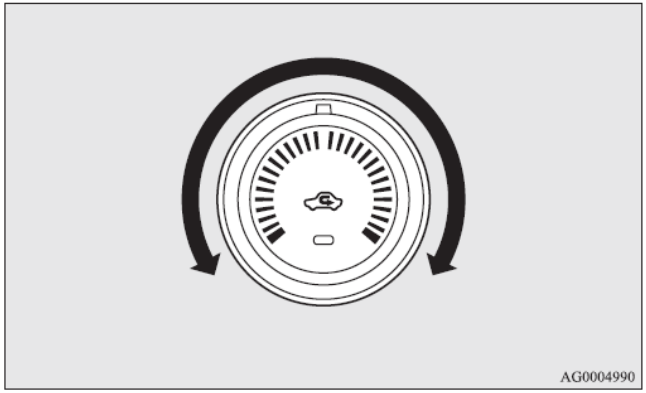

توجه

- هنگامی که دمای خنک کننده موتور پایین باشد، تا زمانیکه موتور گرم شود، دمای هوای بخاری سرد /خنک خواهد بود. حتی چنانچه درجه هوای گرم را انتخاب کرده باشید.

کیان باتری

سوئیچ انتخاب هوا

برای تغییر حالت انتخاب هوا کافی است سوئیچ انتخاب هوا را فشار بدهید.

هر دفعه که این سوئیچ را فشار دهید، صدایی ایجاد خواهد شد.

- هوای بیرونی: لامپ نشانگر (A) بر روی خاموش است.

  هوای بیرونی وارد کابین خودرو می شود.

- هوای چرخشی: لامپ نشانگر (A) روشن است.

  هوا در داخل کابین در چرخش است.

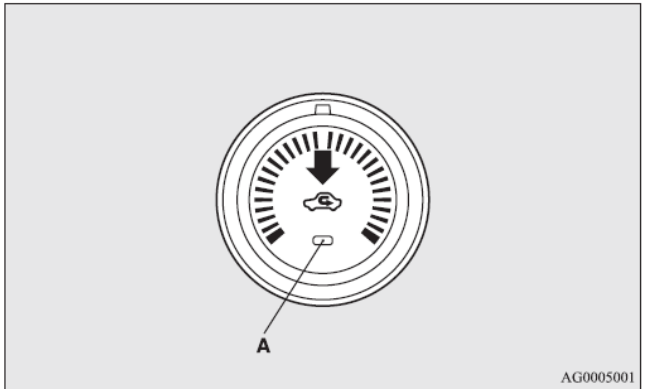

احتیاط !

- بطور معمول برای حفظ وضوح شیشه جلو و پنجره های کناری و از بین بردن مه و بخار از شیشه جلویی از موقعیت بیرونی استفاده کنید.
  اگر هوای بیرونی غبارآلود یا آلوده باشد از موقعیت چرخشی استفاده کنید.
  بطور متناوب موقعیت را به موقعیت بیرونی تغییر دهید تا تهویه را افزایش داده و در این صورت پنجره ها دیگر دچار بخار گرفتگی نمی شوند.
- استفاده از موقعیت چرخشی برای مدت زمان طولانی ممکن است باعث بخار گرفتن شیشه ها شود.

توجه

- وقتی بخاری را به کار می اندازید در حالی که سوئیچ انتخاب در موقعیت بیرونی است، سیستم بطور خودکار تعیین می کند که با استفاده از هوای بیرونی کار خود را ادامه بدهد یا اینکه عمل چرخش را انجام دهد. اگر دمای هوای بیرونی بالا باشد سیستم حالت چرخشی را انتخاب می کند و در این صورت لامپ نشانگر (A) در سوئیچ روشن می شود. برای بازگشت به ورود هوای بیرونی دکمه انتخاب را فشار دهید.

کیان باتری

تغییر انتخاب هوا (تغییر عملکرد)

عملکرد ها بنا به خواست شما همانگونه که در ادامه ذکر شده می توانند تغییر داده شوند.

- فعالسازی کنترل هوای اتوماتیک:
  وقتی که بخاری کار می کند، سوئیچ انتخاب هوا بطور خودکار کنترل خواهد شد.
- غیر فعال سازی کنترل هوای اتوماتیک:
  حتی زمانی که بخاری کار می کند سوئیچ انتخاب هوا بطور خودکار کنترل نخواهد شد.
- روش تغییر تنظیمات:
  به مدت ۱۰ ثانیه یا بیشتر سوئیچ انتخاب هوا را نگه دارید.
  وقتی تنظیمات را تغییر می دهید، صدایی از آن خارج شده و لامپ نشانگر شروع به چشمک زدن می کند.
  - وقتی تنظیمات از حالت فعالسازی به غیر فعالسازی تغییر می کند، ۳ صدا از آن ایجاد شده و لامپ نشانگر سه بار چشمک می زند.
  - وقتی تنظیمات را از حالت غیرفعالسازی به فعالسازی تغییر می دهید، ۲ صدا ایجاد شده و لامپ نشانگر ۳ بار چشمک می زند.

توجه

- تنظیمات کارخانه بر روی "Enable automatic air control" می باشد.
- وقتی درجه انتخاب حالت به شکل تغییر می کند، به منظور جلوگیری از بخارگرفتگی پنجره ها، سیستم تهویه بطور خودکار به موقعیت هوای بیرونی تغییر حالت می دهد، حتی در صورتی که تنظیمات بر روی "Disable automatic air control" باشد.

به راه اندازی سیستم بخاری

گرمایش

درجه انتخاب حالت را به روی موقعیت تنظیم کرده و سوئیچ انتخاب هوا (A) را به موقعیت بیرونی تنظیم کنید.

برای تنظیم دمای دلخواه درجه کنترل دما را در جهت یا خلاف جهت عقربه های ساعت بچرخانید. سرعت دمنده مطلوب را نیز انتخاب نمایید.

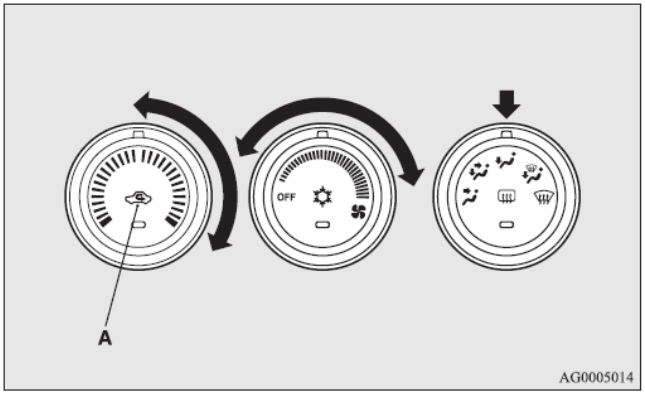

کیان باتری

توجه:

جهت گرم کردن سریع، درجه انتخاب سرعت دمده رامطابق با حالتی که در شکل می بینید تنظیم نمایید.

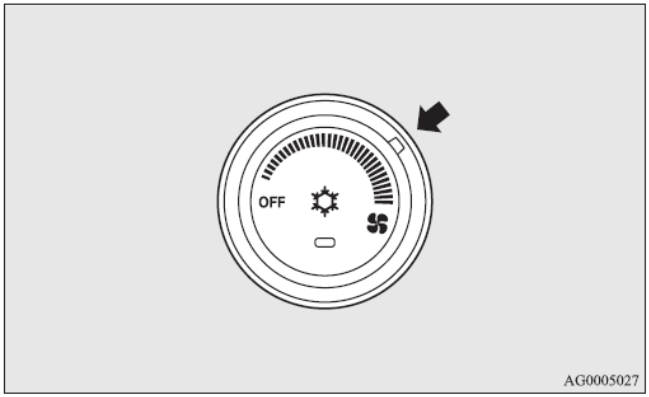

ترکیب هوای غیر گرم و هوای گرم

درجه انتخاب حالت را در موقعیتی که شکل نمایش می دهد قرار داده وسوئیچ انتخاب هوا (A) را به حالت هوای بیرون قرار دهید.

جریان هوا به محدوده پا و همینطور قسمت بالایی کابین هدایت می شود. سرعت دمنده دلخواه را انتخاب کنید.

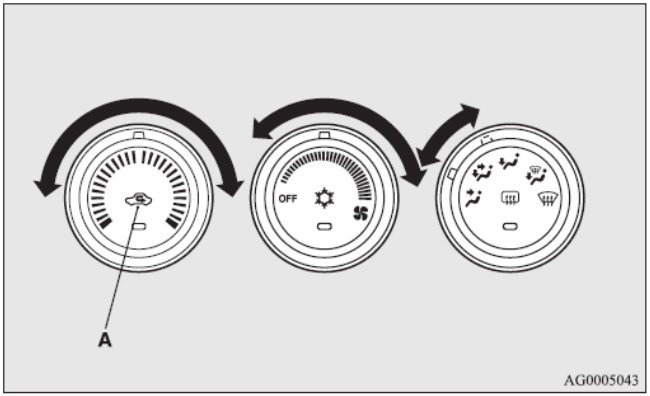

هوای گرم به ناحیه پا و هوای غیر گرم یا تا حدی گرم (بر اساس تنظیمات دما) به قسمت بالایی کابین جریان پیدا می کند.

کیان باتری

بخار زدایی شیشه جلو و پنجره درب ها

احتیاط !
• به منظور ایمنی، اطمینان حاصل نمایید که دید واضح و شفافی از تمام پنجره ها دارید.

برای برطرف نمودن قطرات آب یا بخار پشت شیشه از شیشه جلو و پنجره ها از درجه انتخاب حالت یا استفاده کنید .

جهت بخار زدایی معمولی

به منظور وضوح شیشه جلو و پنجره ها و گرم نگهداشتن محدوده پا ها این تنظیمات را به کار ببرید.

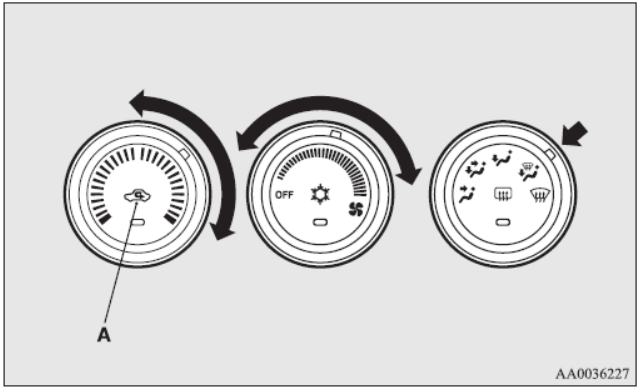

۱ - سوییچ انتخاب هوا (A) را در موقعیت هوای بیرونی تنظیم نمایید.

۲ - درجه انتخاب حالت را در موقعیت قرار دهید .

۳ - با چرخاندن درجه انتخاب سرعت دمده، سرعت دمنده دلخواه خود را انتخاب کنید.

۴ - با چرخاندن درجه کنترل دما، دمای دلخواه خود را انتخاب نمایید.

کیان باتری

جهت رفع بخار سریع از پشت شیشه

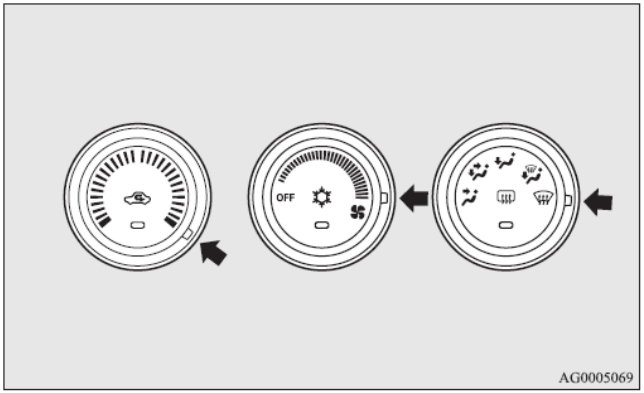

۱ - سوئیچ انتخاب را در حالت قرار دهید .

۲ - سرعت دمنده باد را در حالت حداکثر انتخاب کنید .

۳ - دما را در حالت حداکثر دما انتخاب کنید .

توجه

- زمانیکه حالت را انتخاب می کنید وضعیت هوا به صورت خودکار در حالت هوای بیرون قرار می گیرد .
- برای اینکه عمل رفع بخار موثرتر واقع شود، جهت دمیدن هوا را به سمت پنجره ها قرار دهید.

وارد کردن هوای بیرون

جهت وارد کردن هوا به داخل وسیله نقلیه زمانیکه هوا گرم است سوییچ A را در حالت هوای بیرون قرار دهید. سوئیچ کنترل دمای هوا را در حالتی که در شکل نمایش داده است قرار دهید و مطمئن شوید که سوئیچ کنترل دما در حالت چپ قرار گرفته است و سرعت دمیدن را روی سرعت دلخواه قرار دهید .

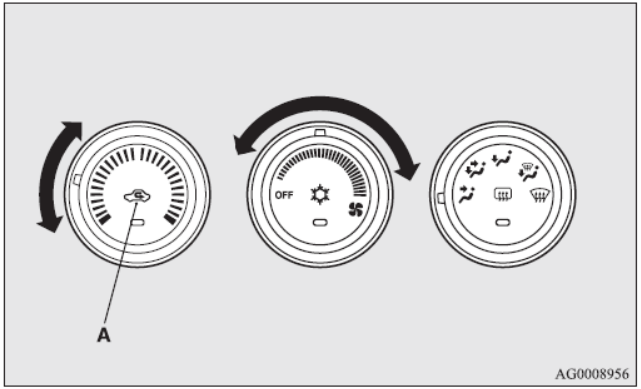

توجه

- سوئیچ انتخاب هوا را در جهت عقربه ساعت بچرخانید تا هوا به سمت محدوده پا و شیشه جلو دمیده شود .

کیان باتری

سیستم کولر دستی

سیستم کولر فقط زمانی که موتور ماشین روشن است می‌تواند قابل استفاده باشد.

پنل کنترل

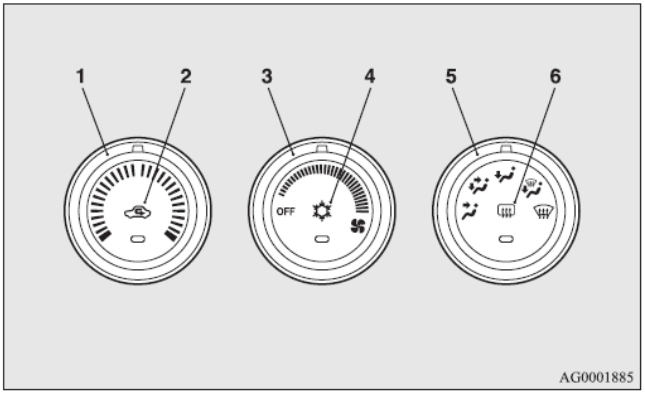

۱ - درجه کنترل دما

۲ - کلید انتخاب محل وزش هوا

۳ - درجه سرعت دمیدن هوا

۴ - سوئیچ سیستم تهویه

۵ - درجه انتخاب حالت

۶ - سوئیچ ضد بخار پنجره عقب (مراجعه شود به صفحه ۸۶-۳)

درجه انتخاب سرعت وزش باد

سرعت وزش باد با چرخاندن درجه تنظیم سرعت باد در جهت عقربه ساعت و یا خلاف عقربه ساعت انتخاب می شود .

سرعت وزش باد به تدریج با چرخاندن به طرف راست زیاد می شود.

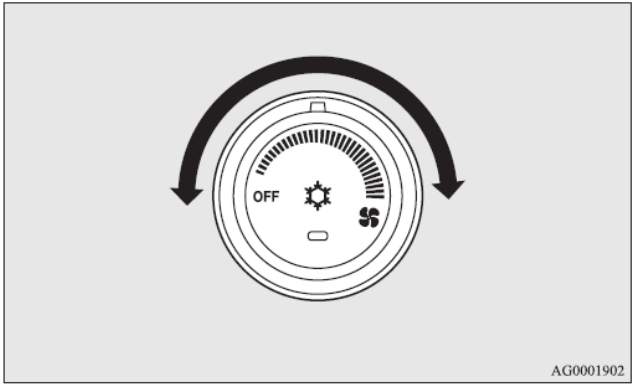

کیان باتری

درجه کنترل دما

درجه کنترل دما را در جهت ساعتگرد یا پادساعتگرد بچرخانید.

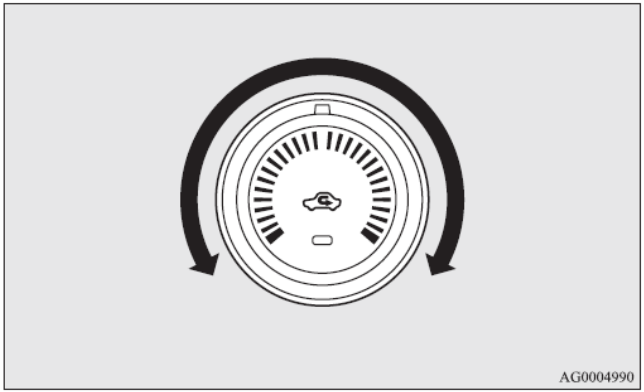

توجه

- تا هنگامی که دمای خنک کننده موتور پایین است، دمای هوایی که از بخاری وزیده می شود پایین است؛ حتی اگر دمای گرم را انتخاب کرده باشید.

سوئیچ انتخاب هوا

برای تغییر حالت انتخاب هوا کافی است سوئیچ انتخاب هوا را فشار بدهید.

هر دفعه که این سوئیچ را فشار دهید، صدایی ایجاد خواهد شد.

- هوای بیرونی: لامپ نشانگر (A) خاموش است.

  هوای بیرونی وارد کابین خودرو می شود.

- هوای چرخشی: لامپ نشانگر (A) روشن است.

  هوا در داخل کابین در چرخش است.

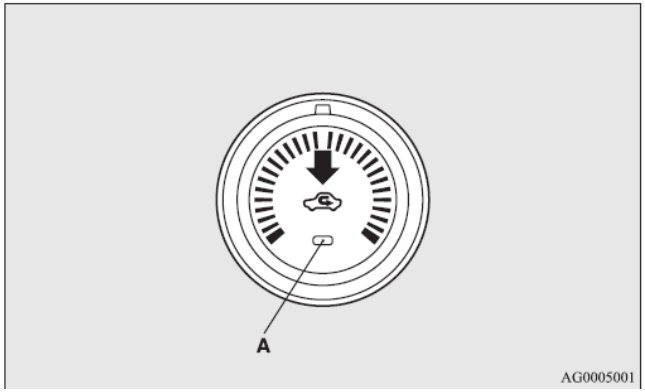

کیان باتری

احتیاط !

- بطور معمول برای حفظ وضوح شیشه جلو و پنجره های کناری و از بین بردن مه و بخار از شیشه جلویی از موقعیت بیرونی استفاده کنید.
اگر هوای بیرونی غبارآلود یا آلوده باشد از موقعیت چرخشی استفاده کنید.
بطور متناوب موقعیت را به موقعیت بیرونی تغییر دهید تا تهویه را افزایش داده و در این صورت پنجره ها دیگر دچار بخار گرفتگی نمی شوند.
- استفاده از موقعیت چرخشی برای مدت زمان طولانی ممکن است باعث بخار گرفتن شیشه ها شود.

توجه

- وقتی کولر را به کار می اندازید در حالی که سوئیچ انتخاب در موقعیت بیرونی است، سیستم بطور خودکار تعیین می کند که با استفاده از هوای بیرونی کار خود را ادامه بدهد یا اینکه عمل چرخش را انجام دهد. اگر دمای هوای بیرونی بالا باشد سیستم حالت چرخشی را انتخاب می کند و در این صورت لامپ نشانگر (A) در سوئیچ روشن می شود. برای بازگشت به ورود هوای بیرونی دکمه انتخاب را فشار دهید.

تغییر انتخاب هوا (تغییر عملکرد)

عملکرد ها بنا به خواست شما همانگونه که در ادامه ذکر شده می توانند تغییر داده شوند.

- فعالسازی کنترل هوای اتوماتیک:
وقتی که بخاری کار می کند، سوئیچ انتخاب هوا بطور خودکار کنترل خواهد شد.
- غیر فعال سازی کنترل هوای اتوماتیک:
حتی زمانی که بخاری کار می کند سوئیچ انتخاب هوا بطور خودکار کنترل نخواهد شد.
- روش تغییر تنظیمات:
به مدت ۱۰ ثانیه یا بیشتر سوئیچ انتخاب هوا را نگه دارید.
وقتی تنظیمات را تغییر می دهید، صدایی از آن خارج شده و لامپ نشانگر شروع به چشمک زدن می کند.
  - وقتی تنظیمات از حالت فعالسازی به غیر فعالسازی تغییر می کند، ۳ صدا از آن ایجاد شده و لامپ نشانگر سه بار چشمک می زند.
  - وقتی تنظیمات را از حالت غیرفعالسازی به فعالسازی تغییر می دهید، ۲ صدا ایجاد شده و لامپ نشانگر ۳ بار چشمک می زند.

توجه

- تنظیمات کارخانه بر روی "Enable automatic air control" می باشد.
- وقتی درجه انتخاب حالت به شکل تغییر می کند، به منظور جلوگیری از بخارگرفتگی پنجره ها، سیستم تهویه بطور خودکار به موقعیت هوای بیرونی تغییر حالت می دهد، حتی در صورتی که تنظیمات بر روی "Disable automatic air control" باشد.

کیان باتری

سوئیچ کولر

برای روشن کردن سیستم کولر سوئیچ آنرا فشار دهید که در اینصورت لامپ نشانگر (A) عمل خواهد کرد.

هر دفعه که این سوئیچ را فشار می دهید صدایی ایجاد خواهد کرد.

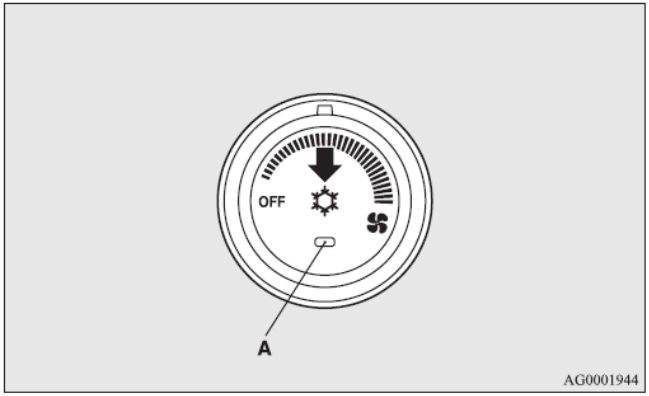

سوئیچ را مجدداً فشار داده تا خاموش شود.

احتیاط !
• زمانی که از سیستم کولر استفاده می کنید، هنگامی که کمپرسور کولر بطور اتوماتیک روشن یا خاموش می شود دور موتور در حالت درجا ممکن است کمی افزایش یابد. وقتی خودروی A/T یا CVT ساکن است، کاملاً پدال ترمز را فشار دهید تا از پیشروی خودرو جلوگیری نمایید.

توجه

- اگر در سیستم کولر مشکلی تشخیص داده شود، لامپ نشانگر عملکرد کولر (A) چشمک خواهد زد. سوئیچ کولر را یکبار فشار دهید تا خاموش شود. سپس بار دیگر سوئیچ را فشار داده تا روشن شود. اگر لامپ نشانگر عملکرد کولر (A) برای مدتی چشمک نزند، مشکلی وجود ندارد. اگر دوباره شروع به چشمک زدن کند توصیه میکنیم که آنرا بررسی کنید.
- گاهی اوقات، به عنوان مثال بعد از استفاده از یک کارواش پرفشار، ممکن است کندانسور خیس شده و لامپ نشانگر عملکرد کولر (A) موقتاً چشمک بزند. در این صورت نیز مشکلی وجود ندارد. مدتی صبر کرده یکبار سوئیچ کولر را فشار دهید تا سیستم خاموش شود؛ سپس بار دیگر آنرا فشار دهید تا سیستم روشن شود. زمانی که آب تبخیر شد، چشمک زدن متوقف میشود.

کیان باتری

راه اندازی سیستم کولر

گرمایش

درجه انتخاب حالت را به روی موقعیت تنظیم کرده و سوئیچ انتخاب هوا (A) را به موقعیت بیرونی تنظیم کنید.

برای تنظیم دمای دلخواه درجه کنترل دما را در جهت یا خلاف جهت عقربه های ساعت بچرخانید. سرعت دمنده مطلوب را نیز انتخاب نمایید.

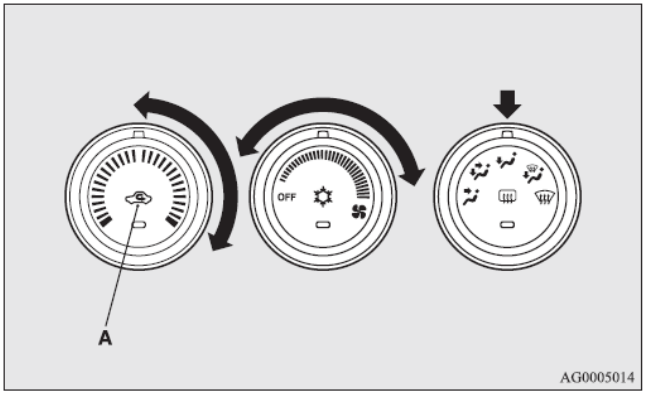

توجه:

- جهت گرم کردن سریع، درجه انتخاب سرعت دمنده را مطابق با حالتی که در شکل می بینید تنظیم نمایید.

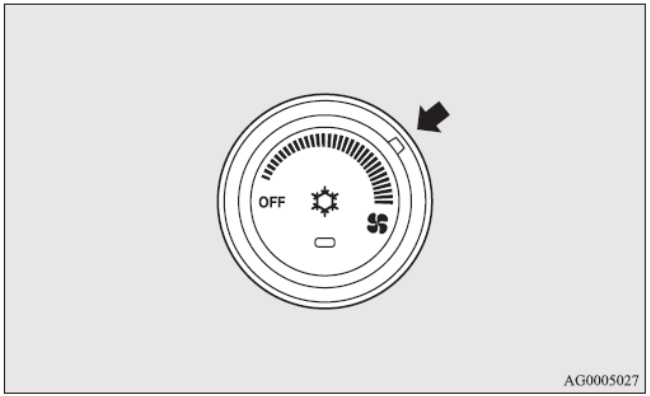

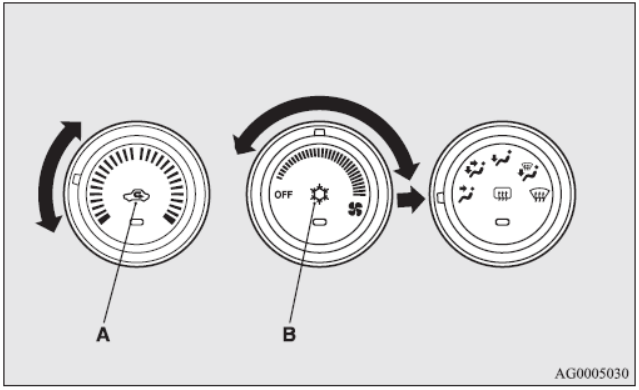

۱ - درجه انتخاب حالت را روی موقعیت تنظیم کنید.
۲ - سوئیچ انتخاب هوا را (A) بر روی موقعیت بیرون قرار دهید.
۳ - سوئیچ کولر را (B) فشار دهید.
۴ - با چرخاندن درجه کنترل در جهت یا خلاف جهت عقربه های ساعت دما را تغییر دهید.
۵ - سرعت دمنده مطلوب خود را انتخاب کنید.

احتیاط!

- اگر هوای بیرون همراه با گرد و غبار و آلودگی باشد، و یا اگر عملکرد بالای سرمایشی مد نظر باشد، سوئیچ انتخاب هوا را به موقعیت چرخشی و درجه کنترل دما را تا آخر به سمت چپ تنظیم نمایید.
متناوباً به موقعیت بیرونی تغییر وضعیت دهید تا میزان تهویه افزایش یابد.
در این صورت پنجره ها نیز بخار نمی گیرند.

توجه

- وقتی کولر را به کار می اندازید در حالی که سوئیچ انتخاب در موقعیت بیرونی است، سیستم بطور خودکار تعیین می کند که با استفاده از هوای بیرونی کار خود را ادامه بدهد یا اینکه عمل چرخش را انجام دهد. اگر دمای هوای بیرونی بالا باشد سیستم حالت چرخشی را انتخاب می کند و در این صورت لامپ نشانگر (A) در سوئیچ روشن می شود. برای بازگشت به ورود هوای بیرونی دکمه انتخاب را فشار دهید.

کیان باتری

ترکیب هوای غیر گرم و هوای گرم

درجه انتخاب حالت را در موقعیتی که شکل نمایش می دهد قرار داده وسوئیچ انتخاب هوا (A) را در حالت هوای بیرون قرار دهید.

جریان هوا به محدوده پا و همینطور قسمت بالایی کابین هدایت می شود. سرعت دمنده دلخواه را انتخاب کنید.

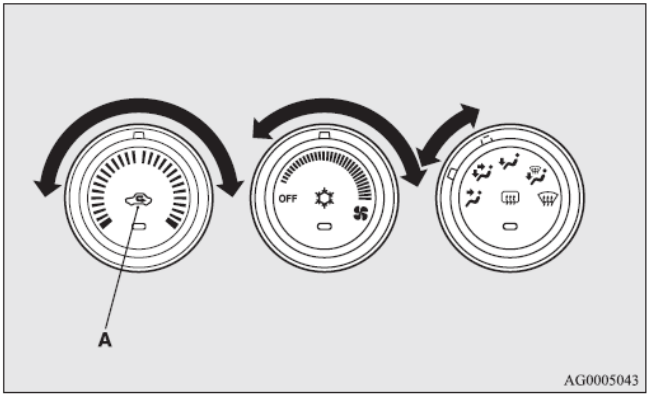

هوای گرم به ناحیه پا و هوای غیر گرم یا تا حدی گرم (بر اساس تنظیمات دما) به قسمت بالایی کابین جریان پیدا می کند.

بخار زدایی شیشه جلو و پنجره ها

احتیاط !
• به منظور ایمنی، اطمینان حاصل نمایید که دید واضح و شفافی از تمام پنجره ها دارید.

برای برطرف نمودن قطرات آب یا بخار پشت شیشه از شیشه جلو و پنجره درب از درجه انتخاب حالت یا استفاده کنید .

کیان باتری

جهت بخار زدایی معمولی

به منظور وضوح شیشه جلو و پنجره ها و گرم نگهداشتن محدوده پا ها این تنظیمات را به کار ببرید.

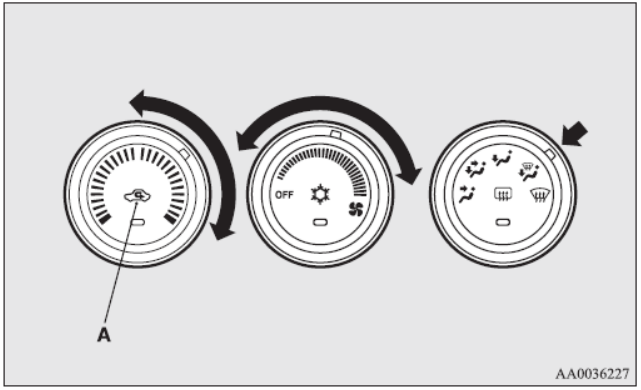

۱ - سوییچ انتخاب هوا (A) را در موقعیت هوای بیرونی تنظیم نمایید.

۲ - درجه انتخاب حالت را در موقعیت قرار دهید .

۳ - با چرخاندن درجه انتخاب سرعت دمده، سرعت دمنده دلخواه خود را انتخاب کنید.

۴ - با چرخاندن درجه کنترل دما، دمای دلخواه خود را انتخاب نمایید.

۵ - سوئیچ کولر (B) را فشار دهید

جهت رفع بخار سریع از پشت شیشه

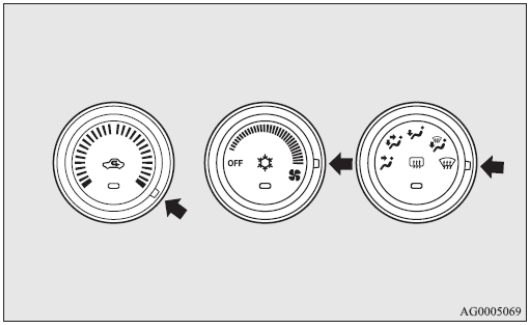

۱ - سوئیچ انتخاب را در حالت قرار دهید .

۲ - سرعت دمنده باد را در حالت حداکثر انتخاب کنید .

۳ - دما را در حالت حداکثر دما انتخاب کنید .

توجه

- زمانیکه حالت را انتخاب می کنید کولر بطور خودکار شروع به کار کرده و موقعیت هوای بیرون نیز بطور اتوماتیک انتخاب خواهد شد.
- برای اینکه عمل رفع بخار موثرتر واقع شود، جهت دمیدن هوا را از سمت تهویه های کناری به سمت پنجره ها قرار دهید.
- درجه کنترل دما را بر روی موقعیت سرمایش حداکثر (max) تنظیم نکنید. هوای خنک به شیشه های پنجره مقابل خواهد وزید و از بخار گرفتن آنها جلوگیری خواهد کرد.

کیان باتری

- برای خودروهای مجهز به سیستم حرکت و توقف خودکار (AS&G)، اگر درجه انتخاب وضعیت بر روی موقعیت بخار زدایی که در شکل نشان داده شده است تنظیم گردد، سیستم حرکت و توقف خودکار (AS&G) عمل نخواهد کرد و موتور بطور خودکار خاموش نخواهد شد؛ حتی اگر خودرو متوقف شده باشد. بدین شکل حفظ دید خوب تضمین خواهد شد.

وارد کردن هوای بیرون

جهت وارد کردن هوا به داخل وسیله نقلیه زمانیکه هوا گرم است سوییچ A را در حالت هوای بیرون قرار دهید. سوئیچ کنترل دمای هوا را در حالتی که در شکل نمایش داده است قرار دهید و مطمئن شوید که سوئیچ کنترل دما در حالت چپ قرار گرفته است و سرعت دمیدن را روی سرعت دلخواه قرار دهید .

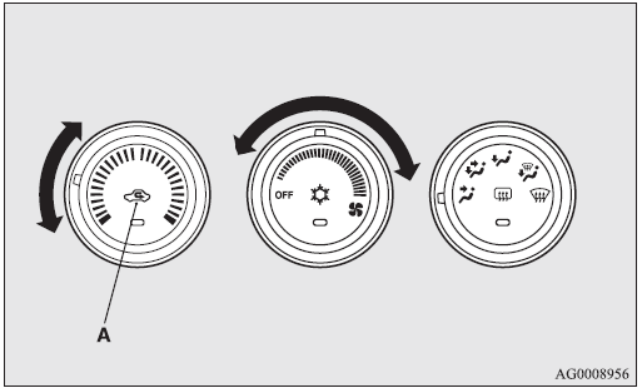

توجه

- درجه انتخاب وضعیت را در جهت عقربه ساعت بچرخانید تا هوا به سمت محدوده پا و شیشه جلو اتومبیل جریان پیدا کند.

کیان باتری

سیستم کولر اتوماتیک

سیستم کولر فقط زمانی که موتور ماشین روشن است می‌تواند قابل استفاده باشد .

پانل کنترل

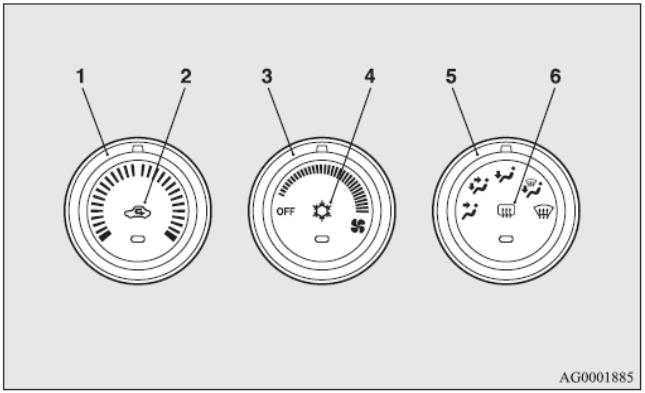

۷ - درجه کنترل دما

۸ - کلید انتخاب محل وزش هوا

۹ - درجه سرعت دمیدن هوا

۱۰ - سوئیچ کولر

۱۱ - درجه انتخاب حالت

۱۲ - سوئیچ ضد بخار پنجره عقب (مراجعه شود به صفحه ۸۲-۳)

توجه

- در وضعیت نشان داده شده در تصویر، حسگر دمای هوای داخلی (A) را می توانید مشاهده کنید.

  هرگز چیزی را بر روی حسگر قرار ندهید، زیرا این کار باعث خواهد شد که به درستی عمل نکند.

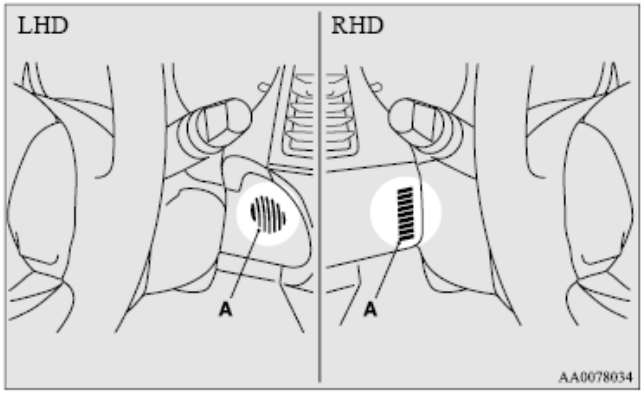

کیان باتری

درجه انتخاب سرعت وزش باد

سرعت وزش باد با چرخاندن درجه تنظیم سرعت باد در جهت عقزبه ساعت و یا خلاف عقربه ساعت انتخاب می شود .

سرعت وزش باد به تدریج با چرخاندن به طرف راست زیاد می شود.

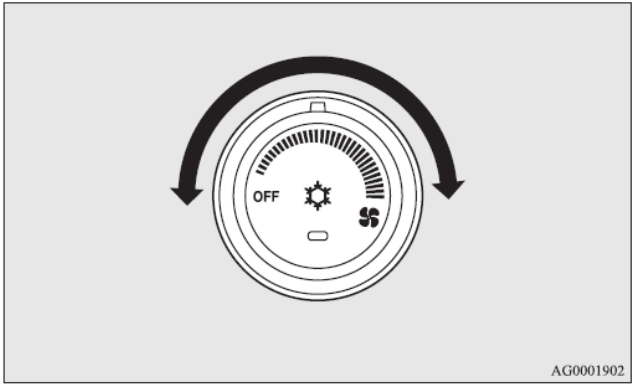

درجه کنترل دما

درجه کنترل دما را در جهت یا خلاف جهت عقربه های ساعت بچرخانید.

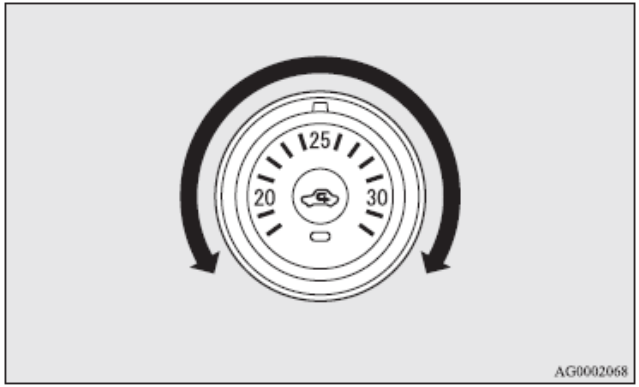

کیان باتری

توجه

- زمانی که دمای خنک کننده ی موتور پایین باشد، دمای هوای بخاری تا زمانیکه موتورگرم شود، خنک/سرد خواهد بود، حتی در صورتیکه درجه هوای گرم را انتخاب کرده باشید.
- زمانی که دما بر روی بالاترین یا پایین ترین حد تنظیم شده باشد، وضعیت انتخاب هوا و کولر به طور خودکار به قرار زیر تغییر خواهند کرد.
  - گرم شدن سریع (زمانیکه دما بر روی بالاترین حد تنظیم شده باشد) هوای بیرونی وارد شده و کولر متوقف خواهد شد.
  - خنک شدن سریع (زمانیکه دما بر روی پایین ترین حد تنظیم شده باشد) هوای داخلی به گردش درآمده و کولر به کار می افتد.

تنظیمات فوق الذکر، تنظیمات کارخانه می باشند.

سوییچ های کولر و انتخاب هوا را می توان تغییر داد(تنظیمات عملکردی آنها را می توان تغییر داد)، و همچنین تغییر حالت از وضعیت هوای بیرونی به کولر بر طبق شرایط به کارگیری را می توان به صورت دلخواه تغییر داد.

برای کسب اطلاعات بیشتر می توانید با نمایندگیهای مجاز تماس بگیرید.

به "تغییر سوییچ کولر (تغییر تنظیمات عملکردی)" در صفحه ی ۲۰-۵ مراجعه نمایید.

به "تغییر سوییچ انتخاب هوا (تغییر تنظیمات عملکردی)" در صفحه ی ۱۸-۵ مراجعه نمایید.

سوئیچ انتخاب هوا

برای تغییر حالت انتخاب هوا کافی است سوئیچ انتخاب هوا را فشار بدهید.

هر دفعه که این سوئیچ را فشار دهید، صدایی ایجاد خواهد شد.

- هوای بیرونی: لامپ نشانگر (A) خاموش است.

  هوای بیرونی وارد کابین خودرو می شود.
- هوای چرخشی: لامپ نشانگر (A) روشن است.

  هوا در داخل کابین در چرخش است.

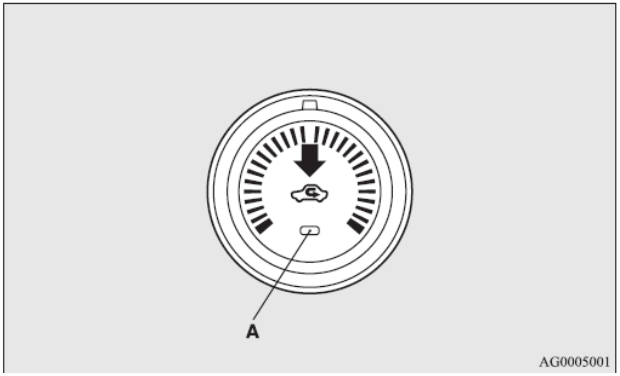

کیان باتری

احتیاط !

- بطور معمول برای حفظ وضوح شیشه جلو و پنجره های کناری و از بین بردن مه و بخار از شیشه جلویی از موقعیت بیرونی استفاده کنید.
اگر هوای بیرونی غبارآلود یا آلوده باشد از موقعیت چرخشی استفاده کنید.
بطور متناوب موقعیت را به موقعیت بیرونی تغییر دهید تا تهویه را افزایش داده و در این صورت پنجره ها دیگر دچار بخار گرفتگی نمی شوند.
- استفاده از موقعیت چرخشی برای مدت زمان طولانی ممکن است باعث بخار گرفتن شیشه ها شود.

توجه

- زمانی که درجه انتخاب حالت یا درجه انتخاب سرعت دنده مجدداً بعد از عملیات دستی بر روی موقعیت AUTO تنظیم می شود، سوئیچ انتخاب هوا نیز بطور خودکار کنترل خواهد شد.
- زمانی که دمای خنک کننده به میزان خاصی افزایش یابد، وضعیت انتخاب هوا بطور خودکار به وضعیت چرخشی تغییر پیدا می کند و لامپ نشانگر (A)روشن می شود. در این زمان حتی در صورتی که سوئیچ انتخاب هوا را فشار دهید، سیستم به موقعیت بیرونی تغییر حالت نخواهد داد.

تغییر انتخاب هوا (تغییر عملکرد)

عملکرد ها بنا به خواست شما همانگونه که در ائامه ذکر شده می توانند تغییر داده شوند.

- فعالسازی کنترل هوای اتوماتیک:
اگر درجه انتخاب حالت یا درجه انتخاب سرعت دمنده را به موقعیت AUTO بچرخانید، سوئیچ انتخاب هوا نیز به صورت خودکار کنترل می شود.
- غیر فعال سازی کنترل هوای اتوماتیک:
حتی در صورتی که درجه انتخاب حالت یا درجه انتخاب سرعت دمنده را به موقعیت AUTO بچرخانید، سوئیچ انتخاب هوا به صورت خودکار کنترل نمی شود.
- روش تغییر تنظیمات:
به مدت ۱۰ ثانیه یا بیشتر سوئیچ انتخاب هوا را پایین نگه دارید.
وقتی تنظیمات را تغییر می دهید، صدایی از آن خارج شده و لامپ نشانگر شروع به چشمک زدن می کند.
  - وقتی تنظیمات از حالت فعالسازی به غیر فعالسازی تغییر می کند، ۳ صدا از آن ایجاد شده و لامپ نشانگر سه بار چشمک می زند.
  - وقتی تنظیمات را از حالت غیرفعالسازی به فعالسازی تغییر می دهید، ۲ صدا ایجاد شده و لامپ نشانگر ۳ بار چشمک می زند.

توجه

- تنظیمات کارخانه بر روی "Enable automatic air control" می باشد.
- وقتی درجه انتخاب حالت به شکل تغییر می کند، به منظور جلوگیری از بخارگرفتگی پنجره ها، سیستم تهویه بطور خودکار به موقعیت هوای بیرونی تغییر حالت می دهد، حتی در صورتی که تنظیمات بر روی "Disable automatic air control" باشد.

سوئیچ کولر

کیان باتری

برای روشن کردن سیستم کولر سوئیچ آنرا فشار دهید که در اینصورت لامپ نشانگر (A) عمل خواهد کرد.

هر دفعه که این سوئیچ را فشار می دهید صدایی ایجاد خواهد کرد.

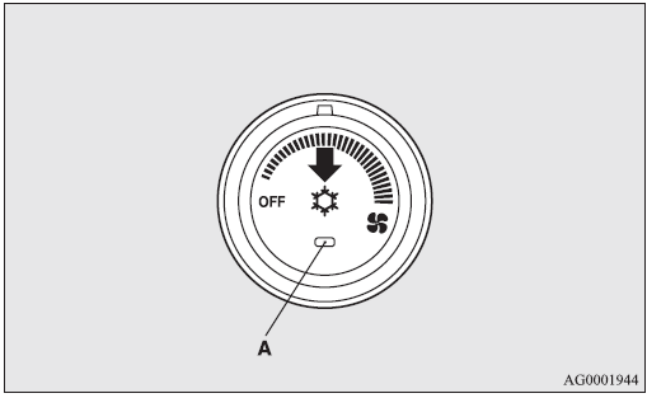

سوئیچ را مجدداً فشار داده تا خاموش شود.

احتیاط !
• زمانی که از سیستم کولر استفاده می کنید، هنگامی که کمپرسور کولر بطور اتوماتیک روشن یا خاموش می شود دور موتور در حالت درجا ممکن است کمی افزایش یابد. وقتی خودروی A/T یا CVT ساکن است، کاملاً پدال ترمز را فشار دهید تا از پیشروی خودرو جلوگیری نمایید.

توجه

- اگر در سیستم کولر مشکلی تشخیص داده شود، لامپ نشانگر عملکرد کولر (A) چشمک خواهد زد. سوئیچ کولر را یکبار فشار دهید تا خاموش شود. سپس بار دیگر سوئیچ را فشار داده تا روشن شود.اگر لامپ نشانگر عملکرد کولر (A) برای مدتی چشمک نزند، مشکلی وجود ندارد. اگر دوباره شروع به چشمک زدن کند توصیه میکنیم که آنرا بررسی کنید. اگر مجدداً شروع به چشمک زدن کرد، برای بررسی آن به یک نمایندگی مجاز مراجعه نمایید.
- گاهی اوقات، به عنوان مثال بعد از استفاده از یک کارواش پرفشار، ممکن است کندانسور خیس شده و لامپ نشانگر عملکرد کولر (A) موقتاً چشمک بزند. در این صورت نیز مشکلی وجود ندارد. مدتی صبر کرده یکبار سوئیچ کولر را فشار دهید تا سیستم خاموش شود؛ سپس بار دیگر آنرا فشار دهید تا سیستم روشن شود. زمانی که آب تبخیر شد، چشمک زدن متوقف می شود.

کیان باتری

تغییر سوئیچ کولر (تغییر عملکرد)

عملکرد ها بنا به خواست شما همانگونه که در ادامه ذکر شده می توانند تغییر داده شوند.

- فعالسازی کنترل اتوماتیک کولر:

اگر درجه انتخاب حالت یا درجه انتخاب سرعت دمنده را به موقعیت AUTO بچرخانید، یا درجه کنترل دما برروی حداقل تنظیم شده باشد، سوئیچ کولر به صورت خودکار کنترل می شود.

- غیر فعال سازی کنترل اتوماتیک کولر:

سوئیچ کولر تا زمانی که به کار نیفتاده، بطور اتوماتیک کنترل نمی شود.

- روش تغییر تنظیمات:

به مدت ۱۰ ثانیه یا بیشتر سوئیچ انتخاب هوا را پایین نگه دارید.

وقتی تنظیمات را تغییر می دهید، صدایی از آن خارج شده و لامپ نشانگر شروع به چشمک زدن می کند.

- وقتی تنظیمات از حالت فعالسازی به غیر فعالسازی تغییر می کند، ۳ صدا از آن ایجاد شده و لامپ نشانگر سه بار چشمک می زند.
- وقتی تنظیمات را از حالت غیرفعالسازی به فعالسازی تغییر می دهید، ۲ صدا ایجاد شده و لامپ نشانگر ۳ بار چشمک می زند.

توجه

- تنظیمات کارخانه بر روی "Enable automatic air conditioning control" می باشد.
- وقتی درجه انتخاب حالت به شکل تغییر می کند، به منظور جلوگیری از بخارگرفتگی پنجره ها، سیستم تهویه بطور خودکار به موقعیت هوای بیرونی تغییر حالت می دهد، حتی در صورتی که تنظیمات بر روی "Disable automatic air conditioning control" باشد.

- به راه اندازی سیستم به حالت اتوماتیک

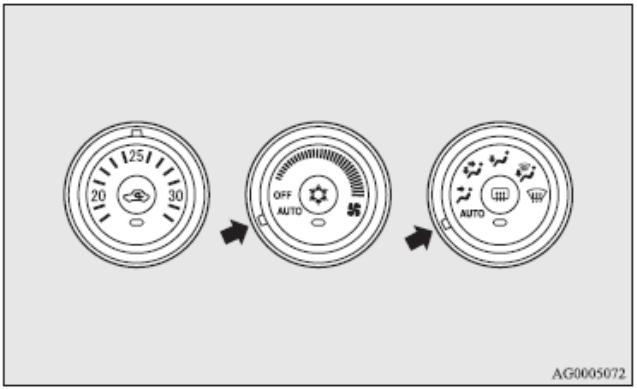

در شرایط عادی سیستم را در حالت AUTO به کار برده و اقدامات زیر را دنبال نمایید:

۱ - درجه انتخاب سرعت دمنده را بر روی موقعیت AUTO تنظیم نمایید.

۲ - درجه کنترل دما را برروی دمای مورد نظر تنظیم کنید.

۳ - درجه انتخاب حالت را در موقعیت AUTO قرار دهید.

کیان باتری

موقعیت بیرونی (به جز)، انتخاب هوای چرخشی / بیرونی و سرعت دمنده و روشن / خاموش شدن کولر بطور خودکار کنترل خواهد شد.

برای متوقف کردن سیستم درجه انتخاب سرعت دمنده را به موقعیت off بچرخانید.

احتیاط !
• زمانی که از سیستم کولر استفاده می کنید، هنگامی که کمپرسور کولر بطور اتوماتیک روشن یا خاموش می شود دور موتور در حالت درجا ممکن است کمی افزایش یابد. وقتی خودروی A/T یا CVT ساکن است، کاملاً پدال ترمز را فشار دهید تا از پیشروی خودرو جلوگیری نمایید.

توجه

- تا هنگامی که دمای خنک کننده موتور پایین است، دمای هوایی که از بخاری وزیده می شود پایین است؛ حتی اگه دمای گرم را انتخاب کرده باشید. برای جلوگیری از بخار گرفتگی پنجره ها و شیشه جلو خودرو حالت تهویه به تغییر پیدا خواهد کرد و سرعت دمنده کاهش می یابد.
- اگر درجه انتخاب سرعت دمنده، سوئیچ کولر، درجه انتخاب حالت یا سوئیچ انتخاب هوا زمانی که در وضعیت AUTO کار می کند به کار بیفتد، عملکرد فعال شده کنترل اتوماتیک را غیر فعال می کند. تمامی عملکرلدهای دیگر تحت کنترل خودکار باقی می ماند.

- به راه اندازی سیستم در حالت هوا دستی

سرعت دمنده و حالت تهویه را می توان بطور دستی با تنظیم درجه انتخاب سرعت دمنده و درجه انتخاب حالت به موقعیتهای مورد نظر، کنترل کرد. برای بازگشت عملکرد اتوماتیک، درجه ها را در وضعیت AUTO تنظیم کنید.

بخار زدایی شیشه جلو و پنجره درب ها

احتیاط !
• به منظور ایمنی، اطمینان حاصل نمایید که دید واضح و شفافی از تمام پنجره ها دارید.

برای برطرف نمودن قطرات آب یا بخار پشت شیشه از شیشه جلو و پنجره درب ها از درجه انتخاب حالت یا استفاده کنید .

کیان باتری

جهت بخار زدایی معمولی

به منظور وضوح شیشه جلو و پنجره درب ها و گرم نگهداشتن محدوده پا ها این تنظیمات را به کار ببرید.

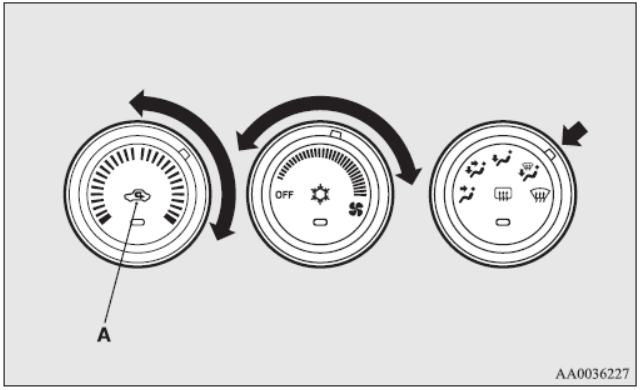

۶ - سوییچ انتخاب هوا (A) را در موقعیت هوای بیرونی تنظیم نمایید.

۷ - درجه انتخاب حالت را در موقعیت قرار دهید .

۸ - با چرخاندن درجه انتخاب سرعت دمده، سرعت دمنده دلخواه خود را انتخاب کنید.

۹ - با چرخاندن درجه کنترل دما، دمای دلخواه خود را انتخاب نمایید.

۱۰ -سوئیچ کولر (B) را فشار دهید

جهت رفع بخار سریع از پشت شیشه

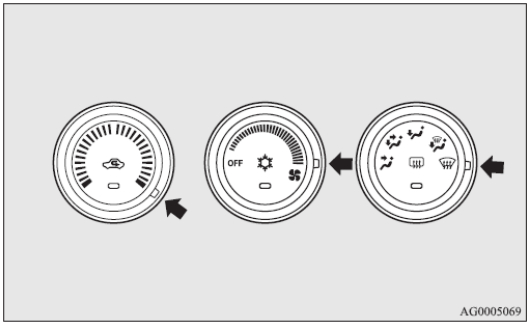

۴ - سوئیچ انتخاب را در حالت قرار دهید .

۵ - سرعت دمنده باد را در حات حداکثر انتخاب کنید .

۶ - دما را در حالت حداکثر دما انتخاب کنید .

توجه

- زمانیکه حالت را انتخاب می کنید کولر بطور خودکار شروع به کار کرده و موقعیت هوای بیرون نیز بطور اتوماتیک انتخاب خواهد شد.
- برای اینکه عمل رفع بخار موثرتر واقع شود، جهت دمیدن هوا را از سمت تهویه های کناری به سمت پنجره ها قرار دهید.
- درجه کنترل دما را بر روی موقعیت شرمایش حداکثر (max) تنظیم نکنید. هوای خنک به شیشه های پنجره مقابل خواهد وزید و از بخار گرفتن آنها جلوگیری خواهد کرد.

کیان باتری

نکات عملکردی مهم در ارتباط با تهویه ی هوا

- خودرو را در سایه پارک کنید.

  پارک کردن خودرو در زیر نور شدید خورشید باعث می شود که درون خودرو بیش از حد داغ شده و درنتیجه زمان بیشتری برای خنک کردن فضای داخلی خودرو مورد نیاز است.

  اگر حتما باید خودرو را در زیر نور خورشید پارک کنید، به مدت چند دقیقه از مراحل تهویه هوا، پنجره ها را باز کنید تا هوای داغ از خودرو خارج شود.
- وقتی از تهویه هوا استفاده می کنید پنجره ها را ببندید. ورود هوای بیرونی از طریق پنجره های باز کارآیی تهویه را کاهش می دهد.
- خنک شدن بیش از حد برای سلامتی مفید نیست.دمای هوای داخل خودرو فقط باید ۵ یا ۶ درجه از دمای بیرون پایین تر باشد.
- وقتی سیستم تهویه را به کار می اندازید، اطمینان حاصل کنید که هیچ مانعی ازجمله برگ درخت یا برف بر ورودی هوا که درجلوی شیشه ی جلویی خودرو واقع شده وجود نداشته باشد. برگهایی که در کانال ورود هوا جمع می شوند، جریان هوا را کاهش می دهند.

کیان باتری

مبرد سیستم کولر و توصیه هایی درباره روغنکاری

اگر سیستم کولر کارآیی کمتر از حد معمول خود را داشته باشد، این امر ممکن است به دلیل نشتی مبرد باشد. بنابراین به شما توصیه می کنیم که سیستم را مورد بازرسی قرار دهید.

سیستم کولر در خودرو شما باید با مبرد HFC-134 a و روغن SUN PAG 56 شارژ گردد. استفاده از هر نوع دیگری از مبرد یا روغن آسیبهای جدی را وارد خواهد نمود که در نتیجه باید کل سیسنم کولر خودرویتان را تعویض کنید. از رها سازی مبرد در محیط خود داری کنید.

توصیه می شود که مبرد برای استفاده بیشتر جمع آوری و باز چرخش شود.

در مواقع عدم استفاده طولانی مدت

کولر باید حداقل در هر هفته ۵ دقیقه کار کند, حتی در شرایط آب و هوایی سرد. این عمل از گرفتگی کمپرسور جلوگیری نموده و کولر را در بهترین شرایط عملکرد نگه می دارد.

پالاینده هوا

یک فیلتر هوا درون کولر تعبیه شده است تا گرد و غبار را از هوا بزداید.

بطور متناوب فیلتر هوا را تعویض نمایید زیرا به علت جمع شدن گرد و غبار توانایی آن در تمیز کردن هوا کاهش خواهد یافت. برای مدت زمان نگهداری آن به کتابچه خدمات مراجعه کنید.

توجه

- کار کردن سیستم در شرایط خاص نظیر رانندگی در جاده های پر از گرد و غبار و استفاده مکرر از کولر، می تواند منجر به کاهش عمر مفید فیلتر گردد. اگر احساس کردید جریان هوا پایین تر از حد نرمال است و یا اینکه شیشه جلو اتومبیل یا پنجره ها به سرعت شروع به بخار گرفتن می کنند، فیلتر هوا را تعویض کنید.

به شما توصیه می کنیم که آن را بررسی نمایید.

کیان باتری

LW/MW/FM radio/CD player

فقط در صورتی می توان از سیستم صوتی استفاده کرد که سویچ استارت و یا حالت عملکرد خودرو بر روی ON یا ACC باشد.

توجه

- وقتی موتور خاموش است و به سیستم صوتی گوش می دهید، مطمئن شوید که سوییچ را به موقعیت ACC چرخانده اید.
  اگر سوییچ در موقعیت ACC باقی بماند، بعد از مدت زمان خاصی برق فرعی به صورت اتوماتیک خاموش خواهد شد و در این صورت دیگر شما قادر به استفاده از سیستم صوتی نخواهید بود. اگر سوییچ استارت را از موقعیت ACC خارج کنید، برق فرعی شروع به کار خواهد کرد. مراجعه کنید به "ACC power auto-cutout function" در صفحه ۴-۱۸.
- اگر در خودرو از تلفن همراه استفاده کنید ممکن است در تجهیزات صوتی نویز ایجاد کند. این بدان معنا نیست که سیستم صوتی خودرو مشکلی دارد. در چنین مواردی تا جایی که امکان دارد تلفن همراه را دور از تجهیزات صوتی قرار دهید.
- اگر اشیایی خارجی و یا آب به درون تجهیزات صوتی خودرو وارد شد و یا اینکه دود و یا بوی عجیبی از آن خارج شد، بلافاصله سیستم صوتی را خاموش کنید. به شما توصیه میکنیم که آن را بررسی نمایید اما هرگز خودتان آن را تعمیر نکنید. از استفاده ی مداوم از آن بدون بررسی کامل توسط فردی متخصص خودداری کنید.

نکاتی مهم درباره ی استفاده از سیستم صوتی

iPod/iPhone Playback Function*

- این وسیله فقط محصولات صوتی آیفون و آیپد را پشتیبانی میکند، هرچند که ویرایشهای متفاوت را نیز تضمین نمی کند.
- لطفاً به یاد داشته باشید که مدلهای مختلف آی پد و آی فون ممکن است عملکردهای متفاوتی داشته باشند.

چگونگی تمیز کردن

- اگر این محصول کثیف شد آن را با دستمالی نرم تمیز کنید.
- اگر خیلی کثیف شد، پارچه ای نرم را به پاک کننده ای خنثی که در آب رقیق شده باشد آغشته کنید و سپس آن را بچلانید. از بنزن، تینر یا دیگر پاک کننده های شیمیایی استفاده نکنید زیرا ممکن است به سطح وسیله صدمه بزند.

علایم تجاری

- اسامی محصولات، علایم تجاری یا علایم تجاری ثبت شده ی مالکان مرتبط می باشند.

کیان باتری

- علاوه بر این، حتی در صورتی که هیچ نشانه ای از علایم تجاری یا علایم تجاری ثبت شده وجود نداشته باشد، شکل زیر را به طور کامل می توانید مشاهده کنید.

Made for iPod iPhone

"Made for iPod" و "Made for iPhone" بدین معناست که این وسیله ی الکترونیکی به گونه ای طراحی شده که مشخصاً و به ترتیب به آی پد یا آی فن متصل شود و بدینوسیله سازنده ی آن تأیید می نماید که استانداردهای عملکردی اپل را داراست.

آی فن، آی پاد، آی پد کلاسیک، آی پد نانو و آی پد تاچ علایم تجاری تحت نظر شرکت اپل هستند که در ایالات متحده آمریکا و دیگر کشورها به ثبت رسیده اند.

اپل مسؤول عملکرد این وسیله و یا مطابقت آن با استانداردهای امنیتی و تنظیمی نیست.

توجه

- جواز آی فون و آی پد به اشخاص اجازه می دهد که هم مطالبی که حق انحصاری ندارند و هم آنهایی که از لحاظ قانونی می توان از آنها استفاده کرد را پخش و یا تکثیر نمایند.

تخطی از حق کپی برداری (حقوق انحصاری) ممنوع است.

- تجهیزات برطبق نوع آن، (خودروهای با رابط بلوتوث ۲) پشتیبانی های متفاوتی خواهند داشت.برای جزییات بیشتر مراجعه کنید به وب سایت Johnson Controls, Inc.

کیان باتری

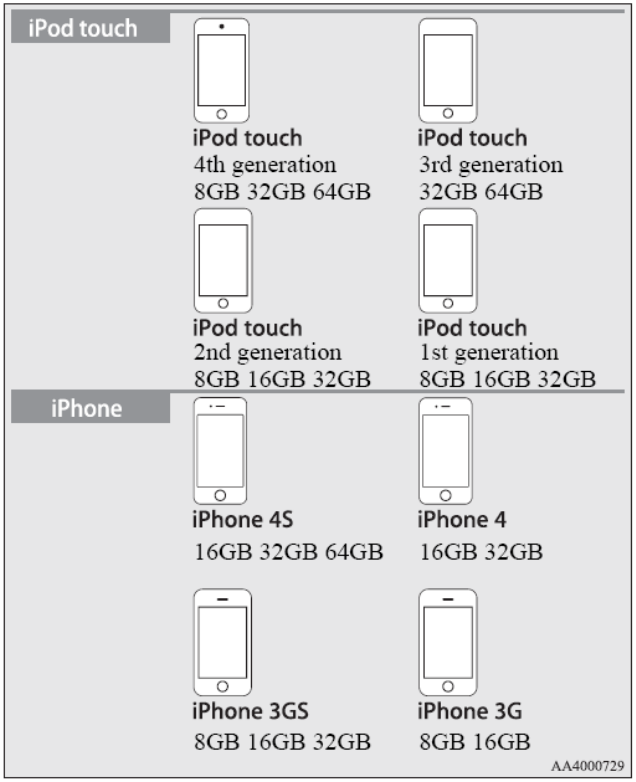
iPod touch
iPod touch
4th generation
8GB 32GB 64GB
iPod touch
3rd generation
32GB 64GB
iPod touch
2nd generation
8GB 16GB 32GB
iPod touch
1st generation
8GB 16GB 32GB
iPhone
iPhone 4S
16GB 32GB 64GB
iPhone 4
16GB 32GB
iPhone 3GS
8GB 16GB 32GB
iPhone 3G
8GB 16GB
AA4000729

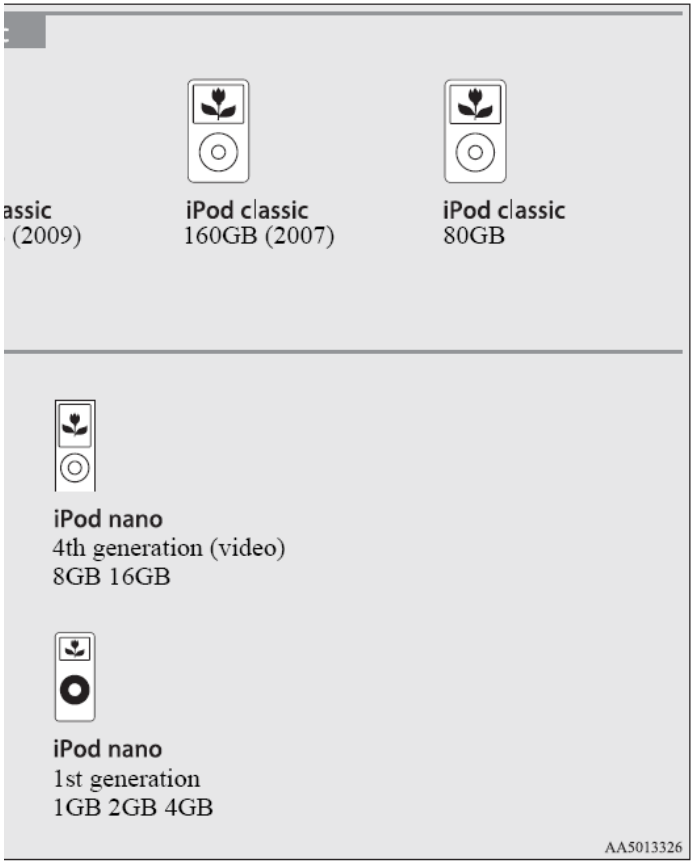
assic
(2009)
iPod classic
160GB (2007)
iPod classic
80GB
iPod nano
4th generation (video)
8GB 16GB
iPod nano
1st generation
1GB 2GB 4GB
AA5013326

روش استفاده از دیسک

این قسمت درباره ی اهمیت نحوه ی استفاده از دیسکها توضیحاتی ارائه می‌دهد.

نکاتی مهم درباره ی شیوه ی استفاده

- اثر انگشت یا هر علامت دیگری بر روی قسمت خواندنی سی دی (روی سطح سی دی) ممکن است کار (خوانده شدن) سی دی را با مشکل مواجه کند. وقتی سی دی را در دست میگیرید برای اینکه قسمت خواندنی سی دی (روی سطح سی دی) را لمس نکنید بهتر است یا هردو کناره ی آن و یا یک کناره و سوراخ وسط سی دی را محکم بگیرید.
- برای اینکه به سی دی آسیبی وارد نشود، چیزی روی آن نچسبانید.
- اگر سی دی در درون دستگاه است ، سی دی دیگری را با فشار وارد دستگاه نکنید. با این کار یا به سی دی آسیب وارد می شود و یا اینکه از کار می افتد.

تمیز کردن

- به طور مرتب سطح خواندنی سی دی راتمیز کنید. برای تمیز کردن از حرکات چرخشی استفاده نکنید، در عوض سی دی را از مرکز آن به سمت لبه ها پاک کنید.
- ممکن است سی دی های نو در اطراف لبه ی خارجی و یا در سوراخ وسط برآمدگی هایی داشته باشند. این برآمدگی ها را بررسی نمایید، زیرا در صورت وجود ممکن است باعث ایجاد نقصی در عملکرد سی دی شود. بنابر این اطمینان حاصل نمایید که چنین مواردی وجود نداشته باشد.

نکاتی مهم در مورد نگهداری

- زمانی که از سی دی استفاده نمی کنید مطمأن شوید که در جای مخصوص خود قرار دارند. ضمناً سی دی ها را دور از نور مستقیم خورشید نگهدارید.
- اگر نمی خواهید برای مدت طولانی از سی دی استفاده کنید، آنها را از خودرو بیرون ببرید.

در محیط های سرد به عنوان مثال در اواسط زمستان هنگامی که فضای داخلی خودرو سرد است، روشن کردن بخاری و استفاده ی آنی از این محصول ممکن است باعث شود بخار (قطرات آب) بر روی سی دی و اجزای نوری داخلی ظاهر شود و در این صورت ممکن است عملکرد صحیح این دستگاه با مشکل مواجه شود.

در چنین مواردی، سی دی را از دستگاه خارج کرده و قبل از استفاده ی مجدد از آن کمی صبر کنید.

کیان باتری

کپی رایت

اعمالی نظیر تکثیر غیر مجاز، پخش، اجرای عمومی و یا اجاره ی سی دی ها به صورتی که استفاده ای غیر خصوصی تلقی گردد؛ از لحاظ قانونی ممنوع است.

سی دی های قابل پخش

علایم (نشانه های) زیر بر روی برچسب، بسته یا جلد سی دی چاپ شده اند.

نوع	اندازه	حداکثر زمان بازنواخت	توضیحات
CD-DA	۱۲ Cm	۷۴ دقیقه	-
CD-TEXT	۱۲ Cm	۷۴ دقیقه	-

نوع	اندازه	حداکثر زمان بازنواخت	توضیحات
CD-R/RW	Cm ۱۲	۷۴ دقیقه	دیسک شامل فایلهای Mp3

سی دی هایی که ممکن است قابل پخش نباشند

- پخش هر نوع سی دی بجز آنهایی که در قسمت "سی دی های قابل پخش" ذکر شد، تضمین نمی شود.
- ممکن است سی دی های ۸ میلی متری قابل استفاده نباشند.
- سی دی هایی که شکل های غیر معمول دارند (به عنوان مثال، قلبی شکل) را وارد دستگاه نکنید، زیرا ممکن است دستگاه به خوبی کار نکند. علاوه بر این، سی دی هایی که بخش های شفاف دارند، ممکن است قابل پخش نباشند.
- سی دی هایی که انتهایشان بسته نشده باشد نمی توانند پخش شوند.
- حتی در صورتی که سی دی با فرمت صحیح در دستگاه ضبط یا کامپیوتر و با تنظیمات نرم افزارهای کاربردی ضبط شده باشد؛ هر نوع چیز غیرمعمول، ضربه یا علامت بر روی سد دی؛ گردوخاک یا بخار بر روی لنز داخلی دستگاه، ممکن است باعث شود سی دی غیر قابل پخش شود.
- بر حسب نوع سی دی، بعضی از عملکردهای دستگاه ممکن است قابل استفاده نباشد، یا حتی ممکن است سی دی قابل پخش نباشد.
- از سی دی هایی که ترک خوردگی یا تاب دارند در دستگاه استفاده نکنید.
- اگر بر روی سی دی برچسبی وجود دارد یا حتی پس از کندن برچسب باقیمانده چسب بر روی آن باقیست، از آن سی دی استفاده نکنید.
- سی دی هایی که برچسب های تزیینی دارند نیز ممکن است کارایی نداشته باشند.

کیان باتری

سی دی های غیر استاندارد

این محصول فقط سی دی های صوتی را پخش خواهد کرد. لطفاً در ارتباط با سی دی های استاندارد به نکات زیر توجه فرمایید.

- اطمینان حاصل کنید که از دیسک هایی استفاده کنید که روی برچسب آن باشد.
- پخش سی دی هایی غیر استاندارد هیچ گونه تضمینی ندارد. حتی در صورتیکه سی دی صوتی قابل پخش باشد، کیفیت صدای آن ضمانتی ندارد.
- وقتی از سی دی های غیر استاندارد استفاده میکنید، ممکن است موارد زیر رخ دهد:
  - ممکن است در طی پخش نویز ایجاد شود.
  - ممکن است پخش فایل صوتی پرش داشته باشد.
  - ممکن است دیسک قابل شناسایی نباشد.
  - ممکن است اولین ترک پخش نشود.
  - ممکن است شروع پخش ترکها بیش از حد معمول طول بکشد.
  - ممکن است پخش از وسط ترک شروع شود.
  - بعضی از قسمت ها ممکن است پخش نشوند.
  - ممکن است در طی پخش، ترکها ثابت بمانند.
  - ممکن است ترکها با خطا پخش شوند.

فایلهای صوتی (MP3, WMA, AAC)

این محصول می تواند فایلهای صوتی با فرمت **Mp3, WMA, AAC** را که بر روی CD-ROM، CD-R/RW و دستگاه USB ضبط شده اند، پخش کند. استفاده از فایلها و رسانه ها محدودیت هایی دارد، بنابراین قبل از ضبط فایلهای صوتی با فرمت **Mp3, WMA, AAC** بر روی دیسک یا دستگاه USB مطالب زیر را بخوانید.

علاوه بر این، اطمینان حاصل نمایید که دفترچه راهنمای مربوط به درایو CD-R/RW شما و نرم افزار رایت را خوانده و به درستی آن را به کار می گیرید.

اگر فایلهای صوتی با فرمت های **Mp3, WMA, AAC** اطلاعاتی درباره ی عنوان فایل ها داشته باشند، می توانید این اطلاعات را مشاهده کنید.

احتیاط!

- CD-ROM و CD-R/RW فقط میتوانند فایلهایی صوتی با MP3 را پخش نمایند.
- اعمالی نظیر کپی کردن سی دی ها یا فایل های صوتی، توزیع آنها بین دیگر افراد چه به طور رایگان و چه با دریافت هزینه، و همینطور بارگذاری فایلها از طریق اینترنت یا دیگر وسایل ارتباطی برای کاربران اینترنت، تخطی از قانون به حساب می آید.
- پسوند های .wma..mp3 و .mp4 را به فایلهایی با فرمتی غیر از **Mp3, WMA, AAC** اضافه نکنید. پخش سی دی هایی که با این فایلها ضبط شده اند، ممکن است باعث شود فایلها برای پخش به درستی قابل شناسایی نباشند و در نتیجه ممکن است پخش آنها منجر به ایجاد صداهای بلند شده و در نهایت به بلندگو آسیب وارد شده و یا حتی تصادفی رخ دهد.

کیان باتری

توجه

- بر اساس شرایط ضبط کننده دیسک یا نرم افزار ضبط دیسک به کار رفته، باز بخش درست ممکن است امکانپذیر نباشد. در این موارد به راهنمایی کاربر محصول یا نرم افزار مراجعه نمایید.
- بر اساس سیستم عامل کامپیوتر شما، ویرایش، نرم افزار یا تنظیمات، فایلها ممکن است پسوند نداشته باشند. در این موارد هنگام کپی نمودن فایل ها پسوند های mp3.،wma. و mp4. را اضافه نمایید.
- فایلهای با حجم بالاتر از ۲GB نمی توانند بازپخش شوند.

فرمت داده هایی که می توانند بازپخش شوند

فرمت داده هایی که در دیسکها (CD-ROM، CD-R/RW) و دستگاه USB می توانند خوانده شوند متفاوت است.

فرمت داده	دیسک	دستگاه USB
MP3	O	O
WMA	X	O
AAC	X	O

ساختمان پوشه

تا ۸ مرحله پوشه قابل تشخیص است.

شما می توانید برای مدیریت ترک ها یک ساختار پوشه مانند آنچه در Genre-Artist-Album-Track (فرمت فایلهای صوتی **Mp3, WMA, AAC**) است ایجاد کنید.

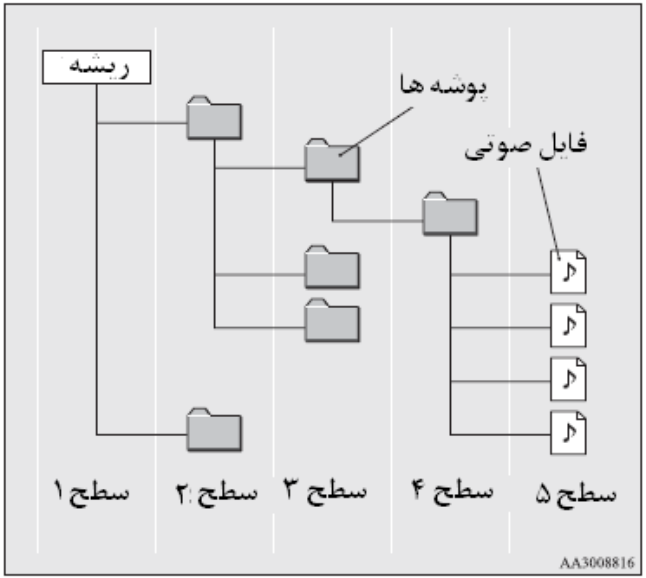

کیان باتری

نام	مشخصات		توضیحات
مشخصات فرمت	ISO9660	سطح ۱	حداکثر نام فایل ۸ کاراکتر، امتداد فایل ۴ کاراکتر (حروف الفبایی بزرگ تک بایتی؛ اعداد؛ "_" می تواند استفاده شود)
	ISO9660 extension	Joliet	نام فایلها حداکثر تا ۶۴ کاراکتر می تواند استفاده گردد.
چند قسمتی	ساپورت نمی شود. (فقط قسمت اول ساپورت می شود)		
حداکثر تعداد سطوح	۸ سطح (اگر ریشه در سطح اول باشد)		
حداکثر تعداد پوشه	۷۰۰ پوشه (با احتساب ریشه)		
حداکثر تعداد فایلها*۱	۶۵۵۳۵ فایل (کل تعداد در رسانه. فایلهای غیر از **Mp3, WMA, AAC در نظر گرفته نمی شود.**)		
محدودیت نام فایلها و پوشه ها	حداکثر ۶۴ بایت (برای Unicode، ۳۲ کاراکتر) فایلها و پوشه هایی که بیش از این تعداد کاراکتر داشته باشند به نمایش در نیامده و بازپخش نمی شوند.		
فرمتهای پوشش USB	سیستم فایل توصیه شده FAT32 است. فقط ۱ پارتیشن		

*۱: به غیر از فایلهای **Mp3, WMA, AAC** را شامل نمی شود. اگر ترک های بسیاری در پوشه یکسان ذخیره شوند، حتی اگر اندازه ای کمتر از حداکثر تعداد ترکها داشته باشند، ممکن است تشخیص داده نشوند. در این مورد، ترکها را به چند پوشه تقسیم کنید.

توجه

- ترتیب نمایش پوشه ها و فایلهای صوتی در این محصول ممکن است با ترتیبی که در کامپیوتر شما به نمایش در می آید متفاوت باشد.

MP3 چیست؟

MP3 مخفف MPEG-1 Audio Layer 3 است. MPEG خود نیز مخفف Motion Picture Experts Group است و این یک ویدئو فشرده استاندارد است که در سی دی ها و غیره مورد استفاده قرار می گیرد.

MP3 یکی از روشهای فشرده سازی فایلهای صوتی در استاندارد صوتی MPEG است که البته کیفیت صوتی را فراتر از حد شنوایی انسان کاهش می دهد و این کاهش کیفیت با صدا های بلندتر پوشیده می شود. بنابراین داده های با کیفیت بالا و حجم پایین ارائه می دهد.

از آنجایی که به این ترتیب حجم یک سی دی صوتی به حدود یک دهم حجم اصلی خود کاهش می یابد، بدون اینکه کاهش قابل درکی در کیفیت بوجود آید، حدود ۱۰ سی دی می توانند در یک دیسک CD-R/RW رایت شوند.

احتیاط!
• فایلهای MP3 متفاوت با استاندارد هستند و ممکن است به درستی باز پخش نشده یا نام فایلها و پوشه های آن به درستی به نمایش در نیاید.

کیان باتری

استانداردهای فایلهای MP3 که قابلیت بازپخش دارند

مشخصات فایلهای MP3 که قابلیت بازپخش دارند از قرار زیر است.

مورد	جرئیات
مشخصات	MPEG-1 AUDIO LAYER3 MPEG-2 AUDIO LAYER3
فرکانس نمونه برداری [KHz]	MPEG-1: 32/44.1/48 MPEG-2: 16/22.05/24
سرعت بیت [Kbph]	MPEG-1: 32 to 320 MPEG-2: 8 to 160
VBR (سرعت بیت متغیر)	ساپورت
مد کانال	مونو/ استریو/ استریو پیوسته/ دو کاناله
پسوند فایل	mp3
برچسب اطلاعات مورد قبول	ID3 tag Ver. 1.0, Ver. 1.1, Ver. 2.2, Ver. 2.3, Ver. 2.4 (ISO-8859-1, UTF-16 (Unicode)), نام عنوان، نام پدید آور و نام آلبوم
حداکثر تعداد کاراکترهایی که می تواند در صفحه به نمایش درآید.	۶۴ کاراکتر

WMA چیست؟

WMA مخففی از Windows Media Audio است و یک فرمت از فایلهای فشرده صوتی از مایکروسافت است . این فایلها فشردگی بیش از فرمت MP3 دارند.

توجه

- مایکروسافت، ویندوز مدیا و ویندوز علامتهای تجاری Microsoft Corporation هستند که در دنیا ثبت شده اند.

احتیاط!
• WMA فایلهای DRM را ساپورت می کند که این فایلها در دستگاه مورد استفاده در خودرو قابلیت بازپخش ندارند. • فایلهای WMA متفاوت با استاندارد هستند و ممکن است به درستی باز پخش نشده یا نام فایلها و پوشه های آن به درستی به نمایش در نیاید. • Pro، Lossless و Voice ساپورت نمی شوند.

استانداردهای فایلهای MP3 که قابلیت بازپخش دارند

مشخصات فایلهای MP3 که قابلیت بازپخش دارند از قرار زیر است.

مورد	جرئیات
مشخصات	Windows Media Audio Version7.0/8.0/9.0
فرکانس نمونه برداری [KHz]	32/44.1/48
سرعت بیت [Kbph]	۴۸ تا ۳۲۰
VBR (سرعت بیت متغیر)	ساپورت

کیان باتری

مورد	جزئیات
حالت کانال	استریو
برچسب اطلاعات مورد قبول	برچسب هایWMA ، نام عنوان، نام پدید آور و نام آلبوم
حداکثر تعداد کاراکترهایی که می تواند در صفحه به نمایش درآید.	۶۴ کاراکتر

AAC چیست؟

AAC مخففی از Advanced Audio Coding است و یک استاندارد فشرده از فایلهای صوتی برای "MPEG-2" و "MPEG-4" است . این فایلها ۱,۴ برابر فشردگی فایلهای MP3 را با کیفیتی قابل مقایسه دارند.

احتیاط!
• AAC فایلهای DRM را ساپورت می کند که این فایلها در دستگاه مورد استفاده در خودرو قابلیت بازپخش ندارند. • فایلهای AAC متفاوت با استاندارد هستند و ممکن است به درستی باز پخش نشده یا نام فایلها و پوشه های آن به درستی به نمایش در نیاید.

استانداردهای فایلهای AAC که قابلیت بازپخش دارند

مشخصات فایلهای AAC که قابلیت بازپخش دارند از قرار زیر است.

مورد		جزئیات
مشخصات		کد گذاری صوتی پیشرفته MPEG4/AAC-LC MPEG2/AAC-LC
فرکانس نمونه برداری [KHz]	MPEG4	8/11.025/12/16/22.05/24/32/44.1/48
	MPEG2	8/11.025/12/16/22.05/24/32/44.1/48
سرعت بیت [Kbph]	MPEG4	۸ تا ۳۲۰
	MPEG2	۸ تا ۳۲۰
VBR (سرعت بیت متغیر)		ساپورت
مد کانال		مونو/ استریو
پسوند فایل		m4a
برچسب اطلاعات مورد قبول		برچسب هایAAC یا ID3 نام عنوان، نام پدید آور و نام آلبوم
حداکثر تعداد کاراکترهایی که می تواند در صفحه به نمایش درآید.		۶۴ کاراکتر

کیان باتری

نکاتی مهم و امنیتی به مشتری

این محصول شماری از علایم و نشانه های تصویری مرتبط با روش به کارگیری آن را دارا می باشد، بنابراین با دنبال کردن آنها می توانید به درستی از این محصول استفاده نموده، بدین وسیله میتوانید از وارد شدن آسیب به خود، دیگر افراد و همینطور اموال خود جلوگیری نمایید.

هشدار!

- راننده در هنگام رانندگی نباید به صفحه نمایش بیش از حد توجه کند.
زیرا این کار ممکن است از توجه راننده به مسیر جلو خودداری نموده و درنتیجه منجر به تصادف شود.
- راننده نباید عملکردهای پیچیده ای را در هنگام رانندگی انجام دهد.
زیرا انجام عملکردهای پیچیده در هنگام رانندگی ممکن است از توجه راننده به مسیر جلو خودداری نموده و درنتیجه تصادف رخ دهد.
بنابراین قبل از انجام چنین عملکردهایی، خودرو را در مکانی ایمن پارک نمایید.
- زمانیکه دستگاه به خوبی کار نمی کند، مانند مواقعی که هیچ صدایی از آن شنیده نمی شود، از دستگاه استفاده نکنید.
این کار ممکن است به تصادف، آتش سوزی یا شوک برقی منجر شود.
- از ورود آب یا دیگر اشیاء خارجی به داخل دستگاه خودداری نمایید.
زیرا این کار ممکن است منجر به دودگرفتگی، آتش سوزی، شوک برقی یا عملکرد نادرست دستگاه گردد.
- اشیای خارجی را داخل شکاف ورودی سی دی نکنید. این کار ممکن است منجر به آتش سوزی، شوک برقی یا عملکرد نادرست دستگاه شود.

هشدار!

- در هنگام وقوع هر نوع امر غیرمعمول، زمانیکه اشیاء خارجی یا آب وارد این دستگاه شود و درنتیجه منجر به دودگرفتگی یا بوی عجیبی گردد، دیگر از دستگاه استفاده نکرده و با یک نمایندگی مجاز مشورت نمایید.
استفاده از محصول در شرایط فوق الذکر می تواند منجر به تصادف، آتش سوزی یا شوک برقی شود.
- هرگز اجزاء دستگاه را از هم جدا نکرده و دستکاری ننمایید.
زیرا با این کار ممکن است آتش سوزی یا شوک برقی حادث شده و دستگاه به درستی کار نکند.
- در هنگام وقوع رعد و برق به آنتن یا پنل جلویی دست نزنید.
ممکن است صاعقه باعث برق گرفتگی شود.

احتیاط!

- جلوی سوراخ های تهویه یا سینک گرما را مسدود نکنید.
مسدود کردن سوراخ های تهویه یا سینک گرما ممکن است از خارج شدن گرما از درون دستگاه جلوگیری کرده و درنتیجه آتش سوزی اتفاق افتاده یا دستگاه به درستی کار نکند.
- در هنگام رانندگی از بلند کردن صدای دستگاه تا حدی که هیچ صدایی از بیرون خودرو نشنوید، جلوگیری کنید.
رانندگی در هنگامیکه قادر به شنیدن صدای بیرون خودرو هستید، می تواند منجر به تصادف گردد.
- دست یا انگشت هایتان را به درون شکاف ورود سی دی وارد نکنید، زیرا با این کار به خود آسیب می رسانید.

کیان باتری

کلیدهای عملیاتی

روشن کردن یا خاموش کردن دستگاه

۱. کلید PWR/VOL را فشار دهید.

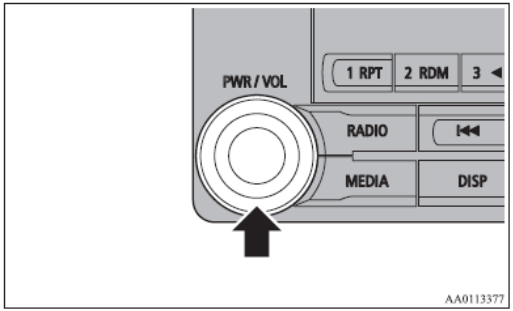

دستگاه را روشن کرده و پخش را از موقعیت قبلی از سر گیرید.

۲. کلید PWR/VOL را فشار دهید.
ودستگاه را خاموش کنید.

نکته

- با پایین نگه داشتن کلید steering Mode نیز می توانید عملکرد صوتی را در موقعیت ON/OFF قرار دهید.

تنظیم صدا

۱. برای تنظیم صدا کلید PWR/VOL را بچرخانید.

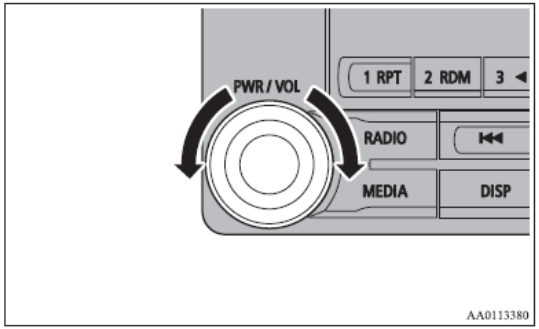

برای افزایش صدا کلید PWR/VOL را در جهت عقربه های ساعت و به منظور کاهش صدا کلید را در خلاف جهت عقربه های ساعت بچرخانید.

توجه

- حداکثر میزان صدا ۴۵ و حداقل آن ۰ است.
- تنظیم (درجه) ابتدایی صدا ۱۷ می باشد.

کیان باتری

خارج/ وارد کردن سی دی

۱. سی دی را به داخل محل مخصوص وارد کنید، در حالیکه برچسب سی دی از به سمت بالا باشد.

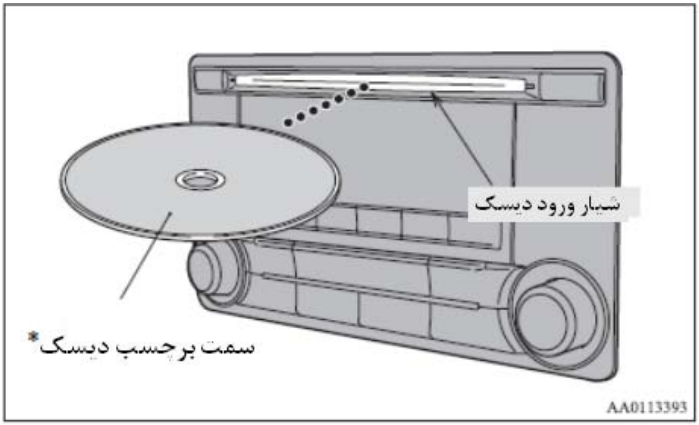

تا مقدار خاصی سی دی را فشار دهید، دستگاه سی دی را به داخل می کشد و پخش شروع خواهد شد.

۲. کلید ⏏ را فشار دهید. با این کار سی دی از دستگاه خارج شده و می توانید آن را بردارید.

احتیاط!

- وقتی می خواهید سی دی را جابجا می کنید(سی دی دیگری را درون دستگاه قرار دهید)، در ابتدا مطمئن شوید که خودرو را در محلی مجاز متوقف کرده اید.
- دست، انگشت و یا اشیاء خارجی را به درون شکاف سی دی وارد نکنید. ممکن است این کار منجر به جراحت، دود کردن یا آتش سوزی شود.
- این محصول سی دی های ۸ میلیمتری را پشتیبانی نمی کند.

کیان باتری

توضیحات مربوط به دکمه ها

در این قسمت اسامی و عملکردهای هر بخش توضیح داده می شود.

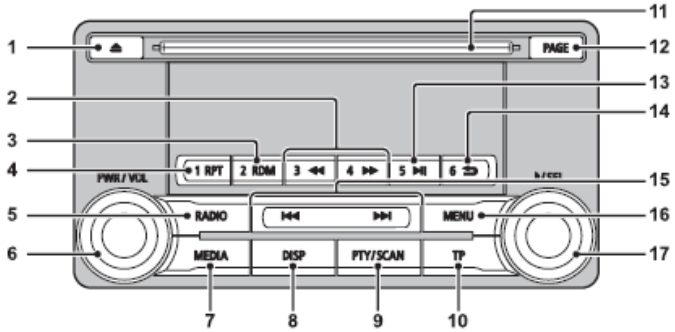

۱. کلید ⏏

برای خارج کردن سی دی از دستگاه مورد استفاده قرار می گیرد.

۲. کلید ◀◀3 یا ▶▶4

برای سیستم صوتی به عقب برگشتن و جلو زدن سریع

برای رادیو به عنوان پیش تنظیم کلیدهای ۳ و ۴ را فشار دهید.

۳. کلید 2RDM برای سیستم صوتی پخش تصادفی.؛

برای رادیو به عنوان پیش تنظیم از کلید ۲ استفاده کنید.

۴. کلید 1RPT

برای فایل صوتی کلید تکرار و برای رادیو به عنوان پیش تنظیم از کلید۱۲ استفاده کنید.

۵. کلید RADIO؛ به حالت رادیو و باند تغییر وضعیت می دهد.

۶. کلید PWR/VOL

صدا را تنظیم کرده و دستگاه را روشن / خاموش می کند.

۷. کلید MEDIA

بین سی دی و دیگر منابع تغییر وضعیت می دهد.

کلید را به سمت پایین ببرید تا به وضعیت AUX تغییر وضعیت بدهید.

۸. کلید DISP ؛ زمینه نمایش را تغییر می دهد.

۹. کلید PTY/SCAN

برای سیستم صوتی شروع و جستجو/ برای رادیو جستجو PTY

۱۰. کلید TP؛ پیغام های ترافیکی را دریافت می کند.

۱۱. شکاف ورودی دیسک

۱۲. کلید PAGE ؛ نشانگر صفحه را روشن می کند.

کیان باتری

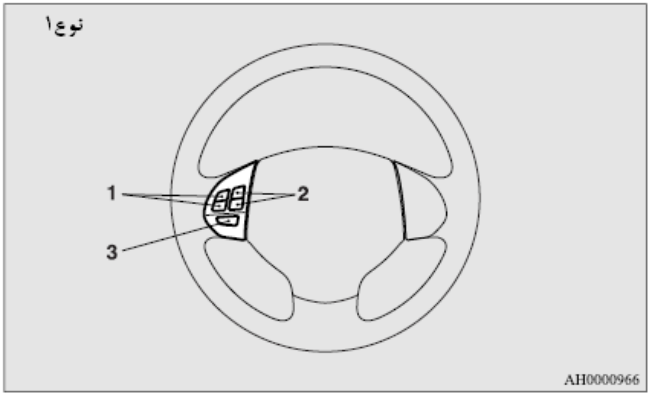

۱۳- کلید 5 ⏯

کلید Pause/play در دستگاه صوتی بلوتوث* و از آن به عنوان کلید پیش تنظیم ۵ برای رادیو استفاده کنید.

۱۴- کلید 6 ⮌

برای ترک صوتی کلید بازگشت و توقف دستگاه صوتی. برای رادیو به عنوان کلید پیش تنظیم ۶ استفاده می شود.

۱۵- کلید ⏮ / کلید ⏭

برای دستگاه صوتی، انتخاب ترک/فایل، برای رادیو انتخاب ایستگاه اتوماتیک.

۱۶- کلید Menu

روی وضعیت Menu سوئیچ می کند.

۱۷-کلید SEL/♪

کیفیت صدا را تنظیم و itemها را انتخاب می کند.

برای رادیو، ایستگاه مورد نظر را به شکل دستی انتخاب می کند.

*: نیاز است که یک دستگاه صوتی، که قادر است با بلوتوث اتومبیل (اتومبیل‌هائی که رابط بلوتوث 2.0 دارند) سازگار شود، خریداری شود.

کیان باتری

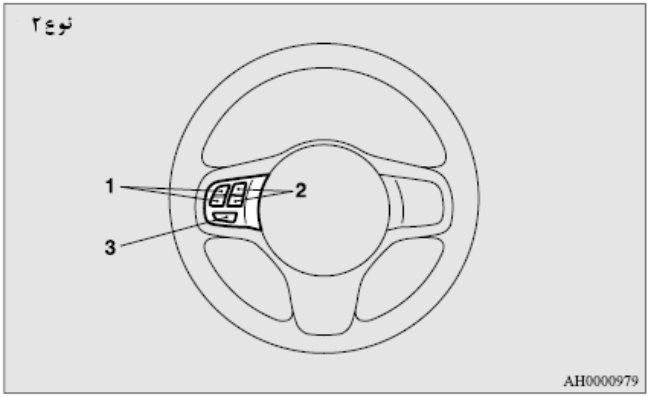

۱. کلید Vol - , +

صدای سیستم و صدای تلفن همراه را تنظیم می کند.

۲. کلید CH ∧ و ∨

سی‌دی و سایر Trackهای صوتی و ایستگاه‌های رادیوئی را انتخاب می کند.

دکمه Hold را بالا و پائین ببرید تا ترک مورد نظر پیدا شود.

۳. کلید MODE

کلید را پائین نگه دارید تا کارکرد صوتی به ON/OFF برگردد. به علاوه هر وقت این دکمه را فشار می‌دهید، این منبع صوتی سوئیچ می‌شود.

ترتیب سوئیچ کردن در ادامه نشان داده شده است. اگر دستگاه‌ها به هم وصل نشده‌اند، پس باید از روی آنها پرش نموده و منبع بعدی را انتخاب کرد.

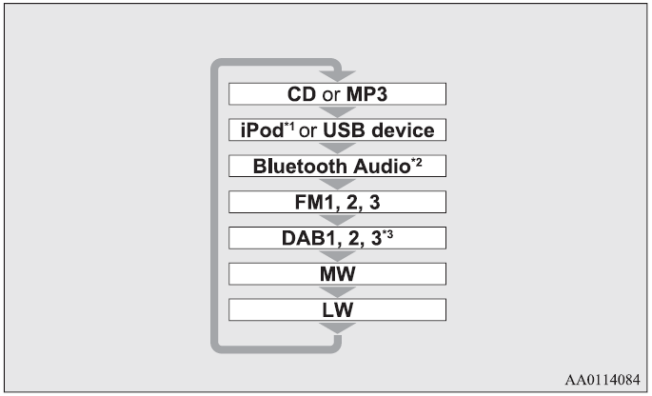

* ۱: کابل آی‌پد (جداگانه در دسترس است) مورد نیاز است.

* ۲: لازم است که یک دستگاه صوتی سازگار با بلوتوث جداگانه خریداری شود.

* ۳: نیاز به رابط DAB Tuner است.

کیان باتری

گوش دادن به رادیو

در اینجا توضیح داده‌ایم که چگونه به باند MW،FM و LW گوش بدهید.

گوش دادن به رادیو

دکمه RADIO را فشار دهید و روی باند مورد نظر سوئیچ کنید.

به یکی از باندهای FM1، FM2، MW،FM3 وLW سوئیچ کنید. باند انتخاب شده در این جدول آمده است.

توجه

- باندها به ترتیب FM1، FM2، FM3، DAB1 *، DAB2*،DAB3*، MW و LW هستند.

*: وقتی tuner DAB وصل است.

انتخاب ایستگاه به طور دستی

کلید SEL/♪ را روی فرکانسی که می‌خواهید گوش بدهید بگردانید.

کلید SEL/♪ (شمارشگر- در جهت عقربه‌های ساعت	فرکانس دریافت شده را کاهش می‌دهد.
کلید SEL/♪ (در جهت عقربه‌های ساعت)	فرکانس دریافت شده را افزایش می‌دهد.
کلید ▶▶I (پائین نگه دارید)	دکمه را رها کنید تا جستجوی دستگاه انتخاب شده شروع شود. وقتی به ایستگاه برسد، اسکن متوقف می‌شود.
کلید I◀◀ (پائین نگه دارید)	

حافظه پیش تنظیم

ایستگاه پخش رادیوئی را قبلاً ثبت و بعداً آن را انتخاب کنید.

۱. روی فرکانس تنظیم کنید تا ثبت شود.

۲. هر یک از کلیدهای 1RPT تا را نگه دارید.

صدای «بوق» که آمد، پیش تنظیم ثبت شده است.

توجه

- حافظه پیش تنظیم حداکثر تا ۶ ایستگاه را برای هر باند ثبت می‌کند. (FM1، FM2، FM3).
- اگر یک کلید پیش تنظیم شده انتخاب گردد، پیش تنظیم جدید روی آن ذخیره خواهد شد.
- با فشار دادن دکمه پیش تنظیم فرکانسی را که قبلاً ثبت شده می آورید.

حافظه خودکار (ذخیره خودکار)

با کلیدهای پیش تنظیم می‌توان ۶ ایستگاه را با سیگنال قوی به صورت اتوماتیک ثبت کرد.

کلید RADIO را فشار بدهید.

پس از تکمیل عملیات ذخیره خودکار، محصول، ایستگاه ثبت شده در کلید پیش تنظیم را دریافت می‌کند.

احتیاط!
• لطفاً آگاه باشید که فرکانس ثبت شده قبلی در حافظه دوباره نوشته می‌شود.

کیان باتری

جستجوی PTY

PTY (محتوای برنامه) را انتخاب کنید تا ایستگاه‌ها به طور اتوماتیک اسکن شوند.

۱. در هنگام دریافت FM، کلید PTY/SCAN را فشار بدهید. با این کار به وضعیت PTY سوئیچ می‌شوید.

۲. کلید SEL/♪ را بچرخانید تا PTY انتخاب شود.

نشانگر PTY (محتوای برنامه) چشمک می‌زند و انتخاب ایستگاه به صورت اتوماتیک شروع می‌شود. وقتی ایستگاهی دریافت شد، نام آن نمایش داده می‌شود.

توجه

- این ایستگاهی را که اول جستجو کردید، دریافت می‌کند.
- ۱۰ ثانیه پس از دریافت، وضعیت جستجوی PTY کنسل می‌شود.

به DAB* گوش بدهید

این نشان می‌دهد که چطور به DAB گوش بدهید

گوش دادن به به DAB

۱. دکمه رادیو RADIO را فشار بدهید و باند را سوئیچ کنید. بین باندهای DAB1، DAB2 و DAB3 سوئیچ کنید. باند انتخاب شده روی صفحه نمایشگر مشخص می‌شود.

توجه

- به این ترتیب روی باندهای FM1، FM2، FM3، DAB1، DAB2، DAB3، MW و LW سوئیچ می‌شود.

انتخاب سرویس

۱. کلید ▶▶| یا کلید |◀◀ را پائین نگه دارید.

خدمات متقدم‌تر در مجموعه کلی را می‌شود دریافت کرد، دریافت می‌کند.

۲. کلید ▶▶| یا کلید |◀◀ را فشار بدهید تا سرویس مورد نظر انتخاب شود.

کلید |◀◀ (نگه دارید)	به طور اتوماتیک سرویس‌های با تقدم پائین تر را که می‌توان از میان مجموعه دریافت کرد، دریافت می‌کند.
کلید ▶▶| (نگه دارید)	به طور اتوماتیک سرویس‌های با تقدم بالا تر را که می‌توان از میان مجموعه دریافت کرد، دریافت می‌کند.
کلید |◀◀	به سرویس‌های پائین‌تر سوئیچ می‌کند.
کلید ▶▶|	به سرویس‌های بالاتر سوئیچ می‌کند.

توجه

- مراجعه به اولین یا آخرین سرویس در مجموعه کلی را به مجموعه کلی بعدی سوئیچ می‌کند.

کیان باتری

تقاضای ثبت سرویس

پیشاپیش برای سرویس تقاضای ثبت و بعداً این را انتخاب کنید.

۱. برای سرویسی که می‌خواهید ثبت نام کنید، دستگاه را تنظیم کنید.
۲. از کلید 1RPT به کلید 6 هر کلیدی را که می‌خواهید به سمت پائین نگه دارید.

یک صدای «بوق» می‌آید و کلید پیش تنظیم ثبت می‌شود.

توجه

- اگر یک کلید پیش تنظیم شده انتخاب گردد، پیش تنظیم جدید روی آن ذخیره خواهد شد.
- با فشار دادن دکمه پیش تنظیم فرکانسی را که قبلاً ثبت شده می آورید.

جستجو برای سرویس

برای کل سرویس‌ها جستجو کنید و سرویس‌هائی که می‌شود دریافت کرد.

۱. کلید SEL/ را بچرخانید تا گروه انتخاب شود.
۲. کلید SEL/ را فشار دهید. نام سرویس در گروه انتخاب شده نشان داده خواهد شد.
۳. کلید SEL/ را بچرخانید تا سرویس را انتخاب کنید.
۴. کلید SEL/ را فشار دهید.

سرویس انتخاب شده را دریافت کنید.

توجه

- اگر متن اطلاعاتی برای نام سرویس به دست نیاید، چیزی نشان داده نمی‌شود.
- اگر در ظرف ۱۰ ثانیه به کار نیفتد، جستجوی سرویس کنسل می‌شود.

جستجوی PTY

PTY (محتوای برنامه) را انتخاب کنید تا برنامه به صورت خودکار شروع به اسکن سرویس‌ها کند.

۱. کلید play/SCAN را فشار دهید.

این کار به وضعیت انتخاب PTY سوئیچ می‌شود.

۲. کلید SEL/ را بچرخانید تا PTY انتخاب شود.
۳. کلید ▶▶| یا کلید |◀◀ را فشار دهید. با این کار جستجوی PTY شروع می‌شود.

کلید |◀◀	جستجوی PTY پائین‌تر شروع می‌شود.
کلید ▶▶|	جستجوی PTY بالاتر شروع می‌شود.

توجه

- موقعی که PTY را انتخاب می‌کنید هر یک از کلیدهای 1RPT تا کلید 6 را فشار دهید تا به PTY که به عنوان یک preset ثبت شده، سوئیچ شوید.
- وقتی PTY انتخاب شد، آن را ثبت کنید و هر یک از کلیدها از 1RPT تا کلید 6 را پائین نگه دارید تا PTY به عنوان یک پیش تنظیم ثبت شود.
- در اثنائی که PTY را انتخاب می‌کنید اگر برای دو ثانیه راه نیفتاد، جستجوی رو به بالا در PTY انتخاب شده شروع می‌شود.

کیان باتری

گوش دادن به پیام های ترافیکی

این قسمت به شما توضیح می دهد که چگونه به پیام های ترافیکی گوش دهید.

برای شنیدن پیام های ترافیکی:

۱. زمانی که در حالت MW یا LW نیستید، کلید TP را فشار دهید.

اگر پیام های ترافیکی در حال پخش باشند، دریافت می شوند.

احتیاط!
• وقتی سیگنال MW یا LW را دریافت می کنید، پیام های ترافیکی را نمی توان دریافت کرد..

توجه

- زمانی که پیام های ترافیکی را دریافت می کنید، IRAF INF بر روی صفحه نمایش نشان داده خواهد شد. و اگر اطلاعات متنی قابل دریافت باشد، نام ایستگاه نمایش داده خواهد شد.
- اگر پیام های ترافیکی دریافت شوند، به صدای پیام های ترافیکی دریافت شده قبلی یا پخش های اورژانسی تغییر حالت خواهند داد. زمان دریافت پیام های ترافیکی یا پخش های اورژانسی، صدا همانیست که پخش های بعدی با آن دریافت خواهند شد.

حالت استند بای پیام ترافیکی

زمانی که پخش پیام های ترافیکی آغاز می شود، دستگاه به طور خودکار به ایستگاهی تغییر حالت می دهد که در حال پخش پیام های ترافیکی می باشد.

۱. زمانی که در حالت MW یا LW نیستید، کلید TP را فشار دهید.

TP بر روی صفحه نمایش نشان داده می شود، و دستگاه به طور خودکار به حالت استندبای تغییر می یابد.

اگر پیام های ترافیکی در حال پخش باشند، دریافت خواهند شد.

۲. زمانی که در حالت MW یا LW نیستید، کلید TP را فشار دهید.

TP از روی صفحه نمایش ناپدید شده و حالت استند بای متوقف خواهد شد.

احتیاط!
• زمانی که سیگنال MW یا LW را دریافت می کنید، حالت استندبای پیام های ترافیکی متوقف خواهد شد.

کیان باتری

گوش دادن به سی‌دی‌ها

این توضیح می‌دهد که چگونه به سی‌دی‌های صوتی (CD-DA/CD-TEXT) گوش کنید.

پخش سی‌دی‌ها

سی‌دی را در دستگاه بگذارید.

دیسک را در دستگاه بگذارید تا به طور اتوماتیک شروع به پخش کند. « Insert/Eject Discs» (صفحات ۴۴-۵).

ترک را انتخاب کنید

کلید ⏭ یا کلید ⏮ را برای انتخاب ترک فشار دهید.

این کار امکان انتخاب ترک قبلی و بعدی را فراهم می‌کند.

جلو و عقب بردن سریع

دکمه ⏮3 یا ⏭4 را پائین نگه دارید.

جلو و عقب بردن سریع ممکن است

سوئیچ کردن به وضعیت پخش

تکرار پخش، پخش تصادفی و پخش اجمالی (scan) ممکن است.

تکرار پخش (RPT)

کلید 1RPT را فشار بدهید.

پخش ترک در حال پخش را تکرار کنید.

توجه

- با فشار دادن دوباره آن را لغو کنید.
- انتخاب یک ترک، بیرون آوردن سی‌دی، سریع عقب و جلو بردن لغو می‌شود.

پخش تصادفی RDM

کلید 2RDM را فشار دهید.

ترکهای روی دیسک را به شکل موردی پخش کنید.

توجه

- با دوباره فشار دادن لغو می‌شود.
- بیرون آوردن سی‌دی، این عمل را لغو می‌کند.

پخش اجمالی (اسکن)

کلید PTY/SCAN را فشار بدهید

۱۰ ثانیه از اول همه ترکهای سی‌دی پخش می‌شود.

توجه

- اگر می‌خواهید ترک را بشنوید، در طول پخش این دکمه را دوباره فشار بدهید و آن ترک به شکل عادی پخش می‌شود.

کیان باتری

گوش دادن به MP3

این بخش توضیح می‌دهد که چگونه به فایل‌های صوتی روی یک دیسک گوش کنید.

احتیاط!
• CD-ROM و CD-R/RW فقط می‌تواند فرمت فایل‌های صوتی MP3 را پخش کند.

گوش دادن به MP 3ها

دیسک را در دستگاه بگذارید.

با گذاشتن دیسک، پخش به طور خودکار شروع می‌شود.← « خارج/ وارد کردن سی دی» (صفحه ۴۴-۵.)

اگر دیسک در دستگاه باشد، کلید MEDIA را فشار دهید تا به سی‌دی سوئیچ شود.

توجه

- با توجه به ساختار فایل، ممکن است کمی طول بکشد تا محتویات دیسک را بخواند.

ترک را انتخاب کنید

کلید ▶▶| یا کلید |◀◀ را برای انتخاب ترک فشار دهید.

این کار امکان انتخاب ترک قبلی و بعدی را فراهم می‌کند.

جلو و عقب بردن سریع

دکمه 3◀◀ یا 4▶▶ را پائین نگه دارید.

جلو و عقب بردن سریع امکانپذیر می شود.

سوئیچ کردن به وضعیت پخش

تکرار پخش، پخش تصادفی و پخش اجمالی (scan) امکانپذیر می شود.

تکرار پخش (RPT)

کلید 1RPT را فشار بدهید.

پخش ترک در حال پخش را تکرار کنید.

توجه

- با فشار دادن دوباره آن را لغو کنید.
- انتخاب یک ترک، بیرون آوردن سی‌دی، سریع عقب و جلو بردن لغو می‌شود.

پخش تکراری فولدر

کلید 1RPT را به پایین فشار دهید.

پخش ترکهای در حال پخش درون فولدر را تکرار نمایید.

توجه

- با فشار دادن مجدد آن را کنسل خواهید کرد.
- حتی در صورت انتخاب فایل، پخش تکراری فولدر متوقف نخواهد شد.

پخش تصادفی RDM

کلید 2RDM را فشار دهید.

ترکهای روی دیسک را به شکل موردی پخش کنید.

توجه

- با دوباره فشار دادن لغو می‌شود.

کیان باتری

پخش تصادفی فولدر(RDM)

کلید 2RDM را به پایین فشار دهید.

ترکهای در حال پخش درون فولدر را به طور تصادفی پخش می نماید.

توجه

- با فشار دادن مجدد آن را کنسل خواهید کرد.

پخش اجمالی فولدر

کلید PTY/SCAN را به پایین فشار دهید.

ده ثانیه اول هر ترک را در فولدری که در حال حاضر پخش می‌شود، پخش کنید.

جستجوی ترکها

فولدرها و فایلها را جستجو کرده و ترکی را انتخاب نمایید.

۱. برای انتخاب فولدر، کلید ♪/SEL را بچرخانید.

۲. کلید ♪/SEL را فشار دهید. فایلهای درون فولدر انتخابی نمایش داده خواهند شد.

۳. کلید ♪/SEL را چرخانده تا فایل را انتخاب نمایید.

۴. کلید ♪/SEL را فشار دهید.

با این کار فایل (ترک) انتخابی پخش می شود.

توجه

- زمانیکه فولدر را انتخاب کردید، کلید ⮌6 را فشار داده تا حالت جستجوی ترک را غیر فعال نمایید.
- اگر ۱۰ ثانیه پس از انتخاب فولدر، هیچ عملکردی صورت نگرفت، حالت جستجوی ترک کنسل خواهد شد.
- فولدر را انتخاب نموده و کلید ♪/SEL را فشار دهید، تا از اولین ترک در آن فولدر پخش آغاز گردد.
- زمانیکه فایل را انتخاب نمودید، برای بازگشت به عملیات قبلی کلید ⮌6 را فشار دهید.
- زمانیکه فایل را انتخاب نمودید، برای متوقف نمودن حالت جستجوی ترک، کلید ⮌6 را به پایین فشار دهید.
- اگر ۵ ثانیه بعد از انتخاب فایل، هیچ عملیاتی صورت نگیرد، آن فایل پخش می شود.
- عملکردهایی مانند انتخاب ترک، حالت جستجوی ترک را کنسل خواهد کرد.

کیان باتری

گوش دادن به iPod

با اتصال دستگاه های iPhone/iPod در دسترس به این محصول می توانید ترکها را پخش نمایید.

احتیاط!
• iPhone/iPod را تنها در خوردو قرار ندهید. • هنگام کار کردن این دستگاه ها، هرگز آنها را در هنگام رانندگی در دستهایتان نگه ندارید، زیرا این کار خطرناک است. • هیچ تضمین خسارتی برای از دست رفتن اطلاعات هنگامی که iPhone/iPod به سیستم متصل است وجود ندارد. • بسته به نحوه ی استفاده از این دستگاه ها، فایل های صوتی ممکن است آسیب دیده و یا از بین بروند، بنابراین توصیه می شود از اطلاعات موجود بر روی این دستگاه ها بک ذخیره داشته باشید.

توجه

- بر طبق نسل مدل، یا نوع نرم افزار iPhone/iPod، پخش در این محصول ممکن است پخش امکان پذیر نباشد. (→P.5-32) به علاوه همانطور که توضیح داده شد، ممکن است پخش امکان پذیر نباشد.
- در ارتباط با جزییاتی مانند: انواعی از iPhone/iPod که می توانند به تجهیزات متصل شوند (دستگاه هایی با رابط بلوتوث 2.0) و همینطور نوع فایلهایی که می توانند پخش شوند، به "انواع دستگاه های اتصال دهنده و مشخصات فایل های قابل پشتیبانی" به صفحه ۱۰۶-۵ مراجعه کنید.
- استفاده از سخت افزار iPhone/iPod با جدیدترین نوع نرم افزار توصیه می شود.
- در ارتباط با نحوه اتصال به iPhone/iPod ، به "چگونگی اتصال iPod" در صفحه ۱۰۴-۵ مراجعه نمایید.
- زمانی که iPhone/iPod را وصل می کنید، از کابل اتصال آی پاد استفاده کنید که در بازار موجود است.
- دستگاه ها را از قبل متصل نموده تا در هنگام رانندگی مجبور نباشید اعمال خطرناکی - متصل کردن کابل اتصال- را انجام دهید.
- زمان نصب کردن یا برداشتن iPhone/iPod به دلیل مسایل امنیتی در ابتدا خودرو را متوقف نمایید.
- بنا بر موقعیت iPhone/iPod ممکن است تا زمانی که دستگاه شناسایی شده و یا پخش شروع شود، مدت زمانی طول بکشد.
- زمانی که iPhone/iPod وصل شود، دکمه های روی دستگاه کار نخواهند کرد.
- مشخصات و تنظیمات iPhone/iPod ممکن است بدین معنا باشد که اتصال امکان پذیر نمی باشد و یا اینکه ممکن است منجر به تفاوت هایی در عملکرد یا نمایش دستگاه گردد.
- بر حسب اطلاعات صوتی در iPhone/iPod اطلاعات ترک ممکن است به درستی نمایش داده نشود.
- بر حسب وضعیت خودرو و دستگاه، ممکن است بعد از روشن کردن موتور آیپاد/آیفن قادر به پخش نباشد.
- اطلاعاتی که دارای حق انحصاری می باشند، ممکن است قابلیت پخش نداشته باشند.
- توصیه می شود که تنظیمات اکولایزر iPhone/iPod بر حالت یکنواخت تنظیم شده باشد.
- زمانی که به این محصول متصل می شوید، iPhone/iPod را به راه بیندازید.
- زمانی که iPhone/iPod از طریق بلوتوث و به عنوان دستگاهی با رابط بلوتوث وصل می شود، دیگر با استفاده از کابل آی پاد، iPhone/iPod را وصل نکنید. در صورت اتصال با هر دو شیوه، عملکرد دستگاه با اشکال مواجه خواهد شد.
- در صورتیکه iPhone/iPod به درستی کار نمی کند، آنها را از دستگاه جدا کرده، آن را راه اندازی مجدد کرده و دوباره وصل نمایید.

شروع به خواندن iPod

کلید Media را فشار دهید تا iPod را به عنوان منبع انتخاب نمایید.

کیان باتری

منبع انتخابی بر روی صفحه نمایش نشان داده خواهد شد.

انتخاب فایل (ترک)

کلید ⏮ یا ⏭ را برای انتخاب ترک انتخاب نمایید.

در این قسمت می توانید ترک قبلی یا بعدی را انتخاب نمایید.

جلو یا عقب کردن سریع

کلید 3⏪ یا 4⏩ را به پایین فشار دهید.

امکان جلو و عقب کردن سریع وجود دارد.

تغییر حالت پخش

تکرار پخش و پخش تصادفی در این قسمت امکان پذیر است.

تکرار پخش (RPT)

کلید 1RPT را فشار دهید.

پخش ترکی را که در حال حاضر در حال پخش است را تکرار نمایید.

توجه

- با فشار دادن مجدد آن را کنسل خواهید کرد.

پخش تصادفی (RDM)

کلید 2RDM را فشار دهید.

دسته ای را که ترکها در آن در حال پخش می باشند را به طور تصادفی پخش می نماید.

توجه

- با فشار دادن مجدد آن را کنسل خواهید کرد.

پخش تصادفی آلبوم

کلید 2RDM را به پایین فشار دهید.

آلبوم را به صورت تصادفی پخش می نماید (ترکها را در هر ترتیبی که در آلبوم باشند).

توجه

- با فشار دادن مجدد آن را کنسل خواهید کرد.

جستجوی ترکها

دسته ها یا اسامی ترک ها را جستجو کرده و ترکی را انتخاب نمایید.

۱. برای انتخاب دسته، کلید ♪/SEL را بچرخانید.

۲. کلید ♪/SEL را فشار دهید. دسته ها یا ترکهای درون دسته ی انتخابی نمایش داده خواهند شد.

۳. کلید ♪/SEL را چرخانده تا دسته یا ترک را انتخاب نمایید.

۴. کلید ♪/SEL را فشار دهید.

برای جستجوی ترکها، مراحل ۱ تا ۴ را تکرار نمایید.

ترک را انتخاب نموده و برای نمایش آن کلید ♪/SEL را فشار دهید.

توجه

- زمانیکه دسته را انتخاب نمودید (اولین مرحله)، کلید 6↩ را فشار داده تا حالت جستجوی ترک را متوقف نمایید.
- اگر ۱۰ ثانیه پس از انتخاب دسته، هیچ عملکردی صورت نگرفت، حالت جستجوی ترک کنسل خواهد شد.
- دسته را انتخاب نموده و کلید ♪/SEL را فشار دهید، تا از اولین ترک در آن دسته پخش آغاز گردد.
- زمانی که ترک را انتخاب نمودید، برای بازگشت به عملیات قبلی کلید 6↩ را فشار دهید.

کیان باتری

- زمانی که ترک را انتخاب نمودید، برای متوقف نمودن حالت جستجوی ترک، کلید ⮌6 را به پایین فشار دهید.

اگر ۵ ثانیه بعد از انتخاب ترک هیچ عملیاتی صورت نگیرد، آن فایل پخش می شود.

- عملکردهای iPOD مانند انتخاب ترک، حالت انخاب ترک را کنسل خواهد کرد.

گوش دادن به فایل های صوتی بر روی یک دستگاه USB

با اتصال دستگاه های USB موجود در بازار مانند فلش مموری به این محصول، می توانید فایل های صوتی روی آنها را پخش نمایید.

احتیاط!

- دستگاه USB خود را تنها در خوردو قرار ندهید.
- هنگام کار کردن این دستگاه ها، هرگز آنها را در هنگام رانندگی در دستهایتان نگه ندارید، زیرا این کار خطرناک است.
- هیچ تضمین خسارتی برای از دست رفتن اطلاعات هنگامی که دستگاه USB به سیستم متصل است وجود ندارد.
- از هارد دیسک، کارت ریدر و مموری ریدر استفاده نکنید زیرا ممکن است آنها و یا فایلهایی که دارند خراب شوند. اگر اشتباهاً آنها را وصل نمودید، سوئیچ را در وضعیت OFF قرار داده و سپس آنها را خارج سازید.
- به علت خطر از دست رفتن اطلاعات، توصیه می شود که از فایلهایتان یک ذخیره داشته باشید.
- بسته به نحوه ی استفاده از این دستگاه ها، فایل های صوتی ممکن است آسیب دیده و یا از بین بروند، بنابراین توصیه می شود از اطلاعات موجود بر روی این دستگاه ها بک ذخیره داشته باشید.

توجه

- در رابطه با جزییات مربوط به دستگاه USB، مانند انواع دستگاههای USB که می توانند به این محصول متصل شوند و پورتهای ورودی USB به "انواع دستگاه ها" در صفحه ۱۰۶-۵ مراجعه نمایید.

کیان باتری

- در رابطه با جزییات انواع فایلهایی که می توانند. پخش شوند (دستگاههایی با رابط بلوتوث)۲ به "مشخصات فایل" در صفحه ۱۰۷-۵ مراجعه نمایید.
- در رابطه با چگونگی متصل کردن دستگاه های USB به بخش " چطور یک ابزار حافظه USB را وصل کنیم " در صفحه ۱۰۲-۵ مراجعه نمایید.
- هنگام وصل کردن دستگاه USB از کابل اتصال استفاده نمایید.
- اشتباه در استفاده از کابل اتصال می تواند بار زیادی وارد کرده یا منجر به خرابی سیستم USB گردد.
- زمان نصب کردن یا برداشتن دستگاه USB به منظور ایمنی بیشتر در ابتدا خودرو را متوقف نمایید.
- دستگاه های صوتی دیگر را وارد پورت USB نکنید. با این کار ممکن است به دستگاه و تجهیزات مربوطه صدمه وارد شود.
- بنا بر موقعیت دستگاه USB، ممکن است تا زمانی که دستگاه شناسایی شده و یا پخش شروع شود، مدت زمانی طول بکشد.
- زمانی که دستگاه USB وصل شود، دکمه های روی دستگاه کار نخواهند کرد.
- از مشخصات و تنظیمات دستگاه USB ممکن است اینطور برداشت شود که اتصال امکان پذیر نمیباشد و یا اینکه ممکن است منجر به تفاوت هایی در عملکرد یا نمایش دستگاه گردد.
- بر حسب اطلاعات صوتی در دستگاه USB اطلاعات ترک ممکن است به درستی نمایش داده نشود.
- بر حسب وضعیت خودرو و دستگاه، ممکن است بعد از روشن کردن موتور، آیپاد/آیفن قادر به پخش نباشد.
- اطلاعاتی که دارای حق انحصاری می باشند، ممکن است قابلیت پخش نداشته باشند.
- این محصول می تواند فایل های صوتی mp3،wma و AAC را پخش نماید.
- برحسب نوع دستگاه USB ممکن است استفاده از آن امکان پذیر نباشد و یا اینکه عملکردهای کاربردی آنها محدود شوند.
- سیستم فایل پیشنهادی برای حافظه USB، FAT32 می باشد..

حداکثر ظرفیت قابل پشتیبانی برای حافظه USB ۳۲ گیگابایت است.

از فایل های صوتی ضبط شده بر روی دستگاه USB ، با اتصال یه این محصول می توان استفاده کرد.

پخش فایل های صوتی بر روی یک دستگاه USB

کلید Media را فشار دهید تا USB را به عنوان منبع انتخاب نمایید. منبع انتخابی بر روی صفحه نمایش نشان داده خواهد شد.

انتخاب فایل (ترک)

کلید ⏮ یا ⏭ را برای انتخاب ترک انتخاب نمایید.

در این قسمت می توانید ترک قبلی یا بعدی را انتخاب نمایید.

جلو یا عقب کردن سریع

کلید 3⏪ یا 4⏩ را به پایین فشار دهید.

امکان جلو و عقب کردن سریع وجود دارد.

تغییر حالت پخش

تکرار پخش و پخش تصادفی در این قسمت امکان پذیر است.

تکرار پخش (RPT)

کلید 1RPT را فشار دهید.

پخش ترکی را که در حال حاضر در حال پخش است را تکرار نمایید.

توجه

- با فشار دادن مجدد آن را کنسل خواهید کرد.
- با انتخاب یک فایل آن را کنسل خواهید کرد.

کیان باتری

پخش تکراری فولدر

کلید 1RPT را به پایین فشار دهید.

پخش ترکهای در حال پخش درون فولدر را تکرار نمایید.

توجه

- با فشار دادن مجدد آن را کنسل خواهید کرد.
- حتی در صورت انتخاب فایل، پخش تکراری فولدر متوقف نخواهد شد.

پخش تصادفی فولدر(RDM)

کلید 2RDM را به پایین فشار دهید.

ترکهای در حال پخش درون فولدر را به طور تصادفی پخش می نماید.

توجه

- با فشار دادن مجدد آن را کنسل خواهید کرد.
- حتی در صورت انتخاب فایل، پخش تصادفی فولدر متوقف نخواهد شد.

پخش تصادفی همه فولدرها

کلید 2RDM را به پایین فشار دهید.

ترکهای درون همه فولدرها را به طور تصادفی پخش می نماید.

توجه

- با فشار دادن مجدد آن را کنسل خواهید کرد.
- حتی در صورت انتخاب فایل، پخش تصادفی فولدر متوقف نخواهد شد.

پخش اجمالی (SCAN)

۱۰ ثانیه ی اول هر یک از ترکها را در USB به ترتیب پخش کنید.

توجه

- اگر می خواهید به ترکی گوش دهید، با فشار دادن مجدد این دکمه در حین پخش، ترک مورد نظر را به طور معمولی گوش دهید.

پخش اجمالی فولدر

کلید PTY/SCAN را به پایین فشار دهید.

۱۰ ثانیه ی اول اولین ترک در هر فولدر را USB به ترتیب پخش کنید.

توجه

- اگر می خواهید به ترکی گوش دهید، با فشار دادن مجدد این دکمه در حین پخش، ترک مورد نظر را به طور معمولی گوش دهید.

جستجوی ترکها

فولدرها و فایلها را جستجو کرده و ترکی را انتخاب نمایید.

۱. برای انتخاب فولدر، کلید ♪/SEL را بچرخانید.

۲. کلید ♪/SEL را فشار دهید. فایلهای درون فولدر انتخابی نمایش داده خواهند شد.

۳. کلید ♪/SEL را چرخانده تا فایل را انتخاب نمایید.

۴. کلید ♪/SEL را فشار دهید.

با این کار فایل (ترک) انتخابی پخش می شود.

توجه

- زمانیکه فولدر را انتخاب کردید، کلید ⮌6 را فشار داده تا حالت جستجوی ترک را غیر فعال نمایید.

کیان باتری

- اگر ۱۰ ثانیه پس از انتخاب فولدر، هیچ عملکردی صورت نگرفت، حالت جستجوی ترک کنسل خواهد شد.
- فولدر را انتخاب نموده و کلید ♪/SEL را فشار دهید، تا از اولین ترک در آن فولدر پخش آغاز گردد.
- زمانیکه فایل را انتخاب نمودید، برای بازگشت به عملیات قبلی کلید ⮌6 را فشار دهید.
- زمانیکه فایل را انتخاب نمودید، برای متوقف نمودن حالت جستجوی ترک، کلید ⮌6 را به پایین فشار دهید.
- اگر ۵ ثانیه بعد از انتخاب فایل، هیچ عملیاتی صورت نگیرد، آن فایل پخش می شود.
- عملکردهایی مانند انتخاب ترک، حالت جستجوی ترک را کنسل خواهد کرد.

گوش دادن به بلوتوث صوتی

این محصول می تواند ترکهای روی دستگاههای صوتی مجهز به بلوتوث (موجود در بازار) را پخش نماید.

احتیاط!

- هرگز در هنگام رانندگی این دستگاه ها را در دست نگیرید، زیرا این کار خطرناک است.
- دستگاه صوتی بلوتوث را در خودرو رها نکنید.
- بر حسب اینکه چگونه از این دستگاه ها استفاده کنیم، فایل های صوتی آسیب دیده یا از بین می روند، بنابراین توصیه می شود از داده بک آپ گرفته شود.

توجه

- برحسب نوع دستگاه های صوتی مجهز به بلوتوث، ممکن است استفاده از آن امکان پذیر نبوده یا عملکردهای کاربردی محدود شوند.
- دفترچه راهنما را با دستگاه های صوتی تجاری مجهز به بلوتوث تطبیق دهید.
- برحسب نوع دستگاه های صوتی مجهز به بلوتوث، میزان صدا ممکن است متفاوت باشد. ممکن است خطر صداهای بلند وجود داشته باشد، بنابراین قبل از استفاده از آن توصیه می کنیم که صدای آن را کم کنید←"تنظیم صدا" (ص ۴۳-۵)
- بنا بر موقعیت دستگاه صوتی بلوتوث، ممکن است تا زمانی که دستگاه شناسایی شده و یا پخش شروع شود، مدت زمانی طول بکشد.
- از مشخصات و تنظیمات دستگاه صوتی بلوتوث ممکن است اینطور برداشت شود که قابلیت اتصال امکان پذیر نبوده و یا اینکه ممکن است منجر به تفاوت هایی در عملکرد یا نمایش دستگاه گردد.

کیان باتری

- برحسب داده صوتی درون دستگاه صوتی مجهز به بلوتوث، اطلاعات ترک ممکن است به درستی نمایش داده نشود.
- بنابر وضعیت دستگاه و همینطور خودرو، ممکن است iPOD/iPhone بعد از روشن شدن موتور قادر به پخش نباشد.

اتصال یک دستگاه صوتی مجهز به بلوتوث

درمورد نحوه ی اتصال دستگاه بلوتوث خود به "اتصال رابط USB و دستگاه بلوتوث" در صفحه ۸۳-۵ مراجعه نمایید.

روش های عملیاتی زیر، موقعیت هایی را توصیف می کند که در هنگام اتصال برقرار می شود.

توجه

اگر iPOD/iPhone از طریق بلوتوث- به عنوان یک دستگاه صوتی مجهز به بلوتوث- وصل می شود، در اینصورت دیگر با استفاده از کابل آی پاد، iPOD/iPhone را متصل نکنید. در صورت اتصال با هر دو شیوه، عملکرد دستگاه با اشکال مواجه خواهد شد.

پخش بلوتوث صوتی (Bluetooth Audio)

۱. کلید MEDIA را فشار دهید تا Bluetooth Audio را به عنوان منبع انتخاب نمایید.

منبع انتخابی بر روی صفحه نمایش نشان داده خواهد شد.

۲. کلید 5 ▶II را فشار دهید. پخش صوتی بلوتوث آغاز می شود.

توجه

کلید 5 ▶II را برای وقفه به پایین فشار دهید.

کلید 6 ⮌ را برای توقف فشار دهید.

انتخاب فایل (ترک)

کلید .... یا .... را برای انتخاب ترک فشار دهید.

در این قسمت می توانید ترک قبلی یا بعدی را انتخاب نمایید.

جلو یا عقب کردن

کلید .....یا ..... را به پایین فشار دهید.

امکان جلو و عقب کردن ترکها وجود دارد.

تغییر حالت پخش

تکرار پخش، پخش تصادفی و پخش اجمالی در این قسمت امکان پذیر می باشد.

تکرار پخش (RPT)

کلید 1RPT را فشار دهید.

پخش ترک در حال پخش را تکرار نمایید.

توجه

هر دفعه که کلید 1RPT را فشار می دهید، به ترتیب به موقعیت های تکرار خاموش، تکرار ۱ ترک، تکرار همه ی ترکها و تکرار خاموش تغییر وضعیت می دهید.

پخش تصادفی(RDM)

کلید 2RDM را فشار دهید.

ترکهای موجود در دستگاه صوتی بلوتوث را به ترتیبی تصادفی پخش می نماید.

توجه

- با فشار دادن مجدد آن را کنسل خواهید کرد.

کیان باتری

پخش اجمالی (SCAN)

۱۰ ثانیه ی اول هر یک از ترکها را در USB به ترتیب پخش کنید.

توجه

- اگر می خواهید به ترکی گوش دهید، با فشار دادن مجدد این دکمه در حین پخش، ترک مورد نظر را به طور معمولی گوش دهید.

استفاده از AUX

با اتصال کابل های ورودی خارجی و دستگاه های AUX به این محصول، می توانید ترک ها را بر روی این دستگاه ها پخش نمایید.

کلید Media را به پایین فشار دهید.

به حالت AUX تغییر وضعیت داده، "AUX" نمایش داده می شود.

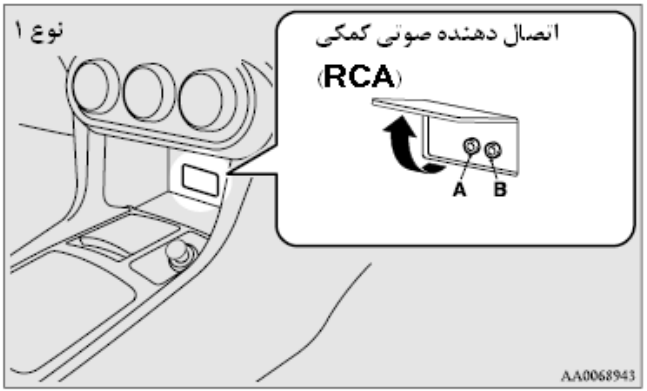

کیان باتری

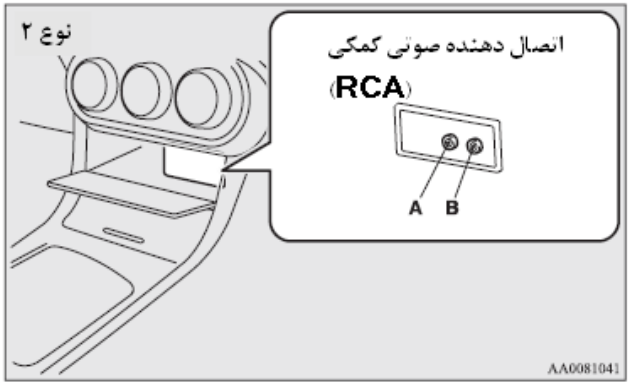

اتصال دهنده صوتی کمکی

A - ورودی اتصال دهنده صوتی سمت چپ

B - ورودی اتصال دهنده صوتی سمت راست

احتیاط!
• دستگاه صوتی را متصل کنید، در حالیکه حالت ورودی صدای خارجی را متوقف کرده و یا صدا را پایین آورده اید. • حتی در صورتی که آن را داخل نکنید، محصول به AUX تغییر وضعیت خواهد داد. بنابراین مراقب میزان صدا باشید.

توجه

- برحسب نوع دستگاه صوتی متصل شده، ممکن است از آن نویز خارج شود.
- برای تأمین برق، از باتری خود دستگاه صوتی استفاده نمایید. استفاده از دستگاه صوتی متصل شده از طریق سوکت فندک داخل خودرو در هنگام شارژ، ممکن است باعث خارج شدن نویز از بلندگوها شود.
- اگر هیچ دستگاه صوتی متصل نشده باشد، در اینطورت حالت ورودی صدای خارجی را انتخاب نکنید. اگر در هنگامی که هیچ دستگاه صوتی متصل نباشد، حالت ورودی صدای خارجی را انتخاب نمایید، ممکن است صدایی از بلندگوها خارج شود.

کیان باتری

نشانگر نمایش

محتوای نشانگر نمایش در این قسمت شرح داده می شود.

تغییر حالت نمایش

شما می توانید DISP نشانگر نمایش را تغییر دهید.

کلید DISP را فشار داده تا زمینه نمایش را تغییر وضعیت دهید.

هر دفعه که کلید DISP را فشار دهید، زمینه نمایش تغییر می یابد.

احتیاط!
• عملیات تغییر زمینه نشانگر نمایش ممکن است مانع رانندگی ایمنی شود، بنابراین قبل از عملیات ایمنی را بررسی نمایید.

توجه

- در یک زمان حداکثر ۱۱ حرف نمایش داده می شود. برای نمایش ۱۲ حرف یا بیشتر، کلید PAGE را فشار دهید، در اینصورت حروف بعدی پدیدار خواهند شد.

کیان باتری

در طی پذیرش DAB*

این قسمت، به ترتیب نام سرویس، نام گروه و شماره کانال (CH ID) را تغییر حالت می دهد.

توجه

- اگر اطلاعات متنی برای نام سرویس و اسم گروه قابل نمایش نباشد، در اینصورت چیزی نمایش داده نمی شود.

در طی پخش CD-DA

این قسمت، به ترتیب "عنوان سی دی"، "عنوان ترک" و "وضعیت عملکردی" تغییر حالت می دهد.

توجه

- اگر هیچ اطلاعات متنی قابل نمایش نباشد، در اینصورت "No Title" نمایش داده می شود.

در طی پخش MP3/WMA/AAC

این قسمت، به ترتیب "عنوان فولدر"، "عنوان فایل" و "وضعیت عملکردی" تغییر حالت می دهد.

توجه

- اگر هیچ اطلاعات متنی قابل نمایش نباشد، در اینصورت "No Title" نمایش داده می شود.

در طی پخش ID3tag

کلید DISP را فشار دهید.

بدین ترتیب ID3tag نمایش داده می شود.

هر زمان که کلید فشار داده می شود، این موارد به ترتیب نمایش داده می شوند: نام آلبوم، نام ترک، نام خواننده، نام پدید آورنده و حالت عملکرد.

*: هنگامی که فایل صوتی در دستگاه USB پخش می شود. (خودروهای مجهز به رابط بلوتوث ۲)

توجه

- هنگام پخش ID3tag، کلید DISP را فشار دهید تا عنوان فولدر به نمایش درآید.
- ممکن است نام پدید آورنده نمایش داده نشود.

در طی پخش iPOD

در این قسمت، این موارد به ترتیب نمایش داده می شوند: نام آلبوم، نام ترک، نام خواننده، نام پدید آورنده و حالت عملکرد.

توجه

- اگر هیچ اطلاعات متنی قابل نمایش نباشد، در اینصورت "No Title" نمایش داده می شود.
- نام پدید آورنده در تجهیزاتی از نوع (خودروهای مجهز به رابط بلوتوث ۲) نمایش داده می شود.
- ممکن است نام پدید آورنده نمایش داده نشود.

در طی پخش سیستم صوای بلوتوث ۲

جزئیات عملکرد مانند هنگام پخش iPOD می باشد.

کیان باتری

تنظیمات کیفیت صدا و بالانس بلندی صدا

تغییر تنظیمات کیفیت صدا

تنظیم کردن کیفیت صدا و بالانس بلندی صدا

۱- برای انتخاب موارد تنظیم کلید ♪/SEL را فشار دهید.

هر زمان که ♪/SEL فشار داده می شود، موارد زیر به ترتیب به نمایش در می آیند:
BASS, TREBLE, FADER, BALANCE, SCV, Cancle

۲- برای تنظیم ♪/SEL را فشار دهید.

مورد تنظیم	خلاف عقربه های ساعت بچرخانید	در جهت عقربه های ساعت بچرخانید
BASS	-6 to 0 (low low-pass volume)	0 to +6 (high low-pass volume)
TREBLE	-6 to 0 (Low high-pass volume)	0 to +6 (High high-pass volume)
FADER	CENTER to REAR 11 (emphasise REAR)	FRONT 11 to CENTER (emphasise FRONT)
BALANCE	LEFT 11 to CENTER (emphasise LEFT)	CENTER to RIGHT 11 (emphasise RIGHT)
SCV	OFF, LOW (Low vehicle compen-sated volume effect)	MID, HIGH (High vehicle compen-sated volume effect)

تنظیمات سیستم

تنظیمات سیستم را مانند زمان تنظیم کنید.

۱ - کلید MENUE را فشار دهید.

۲ - برای انتخاب موارد تنظیم، کلید ♪/SEL را فشار دهید.

هر بار که کلید ♪/SEL را فشار می دهید، این موارد به ترتیب نمایش داده می شوند:

DB*, PHONE settings, Adjust time, Cancle

۳ - کلید ♪/SEL را برای تنظیم بچرخانید.

۴ - برای مشخص کردن کلید ♪/SEL را فشار دهید.

بدین ترتیب تنظیم کامل شده و مورد بعدی برای تنظیم به نمایش در می آید.

*: هنگام پخش فایلهای صوتی (در خودروهای مجهز به رابط بلوتوث ۲) نمایش داده می شود.

کیان باتری

تنظیمات DAB

تغییر تنظیمات RDS

(میزان تنظیم با حروف پر رنگ نشان دهنده تنظیمات پیش فرض کارخانه است)

تنظیم RDS

نام تنظیمات	میزان تنظیمات	محتوای تنظیمات
تنظیمات اتصال DAB-DAB	Off	در صورت حساسیت دریافت پایین، یه سرویس دیگری تغییر وضعیت دهید
	on	
تنظیمات باند DAB	**Band III**	باند پخش را روی ۱۷۴ تا ۲۳۹ مگاهرتز قرار دهید
	L-Band	باند پخش را روی ۱۴۵۲ تا ۱۴۹۰ مگاهرتز قرار دهید
	هر دو	باند پخش را روی Band III و L-Band مگاهرتز قرار دهید

تغییر تنظیمات RDS

(میزان تنظیم با حروف پر رنگ نشان دهنده تنظیمات پیش فرض کارخانه است)

نام تنظیمات	میزان تنظیمات	محتوای تنظیمات
AF	**AF ON**	بطور خودکار و به محض دریافت برنامه ایستگاهی مشابه را رد یابی می کند.
	AF OFF	طور خودکار و به محض دریافت برنامه ایستگاهی مشابه را رد یابی نمی کند.

نام تنظیمات	میزان تنظیمات	محتوای تنظیمات
REG	REG ON	بطور خودکار و برای برنامه دریافتی، ایستگاهی محلی را رد یابی نمی کند.
	REG OFF	بطور خودکار و برای برنامه دریافتی، ایستگاهی محلی را رد یابی می کند.
TP-S	TP-S ON	بطور خودکار پیامهای ترافیکی (ایستگاههای TP) را جستجو می کند.
	TP-S OFF	بطور خودکار پیامهای ترافیکی (ایستگاههای TP) را جستجو نمی کند.
PI-S	**PI-S ON**	ایستگاهی یکسان یا ایستگاه محلی را که در کانال پیش تنظیم ثبت شده باشدجستجو می کند.
	PI-S OFF	ایستگاهی یکسان یا ایستگاه محلی را که در کانال پیش تنظیم ثبت شده باشدجستجو نمی کند.

کیان باتری

نام تنظیمات	میزان تنظیمات	محتوای تنظیمات
PTY	**English**	زبان نمایش برای برنامه جستجوی محتوا (جستجوی PTY) را به روی انگلیسی تنظیم کنید.
	Francis	زبان نمایش برای برنامه جستجوی محتوا (جستجوی PTY) را به روی فرانسوی تنظیم کنید.
	Deutsch	زبان نمایش برای برنامه جستجوی محتوا (جستجوی PTY) را به روی آلمانی تنظیم کنید.
	Svensk	زبان نمایش برای برنامه جستجوی محتوا (جستجوی PTY) را به روی سوئدی تنظیم کنید.
	Espanol	زبان نمایش برای برنامه جستجوی محتوا (جستجوی PTY) را به روی اسپانیایی تنظیم کنید.
	Italiano	زبان نمایش برای برنامه جستجوی محتوا (جستجوی PTY) را به روی ایتالیایی تنظیم کنید.
CT	**CT ON**	در صورت دریافت اطلاعات زمان، آنرا بروز رسانی کنید.
	CT OFF	حتی در صورت دریافت اطلاعات زمان، آنرا بروز رسانی نکنید.

*: لازم است کلید TP را فشار داده و حالت استند بای پیام ترافیکی را بر روی ON قرار دهید

تنظیمات زمان

با تغییر تنظیمات CT بر روی CT OFF تغییرات دستی زمان امکانپذیر می شود.

۱ - در صفحه نمایش "تنظیم زمان" "YES" را انتخاب کرده و کلید ♪/SEL را فشار دهید.

ساعت را می توان تنظیم نمود. با فشار دادن مجدد کلید ♪/SEL دقیقه را نیز تنظیم نمایید.

۲ - برای تنظیم صدا کلید ♪/SEL را بچرخانید.

۳ - کلید ♪/SEL را فشار دهید.

این کار تنظیمات را کامل می کند.

توجه:

- برای پایان دادن به فرآیند تنظیم زمان، کلید ♪/SEL را به پایین فشار دهید تا زمانی که ثانیه ها مجدداً بر روی"00" تنظیم گردد.

کیان باتری

تنظیمات تلفن

تنظیمات اتصال صدای تلفن همراه و زبان رابط بلوتوث ۲ را تغییر دهید.

بر حسب نوع خودرو، ممکن است تلفن موجود نباشد.

توجه

- عملیاتی مانند "قفل شماره گیری" تلفن موبایل را غیر فعال ساخته و هنگامی که صفحه در وضعیت استندبای است متصل شوید.
- هنگامی که ارتباط برقرار است، تلفن موبایل (دریافت مکالمات و ...) ممکن است به درستی کار نکند.
- بسته به فاصله بین موبایل و خودرو، شرایط داخل خودرو و نوع صفحه ، ممکن است ارتباط امکانپذیر نباشد. در چنین مواقعی تا جایی که ممکن است موبایل را به خودرو نزدیک کنید.
- علیرغم داشتن یک موبایل با قابلیت بلوتوث، مشخصات و ویژگیها ممکن است اینطور معنا بدهد که عملکرد درست امکانپذیر نیست.
- برای امنیت بیشتر، از تلفن همراه هنگام رانندگی استفاده نکنید. هنگام استفاده از موبایل، ابتدا خودرو را در محلی امن متوقف کنید.
- علیرغم داشتن یک موبایل با قابلیت بلوتوث، مشخصات و تنظیمات گوشی تلفن ممکن است منجر به تفاوت در پخش و یا عملکرد نادرست گردد.
- برخی از مدلها ممکن است بعد از اتصال تشخیص داده نشود یا اصلاً متصل نشوند.

پروفایلهای تحت پوشش

هندزفری	HFP(v1.5)
دفترچه تلفن	OPP(v1.1), PBAP(v1.0)

خودروهای بدون رابط بلوتوث ۲

یک مجموعه هندزفری (که جداگانه باید تهیه شود) مورد نیاز است.

(میزان تنظیم با حروف پر رنگ نشان دهنده تنظیمات پیش فرض کارخانه است)

مورد تنظیمات	محتوای تنظیمات
PHONE OFF	از موبایل با اتصال صدا استفاده نکنید.
PHONE MUTE	هنگام اتصال صدای تلفن، صدای فایلهای صوتی را قطع کنید.
PHONE ATT	هنگام اتصال صدای تلفن، فایلهای صوتی را به همه بلندگو ها خروجی دهید.
PHONE IN-L	هنگام اتصال صدای تلفن، فایلهای صوتی را به بلندگو جلو سمت چپ خروجی دهید.
PHONE IN-R	هنگام اتصال صدای تلفن، فایلهای صوتی را به بلندگو سمت راست خروجی دهید.
PHONE IN-LR	هنگام اتصال صدای تلفن، فایلهای صوتی را به بلندگو جلو سمت چپ و راست خروجی دهید.

کیان باتری

خودروهای با رابط بلوتوث ۲

(میزان تنظیم با حروف پر رنگ نشان دهنده تنظیمات پیش فرض کارخانه است)

نام تنظیمات	مورد تنظیمات	محتوای تنظیمات
تنظیمات PHONE IN	**PHONE IN-R**	هنگام اتصال صدای تلفن، فایلهای صوتی را به بلندگو جلو سمت راست خروجی دهید.
	PHONE IN-L	هنگام اتصال صدای تلفن، فایلهای صوتی را به بلندگو جلو سمت چپ خروجی دهید.
تنظیمات زبان صدای HFM	**ENGLISH**	زبان ماژول صدای هندزفری را تغییر دهید.
	FRENCH	
	GERMAN	
	SPANISH	
	ITALIAN	
	DUTCH	
	PORTUGUESE	
	RUSSIAN	

توجه

- بر اساس نوع مدل خودرو، ممکن است این مورد پخش نشود.

Gracenote DB (خودروهای مجهز به رابط بلوتوث ۲)

شماره نسخه می تواند تأیید شود.

۱ - "Gracenote DB" را انتخاب کرده و کلید ♪/SEL را فشار دهید.

۲ - کلید ♪/SEL را بچرخانید و "Gracenote DB" را انتخاب کنید.

۳ - ♪/SEL را فشار دهید.

نسخه DB پخش خواهد شد.

کیان باتری

عیب یابی

در صورتی که یک پیغام روی صفحه نمایش آمد ، یا فکر میکنید چیزی درست کار نمیکند، لطفاً این موارد را چک کنید.

اگر این پیام ظاهر شد ....

با توجه به وضعیت، یک پیغام روی صفحه نمایش نشان داده می شود.

حالت	پیغام	علت	پاسخ
CD	CHECK DISC	دیسک بر عکس قرار داده شده	سمت برچسب دار بالا قرار گرفته است
		دیسک داخل آن جمع شده	قبل از قرار دادن دوباره، اندکی صبر کنید
	DISC ERROR	دیسک خراب است	سطحی دیسک را تمیز کنید
		دیسک کثیف است	
	INTERNAL E	درایور به هر دلیلی اشکال دارد	برسی کنید دیسک هیچ مشکلی ندارد و دیسک را دوباره قرار دهید. اگر مشکل ادامه داشت با قسمت خدمات مجاز موتور میتسوبیشی مشورت کنید
	HEAT ERROR	دمای داخل دستگاه بالا می رود	دیسک را بیرون آورید تا دمای داخلی به حالت عادی برگردد

کیان باتری

حالت	پیغام	علت	پاسخ
USB	FILE ERROR	انتخاب فایل هایی که نمی توانند پخش شوند	فایلی را انتخاب کنید که بتواند پخش شود "فایلهای صوتی (mp3/wma/acc)" (صفحه ۳۷-۵)
	USB BUS PWR	ولتاژ جریان الکتریکی بالا و پایین می‌شود	برای مدت کوتاهی خاموش کنید اگر ادامه داشت با قسمت خدمات مجاز میتسوبیشی مشورت کنید
	LSI ERROR	به هر دلیلی نقص داخلی وجود دارد	
	UNSUPORTED	فایل های پشتیبانی نشده اجرا میشوند	تأیید کنید فایل صوت را که بتواند پخش شود فایل صوتی (mp3/wma/acc)" (صفحه ۳۷-۵)
	FORMAT		
	UNSUPORTED DEVICE	یک دستگاه پشتیبانی نشده وصل شده است	لطفاً دستگاه حافظه USB را وصل کنید
ipod	NO SONG	یک ipod/iphoneکه هیچ آهنگی ندارئ متصل شده	یک ipod/iphone حاوی آهنگ وصل کنید
	VER ERROR	این نسخه از نرم افزار ipod/iphone پشتیبانی نمیشود	لطفاً نرم افزار را به نسخه پشتیبانی شده تغییر دهید
سایر	ERROR CD	یک ولتاژ غیر مستقیم به بلندگوها ارسال شده	برای مدت کوتاهی خاموش کنید اگر ادامه داشت با قسمت خدمات مجاز میتسوبیشی مشورت کنید

کیان باتری

اگر فکر می‌کنید چیزی درست کار نمی‌کند....

اگر فکر می‌کنید چیزی درست کار نمی‌کند، در اینجا فهرستی از نشانه‌ها، علل و پاسخ به آنها را آورده‌ایم.

نشانه‌ها	علل	پاسخ
صدائی نیست	یلندی صدا روی حداقل است	ولوم صدا را تنظیم کند. ← تنظیم صدا (ص ۴۳-۵)
	تعادل چندر به یک طرف متمایل شده	تعادل چندر ر تنظیم کنید ← کیفیت صوتی و تعادل ولوم را تنظیم کنید (ص ۶۶-۵)
دیسک را نمی‌شود در دستگاه گذاشت	یک دیسک در دستگاه هست	دیسک را بیرن بیاورید ←«گذاشتن و بیرن آوردن دیسک» (صفحه ۴۴-۵)
	دیسک در دستگاه نیست، ولی دستگاه می‌گوید هست.	دکمه eject را بزنید.
دیسک نمی‌خواند	دیسک را وارونه گذاشته	دیسک را از طرف برچسب بگذارید.
	روی دیسک چیزی جمع شده	مثل از گذاشتن دیسک کمی صبر کنید
	دیسک کثیف است	سطح دیگ را تمیز کنید
صدا در قسمت مشخصی پرش دارد	دیسک خراب یا کثیف است.	دیسک را چک کنید
با این که دیسک را گذاشته‌اید صدائی در نمی‌آید.	دیسک خراب یا کثیف است و اطلاعات روی آن خوانده نمی‌شود.	دیسک را چک کنید. به علاوه اگر از دیسک‌های CD-R/RW استفاده می‌کنید مشخصات آنها ممکن است آنها را طوری که قادر به play شدن نباشند.

کیان باتری

آنتن

برداشتن

میله (A) را در خلاف جهت عقربه های ساعت بچرخانید.

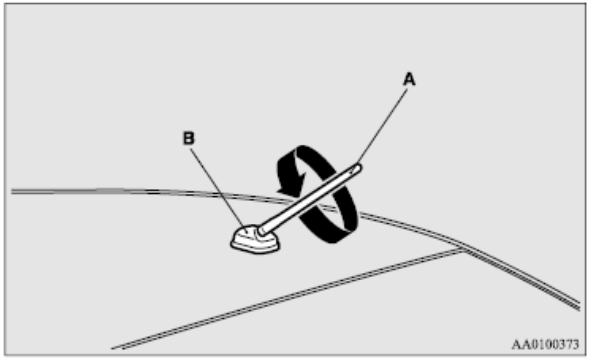

نصب

میله (A) را در جهت عقربه های ساعت به پایه (B) بپیچانید، تا زمانی که سر جای خود نگهداشته شود.

توجه

- در موارد زیر لازم است که آنتن سقف را جدا کنید:
  - زمانی که به یک کارواش اتوماتیک مراجعه میکنید.
  - زمانی که کاور خودرو را روی وسیله نقلیه می کشید.
  - وقتی در محیطی رانندگی میکنید که سقف کوتاهی دارد.

سیستم اتصال

سیستم اتصال کنترل کلی همه دستگاههایی را که از طریق ترمینال ورودی USB یا رابط بلوتوث ۲ متصل می شوند را بعهده می گیرد و اجازه می دهد که دستگاههای متصل شده با استفاده از سوئیچ های درون خودرو یا دستورات صوتی راه اندازی شوند.

برای جزئیات مربوط به چگونگی این راه اندازی قسمت زیر را ملاحظه کنید.

رابط بلوتوث ۲ ←ص ۷۵-۵

ترمینال ورودی USB ←ص ۱۰۲-۵

گوش دادن به فایلهای صوتی از طریق یک دستگاه USB ←ص ۵۷-۵

گوش دادن به فایل صوتی از طریق بلوتوث ←ص ۶۰-۵

استفاده از AUX ←ص ۶۲-۵

بلوتوث علامت تجاری ثبت شده شرکت BLUETOTH SIG است.

توافقنامه مجوز سیستم اتصال بر کاربر نهایی

شما دستگاهی را خریداری نموده اید که شامل نرم افزاری می باشد که توسط شرکت میتسوبیشی موتورز از شرکت جانسون کنترلز (واحد تجاری صنایع خودروسازی) و فروشندگان مرتبط با آنها مجوز گرفته است. برای مشاهده فهرست کاملی از این تولیدات و توافقنامه های مجوز کاربر نهایی آنها به وبسایت زیر مراجعه نمایید.

http://www.jciblueconnect.com/faq/fulldisclosure.pdf

کیان باتری

رابط بلوتوث 2.0

رابط بلوتوث 2.0 امکان دریافت و ارسال تلفن‌های هندزفری را در اتومبیل‌هائی که از بلوتوث سازگار با تلفن همراه در تکنولوژی ارتباطات بی‌سیم که عموماً به نام بلوتوث شناخته می‌شوند، استفاده می‌کنند، ممکن می‌سازد. همچنین به راننده اتومبیل امکان پخش موسیقی ذخیره شده در دستگاه پخش موسیقی بلوتوث از بلندگوی اتومبیل را می‌دهد.

این سیستم مجهز به کارکرد تشخیص صداست که به شما امکان می‌دهد با سوئیچ کردن عملیات ها و عملیاتهایی که با صدای خود فرمان آن را می دهید، با استفاده از یک الگوریتم تعریف شده، بدون اینکه از دست خود استفاده نمایید تلفن بزنید.

از رابط بلوتوث 2.0 می‌توان در زمانی که سوئیچ ماشین در وضعیت «ON» یا «ACC» قرار دارد استفاده کرد. قبل از استفاده از رابط بلوتوث 2.0 باید دستگاه بلوتوث و رابط بلوتوث 2.0 را ست کنید. به «ارتباط رابط بلوتوث 2.0 و دستگاه بلوتوث» در صفحات ۸۳-۵ مراجعه کنید.

بلوتوث یک مارک تجاری ثبت شده از کمپانی بلوتوث است.

هشدار!

- هرچند رابط بلوتوث 2.0 به شما امکان می‌دهد در هنگام رانندگی با استفاده از هندزفری تلفن بزنید، استفاده از تلفن همراه ممکن است حواس شما را پرت کند و اجازه ندهد با حواس جمع رانندگی کنید. هر چیزی، از جمله استفاده از تلفن همراه، حواس شما را پرت می‌کند و امکان تصادف را بالا می‌برد.
- به قوانین کشوری و محلی در مورد استفاده از تلفن همراه در هنگام رانندگی مراجعه کنید.

توجه

- اگر سوئیچ روی موقعیت «ACC» باشد، برق دسترسی به طور اتوماتیک پس از مدتی خاموش می‌شود و شما دیگر نمی‌توانید از رابط بلوتوث 2.0 استفاده کنید. اگر سوئیچ را از وضعیت «ACC» بچرخانید، برق دسترسی دوباره به کار می‌افتد. به کارکرد خودکار ACC، در صفحات ۱۸-۴ مراجعه کنید.
- اگر دستگاه بلوتوث باتری تخت دارد یا دستگاه نیرو خاموش است نمی‌شود از رابط بلوتوث 2.0 استفاده کرد.
- اگر تلفن شما سرویس در دسترس ندارد، نمی‌توانید با هندزفری تلفن بزنید.
- بعضی از دستگاه‌های بلوتوث با رابط بلوتوث 2.0 سازگار نیستند.

کیان باتری

- می توانید پس از ۳ بار فشار دادن دکمه HANG-UP (دو مرتبه آن را فشار داده و نگه دارید و سپس با اندکی فشار دادن) در زمان ۱۰ ثانیه نسخه نرم افزاری سیستم اتصال را تأیید نمایید.
- در رابطه با جزئیات مربوط به رابط بلوتوث ۲، می توانید دسترسی به آن را از طریق وبسایت Mitsubishi Motors مشاهده کنید.

لطفاً بخش "هشدار درباره اتصال به وبسایتهای دیگر شرکتها" را خوانده و با آن موافقت نمایید؛ به این دلیل که به وبسایت دیگری به جز وبسایت میتسوبیشی موتورز متصل نشوید.

http://www.mitsubishi-motors.com/en/products/index.html

- به روز رسانی نرم افزاری از طریق تلفن همراه/سازندگان دستگاههای صوتی دیجیتالی ممکن است اتصال دستگاه را تغییر دهند.
-

سوئیچ کنترل فرمان و میکروفن ←ص ۷۶-۵
عملکرد تشخیص صدا←ص ۷۸-۵
دستورات صدای کاربردی←ص ۷۹-۵
عملکرد ثبت بلنگو←ص ۸۱-۵
اتصال رابط بلوتوث و دستگاه بلوتوث ←ص ۸۳-۵
راه اندازی پخش موسیقی متصل شده به بلوتوث←ص ۸۸-۵
چگونه با هندزفری تماسی برقرار نموده یا دریافت نمایید ←ص۸۸-۵
کارکرد دفترچه تلفن←ص ۹۲-۵

سوییچ کنترل فرمان و میکروفن

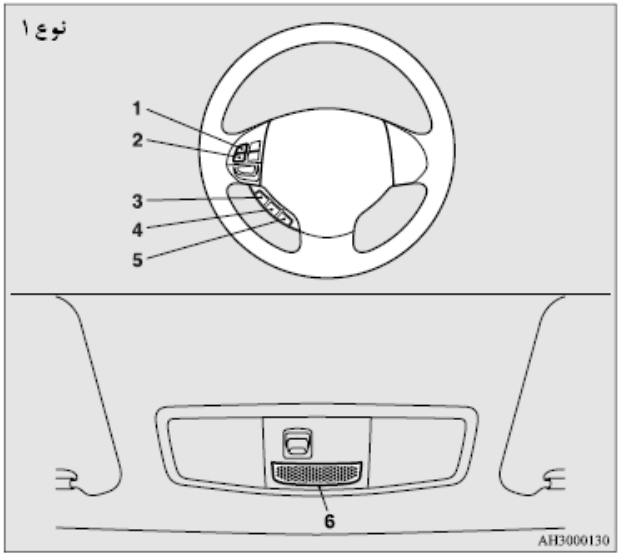

کیان باتری

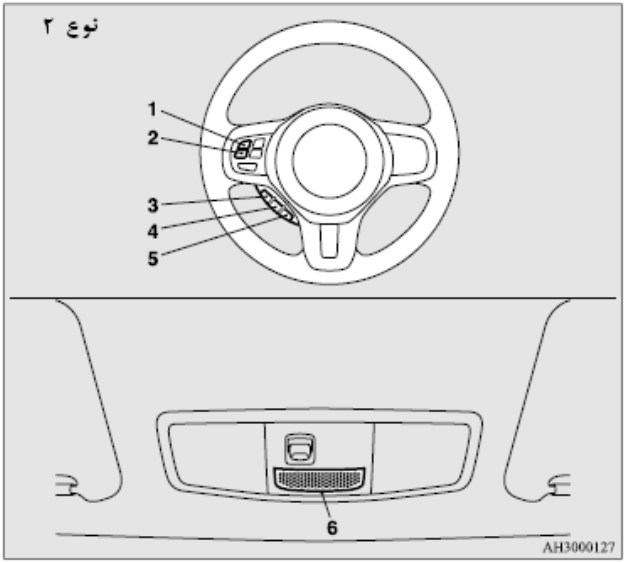

۱. دکمه افزایش صدا
۲. دکمه کاهش صدا
۳. دکمه SPEECH
۴.دکمه PICK-UP
۵.دکمه HANG-UP
۶. میکروفن

دکمه افزایش صدا

برای بالا بردن صدا این دکمه را فشار دهید.

دکمه کاهش صدا

برای پایین آوردن صدا این دکمه را فشار دهید

دکمه SPEECH

با فشار دادن این دکمه، به وضعیت تشخیص صدا تغییر حالت می دهید. زمانی که سیتم در حالت تشخیص صدا قرار دارد، بر روی صفحه نمایش صوتی "Listening" پدیدار می شود.

اگر در حالت تشخیص صدا، این دکمه را کمی فشار دهید، فعالیت آن را متوقف کرده و اجازه می دهد که صدا به عنوان ورودی توسط سیستم دریافت شود.

اگر این دکمه را زیاد فشار دهید، حالت تشخیص صدا را غیر فعال خواهد کرد.

اگر در طی یک تماس تلفنی، این دکمه را کمی فشار دهید، حالت تشخیص صدا را فعال ساخته و سیستم اجازه می دهد که صدا به عنوان ورودی دریافت شود.

دکمه PICK-UP

- زمانی که تماس تلفنی دارید، برای پاسخ به تلفن این دکمه را فشار دهید.
- زمانی که در طی یک تماس تلفنی، تماس دیگری داشتید، با فشار دادن این دکمه تماس اول را پشت خط نگه داشته و می توانید به تماس دوم پاسخ دهید.
  - در چنین شرایطی می توانید با اندک فشار دادن این دکمه بین هر دو تماس تغییر وضعیت بدهید. با فشار دادن این دکمه به تماس گیرنده اول سوییچ کرده و تماس گیرنده دیگر را پشت خط نگهدارید.
  - برای برقراری یک تماس تلفنی سه طرفه در چنین موقعیت هایی، کلید SPEECH را فشار داده تا وارد حالت تشخیص صدا شوید، سپس بگویید :"Join calls"

کیان باتری

دکمه HANG-UP

- وقتی تماسی دریافت می کنید، با فشار دادن این دکمه می توانید رد تماس کنید.
- با فشار دادن این دکمه درطی تماس، می توانید به تماس فوق خاتمه دهید.
  وقتی تماس دیگری پشت خط باشد به آن تماس سوییچ خواهید کرد.
- وقتی درحالت تشخیص صدا این دکمه را فشاردهید، حالت تشخیص صدا غیرفعال می شود.

توجه

- وقتی شما دکمه ی مکالمه رابرای ورود به تشخیص صدافشارمی دهید با به اشتراک گذاشتن گوشی و سیستم اطلاعات رایج درتلفن مثل طول عمرباتری ، قدرت سیگنال، یا برنامه های درحال کار در صفحه نمایش صوتی نشان داده می شوند*.

*: بعضی از تلفن های همراه این اطلاعات را به رابط بلوتوث ۲ ارسال نخواهند کرد.

- انتظار تماس و تماس های سه طرفه را فقط در صورتی می توان با استفاده از رابط بلوتوث ۲ برقرار کرد که استفاده از این خدمات از طریق تلفن همراهتان امکان پذیر باشد.

میکروفون:

صدای شما با میکروفن که در لامپ کابین (جلو) قرار دارد، تشخیص داده می شود، و به شما اجازه می دهد با دستور صدا، تماسهای با هندزفری برقرار نمایید.

توجه

اگر تلفن همراه در نزدیکی میکروفن قرار بگیرد، ممکن است باعث ایجاد نویز در صدای تلفن شود. در چنین موردی، تا جایی که می توانید تلفن را در مکانی دور از میکروفن قرار دهید.

عملکرد تشخیص صدا:

رابط بلوتوث ۲ به عملکرد تشخیص صدا مجهز می باشد.

به راحتی میتوانید با گفتن دستورات صوتی، عملکردهای مختلفی را اجرا نموده وتماسهایی را با هندزفری برقرار نموده یا دریافت کنید.

با رابط بلوتوث۲ تشخیص صدا برای زبان های، انگلیسی، فرانسوی، اسپانیایی، آلمانی، هلندی، پرتغالی و روسی امکان پذیر است. تنظیمات کارخانه بر روی زبان "انگلیسی" یا "روسی" می باشد.

توجه

- اگر دستور صدای گفته شده توسط شما از دستوری که از قبل تعریف شده متفاوت باشد، یا به دلیل سروصدای محیط و یا بخاطر دلایل دیگر تشخیص داده نشود، رابط بلوتوث مجدداً دستور صدایی را تا ۳ مرتبه از شما درخواست خواهد کرد.
- برای عملکرد بهتر و کاهش بیشتر سروصدای محیط، باید شیشه های خودرو را بالا برده، سرعت دمنده را پایین آورده، و زمان که مشغول عملکرد دستور صدا می باشید، از صحبت کردن با سرنشینان خودرو خوداری نمایید.
- بر حسب زبان انتخاب شده، بعضی از عملکردها ممکن است در دسترس نباشند.

کیان باتری

انتخاب زبان

۱ - دکمه ی SPEECH را فشار دهید.

۲ - بگویید "Set up".

۳ - بگویید "Language"

۴ - راهنمای صدا می گوید: "Select a language: English, French, Spanish, Italian, German, Dutch, Portuguese or Russian." زبان مورد نظر خود را بگویید. (برای مثال "English")

۵ - راهنمای صدا می گوید: "English selected. Is it correct?". بگویید: "yes".

اگر بگویید "No" سیستم به مرحله ی ۴ برمی گردد.

توجه

- راهنمای صدا همان پیام را دو بار تکرار خواهد کرد. اولین پیام به زبان رایج است و دومین پیام به زبان انتخاب شده می باشد.
- اگر در دفترچه تلفن خودرو شماره های زیادی ثبت شده باشد، تغییر زبان زمان زیادی طول می کشد.
- تغییر زبان، دفترچه تلفن همراهی که به رابط بلوتوث ۲ وارد شده است را پاک می کند. اگر می خواهید از آن استفاده کنید باید مجدداً آن را وارد نمایید.

۶ - وقتی که راهنمای زبان انگلیسی می گوید: " English selected"، فرآیند تغییر زبان کامل خواهد شد و سیستم به منوی اصلی باز می گردد.

دستورات صدای کاربردی

عملکرد راهنما

رابط بلوتوث ۲به یک عملکرد راهنما مجهز می باشد. اگر زمانی که سیستم منتظر یک ورودی دستور صدا می باشد، بگویید: "Help"، سیستم، فهرستی از دستوراتی را که تحت شرایط فوق می توانند مورد استفاده قرار بگیرند را به شما می گوید.

لغو کردن

دو عملکرد لغو کردنی وجود دارد.

اگر در منوی اصلی باشید، برای خروج از رابط بلوتوث۲ بگویید: "Cancel".

اگر در هر جای دیگری از سیستم باشید، با گفتن "Cancel " به منوی اصلی باز می گردید.

کیان باتری

تأیید تنظیم عملکرد

رابط بلوتوث نسخه ۲، مجهز به عملکرد تاییدی است. با فعال نمودن عملکرد تاییدی، به شما فرصتهایی بیش از معمول داده می شود تا هنگام تنظیمات گوناگون بلوتوث رابط نسخه ۲ فرمانی را تایید کنید . این امر به شما اجازه می دهد تا امکان تغییر تنظیمات تصادفی را کاهش دهید.

این عملکرد تاییدی با رعایت مراحل زیر روشن و خاموش می شود:

۱. دکمه speech را فشار دهید.

۲. بگویید "set up"

۳. بگویید "confirmation prompts"

۴. راهنمای صوتی خواهد گفت:

“Confirmation prompts are <on/off>. Would you like to turn confirmation prompts <off/on>.”

برای تغییر تنظیمات، بگویید "yes" و برای حفظ تنظیمات موجود، بگویید "No".

۵. راهنمای صوتی می گوید: "Confirmation prompts are <on/off>" و سپس سیستم به منوی اصلی بازخواهد گشت.

عملکرد امنیتی

امکان به کاربردن رمز عبور به عنوان یک عملکرد امنیتی، با تنظیم کردن رمز عبور انتخابی برای بلوتوث رابط نسخه ۲، وجود دارد.

وقتی عملکرد امنیتی را روشن می کنید، لازم است که یک ورودی صدایی را که از یک رمز عبور ۴ حرفی تشکیل شده بسازید، تا از همه ی عملکردهای بلوتوث رابط نسخه ۲ ، به جز دریافت، استفاده نمایید.

تنظیم رمز عبور

با دنبال کردن مراحل زیر، می توانید با تنظیم یک رمز عبور، عملکرد امنیتی را روشن کنید.

۱. دکمه speech را فشار دهید.

۲. بگویید "set up"

۳. بگویید "Password"

۴. راهنمای صوتی می گوید: "Password id dieabled. Would you like to enable it?". پاسخ دهید "Yes"

برای لغو کردن تنظیمات رمز عبور و بازگشت به منوی اصلی، پاسخ دهید "No"

۵. راهنمای صوتی می گوید: "Confirmation prompts are <on/off>"

شماره ای چهار رقمی، را که می خواهید به عنوان رمز عبور انتخاب نمایید، را بگویید.

۶. برای منظور تایید، راهنمای صوتی خواهد گفت: "Password <4 digit pass word>, is it correct?" جواب دهید "Yes". و اگر می خواهید به مرحله ی وارد کردن رمز عبور در مرحله ۵ بازگردید، بگویید "No"

۷. وقتی ثبت رمز عبور با موفقیت کامل شد، راهنمای صوتی می گوید: "Password enabled" و سیستم به منوی اصلی باز خواهد گشت.

توجه

- برای دسترسی به سیستم بعد از استارت بعدی به رمز عبور نیازمندید.
- بعد از خاموش کردن موتور، ثبت رمز عبور در سیستم اندک زمانی طول می کشد. زمان اندکی پس از خاموش کردن موتور لازم است، تا رمز عبور در سیستم ثبت شود.

اگر سوییچ استارت بر روی "acc" یا "on" فعال شده باشد، یا موتور را بلافاصله بعد از خاموش کردن، روشن کنیم، این امکان وجود دارد که که رمز عبور وارد شده در سیستم ثبت نشده باشد. در این مواقع، سعی کنید که رمز عبور را مجدداً وارد نمایید.

کیان باتری

وارد کردن پسورد

اگر از قبل پسوردی را وارد کرده‌اید و سیستم ایمنی فعال است، راهنمای صدا خواهد گفت:« Hands-free system is locked. State the password to continue ». وقتی دکمه SPEECH را فشار می‌دهید که سیستم در حالت تشخیص صدا قرار بگیرد، یک پسورد چهار رقمی را بگوئید و وارد کنید.

اگر پسورد وارد شده غلط باشد، راهنمای صدا خواهد گفت: "Incorrect password. Please try again. <4-digit password>" پسورد صحیح را وارد کنید.

توجه

- شما می‌توانید هر چند بار که می‌خواهید پسورد را وارد کنید.
- اگر پسوردتان را فراموش کرده‌اید، بگوئید «cancle» تا ورودی صدا قطع شود و سپس با یک نمایندگی مجاز موضوع را بررسی کنید.

غیرفعال کردن پسورد

از روش زیر برای خاموش کردن سیستم ایمنی با غیر فعال کردن پسورد استفاده کنید.

توجه

- برای غیرفعال کردن پسورد، سیستم باید از حالت قفل خارج شود.

۱ - دکمه SPEECH را فشار بدهید.

۲ - بگوئید « set up».

۳ - پسورد را بگوئید.

۴ - راهنمای صدا خواهد گفت Password is enabled. Would you like to disable it?" بگوئید «yes». به کنسل کردن غیرفعال سازی پسورد جواب «No» بدهید و به منوی اصلی برگردید.

۵ - وقتی غیرفعال‌سازی پسورد کامل شد، راهنمای صدا خواهد گفت « password is disabled» و سیستم به منوی اصلی برمی‌گردد.

ثبت فعال سازی speaker

رابطه بلوتوث 2.D می‌تواند با ایجاد یک مدل صدا برای یک فرد در هر زبان، از عملکرد فعال سازی speaker استفاده کند. این کار، تشخیص دستورات صدائی‌ای را که شما می‌گوئید برای رابط بلوتوث 2 راحت‌تر می‌کند. شما می‌توانید یک مدل صدائی را با فعال سازی speaker روشن و هر وقت مایل هستید خاموش کنید.

فعال سازی speaker

تکمیل فرآیند فعال سازی speaker ۲ تا ۳ دقیقه طول می‌کشد.

برای اطمینان از بهترین نتایج، می‌توانید در محیطی کاملاً ساکت (موقعی که باران یا باد شدیدی نمی‌آید و پنجره‌های اتومبیل هم کاملاً بسته هستند) در حالی که روی صندلی راننده نشسته‌اید، این کار را انجام بدهید. در هنگام فعال سازی speaker تلفن همراهتان را خاموش کنید تا اخلالی به وجود نیاید.

۱ - اتومبیل‌تان را جای امنی پارک کنید، اهرم دنده (M/T) را در وضعیت «N» (خلاص) قرار دهید یا اهرم انتخاب موقعیت دنده (A/T یا CVT) یا دنده (کلاچ دوقلوی SST) در وضعیت «p» (پارک) قرار دهید و ترمز دستی را بکشید.

توجه

- تا ماشین را پارک نکنید ثبت speaker ممکن نیست. قبل از شروع، اطمینان پیدا کنید که اتومبیل را در جای امنی پارک کرده‌اید.

۲ - دکمه SPEECH را فشار دهید.

۳ - بگوئید « voice training»

۴ - راهنمای صدا خواهد گفت

"This operation must be performed in a quiet environment while the vehicle is stopped. See the owner's manual for the list of required training phrases. Press and release the SPEECH button when you are ready to begin. Press the HANG-UP button to cancel at any time."

دکمه speech را فشار دهید تا فرآیند فعالسازی speaker را آغاز کنید.

کیان باتری

توجه

- اگر فرآیند فعالسازی را در مدت ۳ دقیقه پس از فشار دادن دکمه speech انجام ندادید، زمان انجام این فرآیند منقضی می شود.

راهنمای صدا خواهد گفت "speaker enrollment is timed out" سیستم بوق می‌زند و وضعیت تشخیص صدا غیر فعال می‌شود.

۵ - راهنمای صدا جمله (phrase 1) را فعال می‌کند. عبارات مربوطه در جدول را تکرار کنید «دستورات ثبت صدا» در صفحات ۱۰۱-۵

سیستم صدای شما را ثبت می‌کند و بعد آماده ثبت دستور بعدی می‌شود. فرآیند را ادامه بدهید تا جملات ثبت شوند.

توجه

- برای تکرار آخرین دستور صدائی، دکمه SPEECH را فشار بدهید و رها کنید.
- در فاصله فرآیند، هر وقت دکمه HANG-UP را فشار دهید، سیستم بوق می‌زند و فرآیند فعال سازی speaker متوقف می‌شود.

۶ - هنگامی که همه دستورات ثبت را خواندید، راهنمای صدا خواهد گفت "speaker enrollment is complete" و سیستم، فرآیند ثبت speaker را تمام می‌کند و به منوی اصلی برمی‌گردد.

توجه

- با تکمیل فرآیند ثبت Speaker، مدل صدا خود به خود روشن می‌شود.
- دستورات Help و Cancle در این وضعیت کار نمی‌کنند.

کیان باتری

فعال سازی و غیر فعال سازی مدل صدا و ثبت مجدد

هر وقت بخواهید می‌توانید مدل صدائی ثبت شده در ثبت عملکرد speaker را خاموش کنید.

همچنین می‌توانید مجدداً سیستم را راه بیندازید.

برای انجام این کارها، کارهای زیر را انجام بدهید.

۱ - دکمه SPEECH را بزنید.

۲ - بگوئید "voice training"

۳ - اگر فرآیند ثبت speaker را قبلاً انجام داده‌اید، راهنمای صدا خواهد گفت "Enrollment is enabled. Would you like to disable or retrain?" یا "Enrollment is disabled. Would you like to enable or retrain?"

۴ - وقتی ثبت «فعال است»، مدل صدا روشن است. وقتی ثبت «غیرفعال» است، مدل صدا خاموش است. دستوری را که با نیازهای شما جور است بدهید.

بگوئید "Retrain" تا فرآیند ثبت speaker شروع و مدل صدائی جدیدی دوباره ایجاد شود. (به ثبت speaker در صفحات ۸۱-۵ مراجعه کنید.)

اتصال رابط بلوتوث 2 و ابزار بلوتوث

قبل از این‌که بتوانید با استفاده از رابط بلوتوث 2.0 تلفن بزنید یا تلفن‌های (hands-free) را دریافت کنید و یا به موسیقی گوش بدهید، باید ابزار بلوتوث را با رابط بلوتوث 2 ست کنید.

توجه

- ست کردن این دو بلوتوث فقط مواقعی امکان دارد که برای اولین بار مورد استفاده قرار گرفته‌اند. هنگامی که ابزار بلوتوث با رابط 2.0 ست شد، تنها چیزی که نیاز دارید این است که دفعه بعد آن ابزار را به خودروی خود ببرید و ابزار به طور خودکار به رابط بلوتوث 2.0 وصل خواهد شد (در صورت تجهیز).

حداکثر تا ۷ ابزار بلوتوث را می‌توان با رابط بلوتوث 2.0 ست کرد.

اگر ابزارهای بلوتوثی چندکاره در اتومبیل در دسترس باشند، تلفن همراه و دستگاه پخش موسیقی که اخیراً به آن متصل شده‌اند به صورت خودکار به رابط بلوتوث 2.0 وصل خواهند شد.

شما همچنین می‌توانید یک ابزار بلوتوث را که وصل شده، عوض کنید.

کیان باتری

ست کردن

برای ست کردن دستگاه بلوتوث با رابط بلوتوث 2.0 مراحل زیر رادنبال کنید.

۱. ماشین خود را در محل امنی پارک کنید، دنده (M/T) را در وضعیت (خلاص) (N) یا اهرم انتخاب کننده دنده (A/T یا CVT) یا اهرم تعویض دنده (SST کلاچ دوقلو) را در وضعیت (پارک) (P) قرار دهید و ترمزدستی را بکشید.

توجه

- شما نمی‌توانید هر دستگاه بلوتوثی را با رابط بلوتوث 2.0 ست کنید مگر این که ماشین در جای امنی پارک شده باشد.

۲. دکمه SPEECH را فشار دهید.

۳. بگوئید (Set up)

۴. بگوئید (pairing options)

۵. راهنمای صدا خواهد گفت "select one of the followings: pair, edit, delete or list" بگوئید"pair"

توجه

اگر تا الان ۷ دستگاه ست شده‌اند، راهنمای صدا خواهد گفت " Maximum devices paired" و سپس سیستم، فرآیند ست شدن را تمام می‌کند. برای ثبت یک دستگاه جدید، یک دستگاه را حذف و سپس فرآیند ست شدن را تکرار کنید. (به حذف یک وسیله در صفحات ۸۶-۵) مراجعه کنید.

۶. راهنمای صدا خواهد گفت "Please say 4-digit pairing code" یک عدد چهار رقمی را بگوئید.

هنگامی که کارکرد تائید روشن است، اگر عددی را که می‌دهید قابل قبول باشد، تأئید خواهد کرد. بگوئید "yes"

بگوئید "No" تا به انتخاب کد ست کردن برگردید.

توجه

- بعضی از دستگاه‌های بلوتوثی نیاز به یک کد ست کردن مخصوص دارند. لطفاً به شرایط دادن کد ست کردن در دستورالعمل دستگاه مراجعه کنید.
- کد ست کردن وارد شده در اینجا فقط برای مجوز اتصال بلوتوث استفاده می‌شود که هر عدد چهار رقمی‌ای که دوست دارید انتخاب کنید.

به یاد داشته باشید که بعداً در فرآیند ست کردن دستگاه بلوتوث مورد نیازتان خواهد بود.

با توجه به تنظیمات اتصال دستگاه بلوتوث، هر بار که می‌خواهید دستگاه بلوتوث را به اتصال بلوتوث 2.0 وصل کنید، کد باید وارد شود. برای تنظیمات اتصال پیش فرض به دستورالعمل‌های دستگاه رجوع کنید.

۷. راهنمای صدا خواهد گفت "start the pairing procedure on the device. See the device manual for the instruction." عدد چهار رقمی‌ای را که در مرحله ۶ ثبت کرده‌اید وارد کنید.

کیان باتری

توجه

- با توجه به نوع دستگاه بلوتوث، ممکن است چند دقیقه‌ای طول بکشد تا دستگاه بلوتوث با رابط بلوتوث 2.0 ست شود.
- اگر رابط بلوتوث 2.0 نتواند دستگاه بلوتوث را تشخیص بدهد، راهنمای صدا خواهد گفت "pairing has timed out" و فرآیند ست کردن کنسل می‌شود.
اول مطمئن شوید دستگاهی که می‌خواهید بلوتوث را تشخیص بدهد، راهنمای صدا خواهد گفت "pairing has timed out" و فرآیند ست کردن کنسل می‌شود.
اول مطمئن شوید دستگاهی که می‌خواهید با بلوتوث ست کنید، چنین امکانی را دارد و بعد دوباره مراحل ست کردن را امتحان کنید.
- اگر عدد اشتباهی را وارد کنید، راهنمای صدا خواهد گفت "Pairing fail" و فرآیند ست کردن کنسل خواهد شد. صحیح بودن عدد و سپس ست کردن را دوباره امتحان کنید.

۸. صدای راهنما خواهد گفت "please say the name of the device after the beep" شما می‌توانید هر نامی را که برای دستگاه بلوتوث دوست دارید به عنوان نشانه دستگاه ثبت کنید. پس از شنیدن بوق نام دلخواه خود را بگوئید.

توجه

- وقتی کارکرد تأئید روشن است، پس از تکرار نشانه دستگاه که گفته‌اید، صدای راهنما خواهد پرسید "is this correct?" جواب بدهید «Yes». برای عوض کردن نشانه دستگاه، جواب بدهید «No» و سپس نشانه دیگری را بگوئید.

۹. پس از به صدا در آمدن بوق و تمام شدن فرآیند ست شدن، صدای راهنما خواهد گفت "Pairing complete"

انتخاب یک دستگاه

اگر چند دستگاه بلوتوثی ست شده در اتومبیل در دسترس هستند، تلفن همراه یا دستگاه پخش موسیقی‌ای که اخیراً وصل کرده‌اید به طور اتوماتیک به رابط بلوتوث 2.0 وصل می‌شود. شما می‌توانید با انجام مراحل تغییر نصب زیر، دستگاه تلفن همراه یا دستگاه پخش موسیقی دیگری را وصل کنید.

۱. دکمه SPEECH را فشار دهید.
۲. بگوئید (set up)
۳. بگوئید (select phone)
۴. پس از اینکه صدای راهنما می‌گوید "please say" شماره تلفن‌های همراه و نشانه‌های دستگاه تلفن همراه‌های مربوطه را بگوئید و اول هم نشانه تلفن همراهی را که آخرین بار وصل کرده‌اید.
عدد تلفن همراهی را که می‌خواهید وصل کنید بگوئید.
وقتی کارکرد تأئید روشن است، سیستم از شما دوباره می‌پرسد که آیا تلفنی که می‌خواهید وصل کنید درست است. جواب بدهید «yes» تا عملیات ادامه پیدا کند و به تلفن همراه وصل شوید.
بگوئید «no» و صدای راهنما خواهد گفت «please say» و شما شماره تلفنی را که می‌خواهید به آن وصل شوید بگوئید.

توجه

شما می‌توانید هروقت که بخواهید با فشار دادن دکمه صحبت کنید SPEECH و گفتن شماره به تلفن همراه وصل شوید، حتی قبل از این که تمام شماره‌های ست شده و نشانه‌های دستگاه‌های مربوط به تلفن‌های همراه توسط سیستم خوانده شوند.

کیان باتری

۵. تلفن انتخاب شده به رابط بلوتوث 2.0 وصل می‌شود. صدای راهنما خواهد گفت «device tag selected» و سپس سیستم به منوی اصلی برمی‌گردد.

انتخاب پخش موسیقی

۱. دکمه SPEECH را فشار دهید.
۲. بگوئید (setup)
۳. بگوئید "select the music player"
۴. پس از آن صدای راهنما می‌گوید"please say" اعداد دستگاه‌های پخش موسیقی یا نشانه‌های دستگاه پخش موسیقی‌های مربوط را بگوئید و از آخرین دستگاه پخشی که آخرین بار نصب کرده‌اید شروع کنید.

عدد دستگاه پخشی را که می‌خواهید به آن وصل شوید بگوئید.

وقتی کارکرد تأئید روشن است، سیستم دوباره از شما سؤال خواهد کرد که آیا دستگاه پخشی که می‌خواهید به آن وصل شوید درست است. بگوئید «yes» تا عملیات ادامه پیدا کند و به دستگاه پخش وصل شوید.

بگوئید «no» و صدای راهنما خواهد گفت «please say» و شما شماره دستگاه پخشی را که می‌خواهید به آن وصل شوید بگوئید.

توجه

- شما می‌توانید هر وقت که بخواهید با فشار دادن دکمه SPEECH و گفتن شماره دستگاه پخش موسیقی وصل شوید، حتی قبل از این که تمام شماره‌های ست شده و نشانه‌های دستگاه‌های مربوط به دستگاه‌های پخش موسیقی توسط سیستم خوانده شوند.

۵. دستگاه پخش موسیقی انتخاب شده به رابط بلوتوث 2.0 وصل خواهد شد.

صدای راهنما خواهد گفت "ding tag selected" و سپس سیستم به منوی اصلی برمی‌گردد.

حذف یک دستگاه

از مراحل زیر برای حذف یک دستگاه بلوتوثی ست شده با رابط بلوتوث 2.0 استفاده کنید.

۱. دکمه SPEECH را فشار دهید.
۲. بگوئید (Set up)
۳. بگوئید (pairing options)
۴. صدای راهنما خواهد گفت "select one of the followings: pair, edit, delete or list" بگوئید «delete»
۵. پس از آن که صدای راهنما می‌گوید «please say»، اعداد دستگاه‌ها و نشانه‌های دستگاه مربوطه را بخوانید و از آخرین دستگاهی که وصل کرده‌اید شروع کنید. وقتی همه را خواندید، راهنمای صدا خواهد گفت «or all».
عدد دستگاهی را بگوئید که می‌خواهید از سیستم حذف شود.
اگر می‌خواهید همه تلفن همراه‌های ست شده از سیستم حذف شود بگوئید «all».
۶. جهت تایید، راهنمای صدا خواهد گفت
delete<number> <device tag>.
"Deleting all devices. Is this correct?"
جواب بدهید «yes» و تلفن (ها)ی همراه حذف می‌شوند.
جواب بدهید «no» و سیستم به مرحله ۴ برمی‌گردد.

کیان باتری

۷. صدای راهنما خواهد گفت «deleted » و سپس سیستم، فرآیند حذف دستگاه را انجام می‌دهد.

توجه

- اگر فرآیند حذف به هر دلیلی انجام نشود، صدای راهنما خواهد گفت « delete failed» و سپس سیستم، کارکرد حذف کردن را کنسل می‌کند.

چک کردن یک دستگاه بلوتوث ست شده

شما می‌توانید یک دستگاه بلوتوث ست شده را با انجام مراحل زیر چک کنید.

۱. دکمه SPEECH را فشار دهید.
۲. بگوئید «setup»
۳. بگوئید (pairing options)
۴. صدای راهنما خواهد گفت "select one of the followings: pair, edit, delete or list" بگوئید «list».
۵. صدای راهنما نشانه‌های دستگاه‌های مربوطه را می‌خواند و با آخرین دستگاه بلوتوثی که آخر از همه وصل کرده، شروع می‌کند.
۶. پس از آن که نشانه‌های همه دستگاه‌های بلوتوث خوانده می‌شود، سیستم می‌گوید «end of listing. Would you like to start from the beginning?»

اگر می‌خواهید لیست را از اول بشنوید، بگوئید «yes». وقتی این کار تمام می شود، بگوئید «no» و به منوی اصلی برگردید.

توجه

- اگر موقعی که لیست خوانده می‌شود دکمه SPEECH را فشار بدهید و رها کنید و بگوئید «continue» یا «previous» سیستم پیش می‌رود یا برمی‌گردد. بگوئید «continue» تا دستگاه به بالاترین شماره بعدی برود یا بگوئید «previous» تا به شماره قبلی برگردد.
- شما می‌توانید با فشار دادن یا رها کردن دکمه SPEECH و سپس گفتن کلمه «edit» در فاصله‌ای که لیست خوانده می‌شود، نشانه tag دستگاه را عوض کنید.
- شما می‌توانید با فشار دادن و رها کردن دکمه SPEECH و گفتن « select phone» در فاصله‌ای که لیست خوانده می‌شود، تلفن را عوض کنید.
- شما می‌توانید با فشار دادن و رها کردن دکمه SPEECH و گفتن « select music player» دستگاه پخش موسیقی را عوض کنید.

تغییر نشانه tag دستگاه

شما می‌توانید نشانه tag یک تلفن همراه ست شده یا دستگاه پخش موسیقی ست شده را عوض کنید.

مراحل زیر را برای تغییر نشانه tag دستگاه انجام بدهید.

۱. دکمه SPEECH را فشار بدهید.
۲. بگوئید (set up)
۳. بگوئید (pairing options)
۴. صدای راهنما خواهد گفت: "select one of the followings: pair, edit, delete or list" بگوئید «list».

کیان باتری

۵. راهنمای صدا خواهد گفت «please say» و اعداد دستگاه‌های بلوتوث و نشانه‌های tag دستگاه‌های مربوطه را می‌خواند و با آخرین بلوتوثی که اخیراً متصل شده شروع می‌کند. پس از آن که همه نشانه‌های ست شده خوانده شدند، صدای راهنما خواهد گفت «which device, please?» شماره نشانه tag دستگاهی را که می‌خواهید عوض شود بگوئید.

توجه

- شما می‌توانید دکمه SPEECH را در فاصله‌ای که لیست خوانده می‌شود فشار بدهید و رها کنید و بلافاصله عدد نشانه tag دستگاهی را که می‌خواهید عوض شود بگوئید.

۶. صدای راهنما خواهد گفت «new name, please». نامی را که می‌خواهید به عنوان نشانه tag جدید ثبت شود، بگوئید. وقتی کارکرد تأئید روشن است، صدای راهنما خواهد گفت «<نشانه tag جدید دستگاه>. Is this correct?» جواب بدهید «yes». بگوئید «no» و حالا می‌توانید نشانه tag جدید را ثبت کنید.

۷. نشانه tag جدید عوض شده است. وقتی تغییر کامل می‌شود، راهنمای صدا می‌گوید «new name saved» و سپس سیستم به منوی اصلی برمی‌گردد.

به کار انداختن دستگاه پخش موسیقی متصل شده از طریق بلوتوث

برای به کار انداختن دستگاه پخش موسیقی متصل شده از طریق بلوتوث به فایل صوتی بلوتوث در صفحات ۶۰-۵ گوش بدهید.

چگونه با hands-Free تلفن بزنیم یا تلفن دریافت کنیم

شما می‌توانید با استفاده از بلوتوث سازگار با تلفن همراهی که به رابط بلوتوث 2.0 متصل شده، با Hands-Free تلفن بزنید یا دریافت کنید.

شما همچنین می‌توانید از دفتر تلفن‌های موجود در رابط بلوتوث 2.0 برای تلفن زدن بدون شماره‌گیری استفاده کنید.

تلفن زدن صفحات ۸۹-۵
فرستادن پیام ۹۱-۵
دریافت تلفن ۹۱-۵
عملیات قطع صدا ۹۲-۵
تغییر وضعیت دادن بین hands-Free mode و Private mode صفحات ۹۲-۵

توجه

- هنگامی که تلفن زدن یا دریافت تلفن مستقیماً با تلفن همراه انجام می‌شود، تلفن‌هائی که با hands-Free انجام می‌شوند درست کار نمی‌کنند.

کیان باتری

تلفن زدن

شما می‌توانید به سه شیوه زیر با استفاده از اتصال بلوتوث 2.0 تلفن بزنید. تلفن زدن با گفتن شماره تلفن، تلفن زدن با استفاده از دفترچه تلفن رابط بلوتوث 2.0 و تلفن زدن با شماره‌گیری مجدد.

تلفن زدن با استفاده از شماره تلفن

شما می‌توانید با گفتن یک شماره تلفن، تلفن بزنید.

۱ - دکمه SPEECH را فشار بدهید.

۲ - بگوئید «dial»

۳ - پس از آن صدای راهنما می‌گوید «number please». شماره تلفن مورد نظرتان را بگوئید.

۴ - صدای راهنما می‌گوید «dialing <شماره تشخیص داده شده>.» و رابط بلوتوث 2.0 و تلفن زدن با شماره‌گیری مجدد.

تلفن زدن با استفاده از شماره تلفن

شما می‌توانید با گفتن یک شماره تلفن، تلفن بزنید.

۱. دکمه SPEECH را فشار بدهید.

۲. بگوئید «dial».

۳. پس از آن صدای راهنما می‌گوید «number please». شماره تلفن مورد نظرتان را بگوئید.

۴. صدای راهنما می‌گوید «dialing <شماره تشخیص داده شده.>.» و رابط بلوتوث 2.0 شماره را می‌گیرد.

وقتی کارکرد تأئید روشن است، سیستم دوباره شماره تلفن را تأئید می‌کند. برای اینکه شماره را ادامه بدهید، بگوئید «yes».

برای تغییر شماره تلفن، بگوئید «no». سیستم می‌گوید «number please» و بعد شما دوباره شماره تلفن بگوئید.

توجه

- اگر زبان انگلیسی باشد، سیستم هم «صفر» و هم «حرفO» را تشخیص می‌دهد.
- رابط بلوتوث 2.0 اعداد (۰ تا ۹) و کاراکترهای (+ ، # و *) را می‌خواند.
- حداکثر اعداد شماره تلفنی که می‌شود داد به شرح زیر است:
  - * تلفن بین‌المللی: + و شماره تلفن (حداکثر ۱۸ رقم)
  - * غیر از شماره تلفن بین‌المللی: شماره تلفن (تا ۹ رقم)

تلفن زدن با استفاده از دفتر تلفن همراه

شما می‌توانید با استفاده از دفتر تلفن اتومبیل یا تلفن همراهتان از رابط بلوتوث 2.0 استفاده کنید.

برای دریافت اطلاعات از دفتر تلفن، به «کارکرد دفتر تلفن» در صفحات ۹۲-۵ مراجعه کنید.

۱.دکمه SPEECH را فشار بدهید.

۲. بگوئید «dial»

توجه

اگر دفتر تلفن اتومبیل یا تلفن همراه خالی باشد و شما بگوئید «dial» صدای راهنما خواهد گفت« the vehicle’s phone book is empty. Would you like to add a new entry now?» جواب بدهید «yes» و صدای راهنما خواهد گفت «entering the phone book-new entry menu» و حالا می‌توانید شماره جدیدی را وارد دفتر تلفن اتومبیل خود کنید.

۳. پس از آن که صدای راهنما گفت «name please» اسمی را که می‌خواهید به او تلفن بزنید، از میان نام‌هائی که در دفتر تلفن ثبت شده، بگوئید.

کیان باتری

اگر برای اسمی که داده‌اید فقط یک اسم وجود داشته باشد، سیستم به مرحله ۵ می‌رود، ولی اگر دو یا بیش از دو اسم باشد، صدای راهنما می‌گوید « More than one match was found, would you like to call <returned name> » اگر نامی که آورده می‌شود همان کسی است که می‌خواهید به او تلفن بزنید جواب بدهید «yes».

اگر نفر بعدی مد نظرتان است و صدای راهنما باید نام او را ببرد، بگوئید «No».

توجه

اگر به همه نام‌هائی که توسط سیستم خوانده می‌شود بگوئید «NO»، صدای راهنما خواهد گفت، «Name not found, returning to main menu» و سیستم به منوی اصلی برمی‌گردد.

۵. اگر فقط یک شماره تلفن زیر نامی که گفته‌اید ثبت شده است، صدای راهنما به مرحله ۶ می‌رود.

اگر تعداد اسامی برای شماره تلفنی که داده‌اید ۲ یا بیشتر از آن است، صدای راهنما خواهد گفت

« Would you like to call <name> at [home], [work],[mobile], or [other]? ». موقعیت را انتخاب کنید تا تلفن بزند.

توجه

- اگر اطلاعات نامی که انتخاب کرده‌اید در دفتر تلفن ماشین هست، ولی شماره تلفنی زیر آن ثبت نشده، صدای راهنما خواهد گفت « {home/work/mobile/other} not found for <name>, Would you like to add location or try again?» بگوئید « Try again» و سیستم به مرحله ۳ برمی‌گردد. بگوئید «location Add» و شماره تلفنی را که می‌خواهید زیر محل انتخاب شده ثبت کنید.
- نامی را که انتخاب کرده‌اید با اطلاعات دفتر تلفن موبایل منطبق است، اما شماره تلفنی برای آن ثبت نشده است. صدای راهنما می‌گوید « {home/work/mobile/other} not found for <name>. would you like to try again?» جواب بدهید «yes» و سیستم به مرحله ۳ بر می‌گردد. جواب بدهید «No» و شماره کنسل می‌شود. دوباره از مرحله ۱ شروع کنید.

۶. صدای راهنما خواهد گفت، «calling, <name> <Location>» و سیستم شماره تلفن را می‌گیرد.

توجه

- وقتی کارکرد تأئید روشن است، سیستم صحت نام و محل دریافت کننده را چک می‌کند. اگر هم درست باشد، جواب می‌دهد، «yes». برای عوض کردن اسم و محلی که می‌خواهید تلفن بزنید، بگوئید «No». سیستم به مرحله ۳ برمی‌گردد.

شماره‌گیری مجدد

شما می‌توانید آخرین شماره‌ای را که می‌خواهید تلفن بزنید با توجه به تاریخچه شماره‌های گرفته شده در تلفن همراه ست شده مجدداً شماره‌گیری کنید.

مراحل زیر را برای شماره‌گیری مجدداً انجام بدهید.

۱. دکمه SPEECH را فشار بدهید.

۲. بگوئید، «Redial»

ارسال function

در طول یک مکالمه، دکمه SPEECH را فشار بدهید تا صدای شما ضبط شود، سپس بگوئید «<numbers> SEND» تا DTMF ایجاد شود.

کیان باتری

برای مثال اگر در طول مکالمه اگر نیاز پیدا کردید که همزمان دکمه یک تلفن را فشار بدهید تا به پیام‌گیر جواب بدهید، دکمه SPEECH را فشار بدهید و بگوئید « 1 2 3 4 pound second» و # 1234 از طریق تلفن همراه ارسال خواهد شد.

دریافت تلفن‌ها

اگر هنگامی که سوئیچ ماشین روی وضعیت «ACC» یا «ON» هست، تلفن زنگ بزند، سیستم صوتی حتی اگر خاموش هم باشد، به طور اتوماتیک روشن و به تلفن ورودی وصل می‌شود.

صدای راهنما برای اعلام تلفن ورودی از بلندگوی صندلی جلوی سرنشین پخش می‌شود. اگر پخش سی‌دی یا رادیو در هنگام آمدن تلفن روشن باشند، سیستم صوتی آن صداها را کم می‌کند تا فقط صدای تلفن ورودی به گوش برسد.

برای دریافت تلفن، دکمه PICK-up را روی سوئیچ کنترل فرمان فشار بدهید. هنگامی که مکالمه تمام می‌شود، سیستم به وضعیت قبلی خود برمی‌گردد.

کیان باتری

کارکرد قطع صدا

حین تماس می‌توانید در هر لحظه‌ای میکروفون ماشین را قطع کنید.

دکمه SPEECH را فشار بدهید و بعد بگوئید «Mute» تا کارکرد قطع صدا روشن شود. بگوئید «Mute off» تا کارکرد قطع صدا به حالت اول برگردد و میکروفون هم روشن شود.

سوئیچ شدن وضعیت hands-free و وضعیت خصوصی

رابط بلوتوث 2.0 می‌تواند بین وضعیت hands-free (تلفن‌های hands-free) و وضعیت خصوصی (تلفن با استفاده از تلفن همراه) سوئیچ شود.

اگر دکمه SPEECH را فشار بدهید و در فاصله یک تلفن hands-free بگوئید «Transfer calls» می‌توانید hands-free را متوقف و با تلفن همراه صحبت کنید.

برای برگشتن به وضعیت hands-free، دکمه SPEECH را بدهید.

برای برگشتن به وضعیت hands-free، دکمه SPEECH را دوباره فشار بدهید و بگوئید «Treansfer call»

کارکرد دفتر تلفن

رابط بلوتوث 2.0 دو نوع دفتر تلفن منحصر به فرد دارد که با دفتر تلفن ذخیره شده در تلفن همراه متفاوت است. آنها دفتر تلفن ماشین و دفتر تلفنِ تلفن همراه هستند.

از این دفتر تلفن می‌توان برای ثبت شماره تلفن‌ها استفاده کرد و از طریق کارکرد تشخیص صدا شماره‌های مطلوب را گرفت.

توجه

- قطع کامل باتری، اطلاعات ثبت شده در دفتر تلفن را پاک نمی‌کند.

دفتر تلفن ماشین

از این دفتر تلفن موقعی می‌شود استفاده کرد که با کارکرد تشخیص صدا تلفن می‌زنیم.

تا ۳۲ نام برای هر زبان را می‌شود در دفتر تلفن ماشین ثبت کرد.

همچنین هر نامی با ۴ مشخصه: منزل، محل کار، تلفن همراه و سایر ثبت می‌شود. شما می‌توانید برای هر یک از این محل‌ها یک شماره تلفن ثبت کنید.

شما می‌توانید هر نامی را که مایل هستید در دفتر تلفن ماشین‌تان ثبت کنید. نام‌ها و شماره تلفن‌ها را می‌شود بعداً عوض کرد.

از دفتر تلفن ماشین می‌شود برای همه تلفن‌های همراه استفاده کرد.

کیان باتری

ثبت شماره تلفن در دفتر تلفن ماشین

شما می‌توانید به یکی از دو شیوه زیر یک شماره تلفن را در دفتر تلفن ماشین ثبت کنید: شماره تلفن را با صدای بلند بخوانید و یک شماره وارد شده در دفتر تلفنِ تلفن همراه را انتخاب و به این دفتر تلفن منتقل کنید.

ثبت با بلند خواندن شماره تلفن

۱. دکمه SPEECH را فشار بدهید.
۲. بگوئید «phone book»
۳. راهنمای صدا خواهد گفت « select one of the following: new entry, edit name, list names, delete, erase all, or important contact.» بگوئید «new entry»
۴. صدای راهنما خواهد گفت «New please» و شما نامی را مدنظرتان هست بگوئید.

توجه

- اگر حداکثر تعداد شماره تلفن ها قبلاً ثبت شده باشد، صدای راهنما خواهد گفت « The phonebook is full. Would you like to delete a name?». اگر می‌خواهید یک نام ثبت شده را حذف کنید، بگوئید «بله» اگر بگوئید «No» سیستم به منوی اصلی برمی‌گردد.

۵. وقتی که نام ثبت شد، راهنمای صدا خواهد گفت « home, work, mobile, or other?». مکانی را که می‌خواهید شماره تلفن ثبت شود بگوئید.

توجه

- هنگامی که کارکرد تأئید روشن است، راهنمای صدا جواب خواهد داد «NO» و به انتخاب محل در مرحله ۵ برمی‌گردد.

اگر یک شماره تلفن برای محل انتخاب شده شما قبلاً ثبت شده است، صدای راهنما خواهد گفت «The current number is <telephone number>, number please.».

اگر نمی‌خواهید شماره تلفن را عوض کنید، بگوئید «cancel» و یا شماره اصلی را بگوئید تا ثبت شود.

۶. صدای راهنما خواهد گفت «Number please». شماره تلفن را بگوئید تا ثبت شود.

توجه

- در صورتی که زبان انگلیسی باشد برای عدد صفر، هم «صفر» را تشخیص می‌دهد و هم حرف «O» را.

کیان باتری

۷. صدای راهنما شماره تلفنی را که شما خواندید تکرار و سپس شماره را ثبت می‌کند. هنگامی که شماره تلفن ثبت شده است، صدای راهنما خواهد گفت، « Number saved. Would you like to add another number for this entry?»

برای اضافه کردن شماره تلفن دیگری برای یک محل جدید برای شماره فعلی، جواب بدهید «yes» سیستم به انتخاب محل در مرحله ۵ برمی‌گردد.

بگوئید «No» تا فرآیند ثبت خاتمه پیدا کند و به منوی اصلی برگردید.

توجه

- وقتی کارکرد تأئید روشن است، پس از تکرار شماره تلفنی که خوانده‌اید، صدای راهنما خواهد پرسید «Is this correct?» جواب بدهید «yes».

جواب بدهید «No» تا به شماره تلفن ثبت شده در مرحله ۶ برگردید.

منتقل کردن شماره تلفن از دفتر تلفنِ تلفن همراه

شما می‌توانید یک شماره تلفن را از دفتر تلفنِ تلفن همراه انتخاب و آن را در دفتر تلفن ماشین ثبت کنید.

توجه

- تا زمانی که ماشین پارک نشده، نباید انتقال را انجام داد. قبل از انتقال مطمئن شوید که ماشین در جای امنی پارک شده است.
- حتی وقتی تلفن همراه، بلوتوث را حمایت می‌کند، با توجه به سازگاری دستگاه، همه یا بخشی از اطلاعات منتقل نخواهد شد.»
- طولانی‌ترین عددی که می‌توانید ثبت کنید ۱۹ رقمی است. هر شماره تلفنی که تعداد ارقام آن بیش از ۱۹ باشد، فقط ۱۹ رقم اول آن ثبت می‌شود.
- اگر در شماره تلفن کاراکترهائی غیر از ۰ تا ۹ از قبل *، # یا + وجود دارد، این کاراکترها قبل از انتقال حذف خواهند شد.
- برای setting اتصال در کنار تلفن همراه، به دستورالعمل‌های تلفن همراه مراجعه کنید.

۱. دکمه SPEECH را فشار دهید.

۲. بگوئید «phone book»

۳. راهنمای صدا خواهد گفت « select one of the following: new entry, edit number, edit name, list names, delete, erase all, or important contact» . بگوئید «Important contact».

کیان باتری

۴. صدای راهنما خواهد گفت «Would you like to import a single entry or all contacts?» بگوئید «Single entry»
رابط بلوتوث 2.0 اماده دریافت اطلاعات منتقل شده از دفتر تلفن خواهد بود.

توجه

- اگر حداکثر تعداد شماره تلفن قبلاً ثبت شده باشد، راهنمای صدا خواهد گفت «The phonebook is full. Would you like to delete a name?».
اگر می‌خواهید یک نام ثبت شده را حذف کنید، بگوئید «yes».
- اگر بگوئید «No»، سیستم به منوی اصلی برمی‌گردد.

۵. پس از آن که صدای راهنما می‌گوید، «.... ready to» رابط بلوتوث 2.0 اطلاعات دفتر تلفن را از بلوتوث سازگار با تلفن همراه دریافت می‌کند.
۶. بلوتوث سازگار با تلفن همراه را راه بیندازید تا شماره تلفن‌هائی را که می‌خواهید در دفتر تلفن ماشین ثبت شوند، از رابط بلوتوث 2.0 منتقل شوند.

توجه

اگر رابط بلوتوث 2.0 نتواند تلفن همراه سازگار با بلوتوث را تشخیص بدهد یا برای ارتباط وقت زیادی صرف شود، صدای راهنما خواهد گفت « Important contact has timed out» و سپس سیستم، ثبت را کنسل می‌کند. در چنین مواردی دوباره از مرحله ۱ شروع کنید.

- اگر دکمه HANG-UP فشار دهید یا دکمه SPEECH را نگه دارید، ثبت کنسل می‌شود.

۷. وقتی پذیرش تکمیل می‌شود، صدای راهنما می‌گوید « <Number of telephone numbers that had been registered in the important source> numbers have been imported. What name would you like to use for these numbers?»
اسمی را که می‌خواهید در این دفتر تلفن ثبت شود بگوئید.

توجه

- اگر اسم وارد شده قبلاً برای نام دیگری در دفتر تلفن قبلی استفاده شده یا شبیه اسم دیگری است که می‌خواهید در این دفتر تلفن ثبت کنید، آن اسم را نمی‌شود ثبت کرد.

۸. صدای راهنما خواهد گفت، «Adding <name>».
وقتی کارکرد تأئید روشن است، سیستم از شما می‌پرسد که آیا اسم صحیح است. بگوئید «yes».
پاسخ «No» بدهید و صدای راهنما خواهد گفت «Name please». نام دیگری را ثبت کنید.
۹. صدای راهنما می‌گوید «Number saved».
۱۰. صدای راهنما می‌گوید « Would you like to import another contact?»
اگر می‌خواهید ثبت ادامه پیدا کند، جواب بدهید «yes». شما می‌توانید شماره جدیدی را از مرحله ۵ ثبت کنید.
بگوئید «No» و سیستم به منوی اصلی برمی‌گردد.

کیان باتری

تعویض محتویات دفتر تلفن ماشین

شما می‌توانید یک نام یا شماره تلفن ثبت شده در دفتر تلفن ماشین خود را تغییر بدهید یا حذف کنید. همچنین می‌توانید به فهرست اسامی ثبت شده در دفتر تلفن ماشین گوش بدهید.

توجه

- در سیستم حداقل باید یک شماره ثبت شود.

[ویرایش یک شماره تلفن]

۱. دکمه SPEECH را فشار بدهید.
۲. بگوئید «phonebook»
۳. صدای راهنما خواهد گفت « Select one of the following: new entry, edit number, edit name, list names, delete, erase all, or important contact». بگوئید «Edit numbers».
۴. صدای راهنما خواهد گفت « Please say the name of the entry you would like to edit , or say list names». اسم شماره‌ای را که در دفتر تلفن هست و می‌خواهید ویرایش شود بگوئید.

توجه

- بگوئید «List names» و اسامی ثبت شده در دفتر تلفن به ترتیب خوانده می‌شوند. به بخش «گوش دادن به فهرست اسامی ثبت شده» صفحات ۷۹-۵ مراجعه کنید.

۵. صدای راهنما خواهد گفت «Home, work, mobile or others?» یکی را انتخاب کنید و به جای تلفنی که می‌خواهید عوض یا اضافه شود بگوئید.

وقتی کارکرد تأئید روشن باشد، سیستم دوباره نام هدف و مکان را می‌گوید.

اگر می‌خواهید به ویرایش ادامه بدهید بگوئید «yes».

اگر بگوئید «No» ، سیستم به مرحله ۳ برمی‌گردد.

۶. صدای راهنما خواهد گفت «Number please». شماره تلفنی را که می‌خواهید ثبت شود بگوئید.

توجه

- اگر شماره تلفن قبلاً در مکان انتخاب شده ثبت شده است، صدای راهنما خواهد گفت « The current number is <current number>. New number, please.». یک شماره تلفن بگوئید تا شماره فعلی عوض شود.

۷. صدای راهنما شماره تلفن را تکرار خواهد کرد. وقتی کارکرد تأئید روشن است، سیستم می‌پرسد که آیا شماره درست است. جواب بدهید «yes».

اگر بگوئید «No»، سیستم به مرحله ۳ برمی‌گردد.

۸. هنگامی که شماره تلفن ثبت می‌شود، صدای راهنما می‌گوید « Number saved» و سپس سیستم به منوی اصلی برمی‌گردد.

توجه

- اگر محلی که یک شماره تلفن اخیراً با آن ثبت شده،همراه با شماره جدیدی نوشته شود، صدای راهنما خواهد گفت «Number changed» و سپس سیستم به منوی اصلی برمی‌گردد.

کیان باتری

[ویرایش یک اسم]

۱. دکمه SPEECH را فشار دهید.
۲. بگوئید «phonebook»
۳. صدای راهنما خواهد گفت « Select one of the following: new entry, edit number, edit name, list names, delete, erase all or important contacted». بگوئید «Edit name».
۴. صدای راهنما خواهد گفت « Please say the name of the entry you would like to edit , or say list name». اسمی را که می‌خواهید ویرایش شود بگوئید.

توجه

- بگوئید «List names» و اسامی دفتر تلفن به ترتیب خوانده خواهند شد. به بخش گوش دادن به لیست و ثبت اسامی» در صفحات ۹۷-۵ مراجعه کنید.

۵. صدای راهنما خواهد گفت «Changing <name>».

وقتی کارکرد تأئید روشن است، سیستم چک می‌کند تا ببیند نام صحیح هست یا نه. اگر می‌خواهید ویرایش براساس این اطلاعات ادامه پیدا کند، بگوئید «yes».

اگر بگوئید «No» سیستم به مرحله ۴ برمی‌گردد.

۶. راهنمای صدا خواهد گفت «Name please». نام جدیدی را که می‌خواهید ثبت شود بگوئید.
۷. نام ثبت شده عوض خواهد شد.

وقتی تعویض تکمیل می‌شود، سیستم به منوی اصلی برمی‌گردد.

[گوش دادن به لیست اسامی ثبت شده]

۱. دکمه SPEECH را فشار دهید.
۲. بگوئید «phone book»
۳. صدای راهنما خواهد گفت « Select one of the following: new entry, edit number, edit name, list names, delete, erase all, or important contact». بگوئید «List names».
۴. رابط بلوتوث 2.0 کل شماره‌های دفتر تلفن را به ترتیب خواهد خواند.
۵. وقتی صدای راهنما همه لیست را خواند، خواهد گفت « End of list, would you like to start from the beginning?». اگر می‌خواهید لیست را از اول دوباره چک کنید، بگوئید «yes»

وقتی کارتان تمام شد بگوئید «No» و به مورد قبلی یا منوی اصلی برگردید.

توجه

- شما می‌توانید به شماره‌ای که خوانده شده تلفن بزنید، آن را ویرایش یا حذف کنید. دکمه SPEECH را فشار بدهید و بگوئید «Call» تا تلفن بزنید، «Edit name» تا آن را ویرایش کنید یا «Delete» تا آن را حذف کنید. سیستم بوق می‌زند و سپس فرمان شما را اجرا می‌کند.
- در فاصله‌ای که لیست خوانده می‌شود، اگر دکمه SPEECH را فشار بدهید و بگوئید «Continue» یا «Previous» از روی لیست پیش می‌رود یا برمی‌گردد. بگوئید «Continue» تا به مورد بعدی بروید یا «Previous» که به مورد قبلی برگردید.

کیان باتری

[حذف یک شماره تلفن]

۱. دکمه SPEECH را فشار بدهید.
۲. بگوئید «phonebook»
۳. صدای راهنما خواهد گفت « Select one of the following: new entry, edit number, edit name, list names, delete, erase all or important contacted». بگوئید «delete».
۴. صدای راهنما خواهد گفت Please say the name of the entry you would like to delete, or say list names.». نام دفتر تلفنی را که می‌خواهید شماره از آن حذف شود بگوئید.

توجه

- بگوئید «List names» و اسامی دفتر تلفن به ترتیب خوانده خواهند شد. به «گوش دادن به لیست اسامی ثبت شده» در صفحات ۹۷-۵ مراجعه کنید.

۵. اگر فقط یک شماره تلفن در دفتر تلفن انتخابی شما ثبت شده باشد، صدای راهنما خواهد گفت «Deleting <name> <Location>».

اگر چندین شماره تلفن در دفتر تلفن انتخابی شما ثبت شده‌اند، صدای راهنما خواهد گفت « Would you like to delete [home], [Work], [mobile], [other], or all?». شماره‌ای که می‌خواهید حذف کنید، انتخاب کنید و صدای راهنما خواهد گفت «Deleting <name> <Location >».

توجه

- برای حذف همه شماره تلفن‌ها از همه جا بگوئید «All».

۶. سیستم از شما خواهد پرسید که آیا می‌خواهید شماره (ها)ی انتخاب شده، حذف شوند و شما اگر می‌خواهید این کار را بکنید بگوئید «yes».

اگر بگوئید «No» سیستم، حذف شماره (ها) را قطع می‌کند و به مرحله ۴ برمی‌گردد.

۷. وقتی حذف شماره تلفن‌ها کامل شد، صدای راهنما می‌گوید « <name> <Location> deleted» و سپس سیستم به منوی اصلی برمی‌گردد.

اگر همه شماره‌ها حذف شوند، سیستم خواهد گفت « <name> and all locations deleted» و نام از دفتر تلفن حذف می‌شود. اگر شماره‌ها هنوز زیر همان عنوان قبلی بمانند، نام و بقیه شماره‌های مربوط به خود را نیز نگه می‌دارند.

کیان باتری

پاک کردن دفتر تلفن

شما می‌توانید همه شماره‌ها را از دفتر تلفن ماشین پاک کنید.

۱. دکمه SPEECH را فشار دهید.
۲. بگوئید «phonebook»
۳. صدای راهنما خواهد گفت «Select one of the following: new entry, edit number, edit name, list names, delete, erase all or important contacted». بگوئید «Erase all».
۴. به منظور تأئید، صدای راهنما خواهد پرسید «Are you sure you want to erase everything from your hands-free system phone book?» بگوئید «yes» اگر بگوئید «No» حذف همه اطلاعات در دفتر تلفن کنسل می‌شود و به منوی اصلی برمی‌گردید.
۵. صدای راهنما خواهد گفت «You are about to delete everything from your hands-free system phonebook. Do you want to continue?» جواب بدهید «yes» تا ادامه پیدا کند.

اگر جواب «No» بدهید، حذف همه اطلاعات در دفتر تلفن کنسل می‌شود و به منوی اصلی برمی‌گردید.

۶. صدای راهنما خواهد گفت «Please wait, erasing the hands-free system phonebook» و سپس سیستم همه اطلاعات دفتر تلفن را حذف می‌کند.

وقتی حذف کامل می‌شود، صدای راهنما خواهد گفت «Hands-free system phonebook erased» و سپس سیستم به منوی اصلی برمی‌گردد.

دفتر تلفن تلفن همراه

همه شماره‌های ذخیره شده در تلفن همراه را می‌شود به یک batch منتقل و در دفتر تلفن موبایل ثبت کرد.

تا ۷ دفتر تلفن موبایل، هر کدام تا ۱۰۰۰ اسم را می‌شود ثبت کرد.

رابط بلوتوث 2.0 اسامی ثبت شده در عناوین منتقل شده دفتر تلفن‌ها را از متن به صدا تبدیل و اسامی را تولید می‌کند.

توجه

- فقط دفتر تلفن موبایل منتقل شده از تلفن همراه وصل شده را می‌توان با آن تلفن همراه استفاده کرد.
- شما نمی‌توانید اسامی و شماره تلفن‌های دفتر تلفن ثبت شده در دفتر تلفن موبایل را تغییر بدهید. شما نمی‌توانید عناوین خاص دفتر تلفن را هم انتخاب یا حذف کنید.

برای تغییر یا حذف هر یک از موارد بالا، اطلاعات قابل درخواست را در دفتر تلفن اصلی تلفن همراه تغییر بدهید یا حذف و سپس دفتر تلفن را مجدداً منتقل کنید.

کیان باتری

وارد کردن دفتر تلفن یک دستگاه

برای انتقال دفتر تلفن ذخیره شده تلفن همراه به دفتر تلفن موبایل مراحل زیر را انجام بدهید.

توجه

- انتقال زمانی تکمیل می‌شود که ماشین پارک است. قبل از انتقال مطمئن شوید که ماشین در جای امنی پارک شده است.
- دفتر تلفنی که اخیراً در تلفن همراه ذخیره شده، توسط دفتر تلفن ذخیره شده در دفتر تلفن تلفن همراه بازنویسی می‌شود.
- همه یا قسمتی از اطلاعات ممکن است حتی وقتی هم که تلفن همراه بلوتوث را پشتیبانی می‌کند، منتقل نشوند. بستگی به سازگاری دستگاه دارد.
- فقط یک شماره منزل، محل کار و موبایل را می‌توان وارد کرد.
- حداکثر ارقام شماره تلفن ۱۹ است. هر شماره تلفنی که ارقامش از ۱۹ به بالا باشد، فقط ۱۹ رقم اول ثبت می‌شوند.
- اگر شماره تلفن غیر از کاراکترهای ۰ تا ۹، کاراکترهای *،# یا + هم داشته باشد، این کاراکترها قبل از انتقال حذف می‌شوند.
- برای settings اتصال در کنار تلفن همراه، به دستورالعمل‌های تلفن همراه مراجعه کنید.

۱.دکمه SPEECH را فشار بدهید.

۲.بگوئید «phone book»

۳.صدای راهنما خواهد گفت «Select one of the following: new entry, edit number, edit name, list names, delete, erase all or important contacted». بگوئید «Important contact».

۴.صدای راهنما خواهد گفت «Would you like to import a single entry or all contacts?» بگوئید «All contacts».

۵.صدای راهنما خواهد گفت «Importing the contact list from the mobile phonebook. This may take several minutes to complete. Would you like to continue?» جواب بدهید «yes». انتقال دفتر تلفن موبایل به دفتر تلفن ذخیره شده در تلفن همراه شروع می‌شود.

اگر بگوئید «No» سیستم به منوی اصلی برمی‌گردد.

توجه

- با توجه به تعداد شماره تلفن‌ها، انتقال ممکن است مدتی طول بکشد تا کامل شود.
- اگر رابط بلوتوث 2.0 به بلوتوث سازگار با تلفن همراه وصل نشود، صدای راهنما خواهد گفت «Unable to transfer contact list from phone» و سپس سیستم به منوی اصلی برمی‌گردد.
- اگر در طول مدتی که اطلاعات منتقل می‌شوند، دکمه HANG-UP را فشار بدهید یا دکمه SPEECH را فشار بدهید، انتقال کنسل می‌شود و سیستم به منوی اصلی برمی‌گردد.
- اگر در فاصله انتقال اطلاعات، خطائی رخ بدهد، همه اطلاعات کنسل می‌شوند و صدای راهنما خواهد گفت «Unable to complete the phonebook import» و سپس سیستم به منوی اصلی برمی‌گردد.
- اگر در دفتر تلفن شماره تماسی نباشد، صدای راهنما خواهد گفت «There are no contacts on the connected phone.».

وقتی انتقال تکمیل می‌شود، صدای راهنما می‌گوید «Import complete» و سپس سیستم به منوی اصلی برمی‌گردد.

کیان باتری

جمله	انگلیسی	فرانسه	اسپانیائی	ایتالیائی	آلمانی	هلندی	پرتغالی
۱	123456789	123456789	123456789	123456789	123456789	1234567889	123456789
۲	888 555 1212	888 555 1212	888 555 1212	888 555 1212	888 555 1212	888 555 1212	888 555 1212
۳	Call	Appeler	Llamar	Chiama	Anrufen	Bellen	Ligar
۴	Dial	composer	Marcar	Componi	Wahlen	Nummer keuze	Marcar
۵	Setup	configurer	configuration	Configura	Enrichtung	setup	configurar
۶	Cancel	Annuler	concelar	Annulla	Abbrechen	Annuleren	Cancelar
۷	Continue	Continuer	continuar	Continua	Weiter	Doorgaan	Continurar
۸	Help	Aide	Ayuda	Aiuto	Hilfe	Help	Ajuda

پایانه ورودی USB

شما می‌توانید ابزار حافظه USB یا آی‌پد خود را وصل کنید تا فایل‌های موسیقی ذخیره شده در ابزار حافظه یا آی‌پد را بخواند. در اینجا نحوه قطع و وصل کردن ابزار حافظه یا آی‌پد را توضیح می‌دهیم. به صفحه ۵۷-۵ «به فایل‌های صوتی در USB» مراجعه کنید.

*«آی‌پد» یک علامت تجاری ثبت شده برای شرکت Apple در امریکا و سایر کشورهاست.

کیان باتری

چطور یک ابزار حافظه USB را وصل کنیم

۱. اتومبیل خود را در محل امنی پارک کنید و سوئیچ روشن کردن را به روی وضعیت قفل Lock قرار دهید.

۲. درپوش پایانه ورودی USB (A) در داشبورد را بردارید.

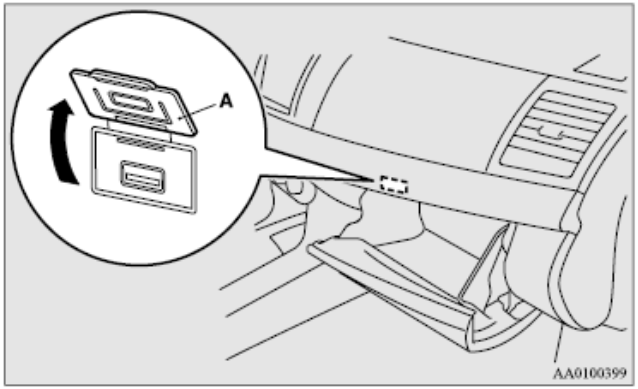

کیان باتری

۳. یک کابل اتصال دهنده تجاری USB قابل دسترسی(C) را به ابزار حافظه (B) وصل کنید.

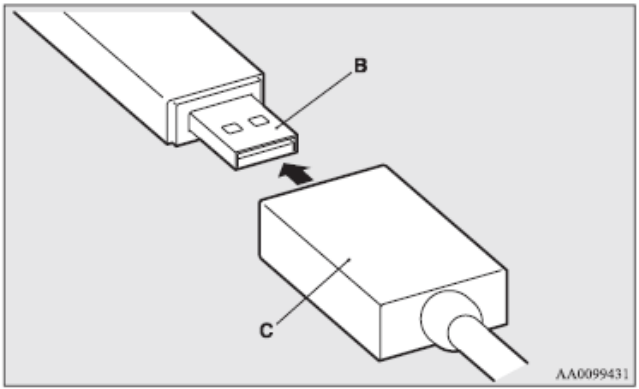

۴. کابل اتصال USB (C) را به پایانه ورودی USB (D) وصل کنید.

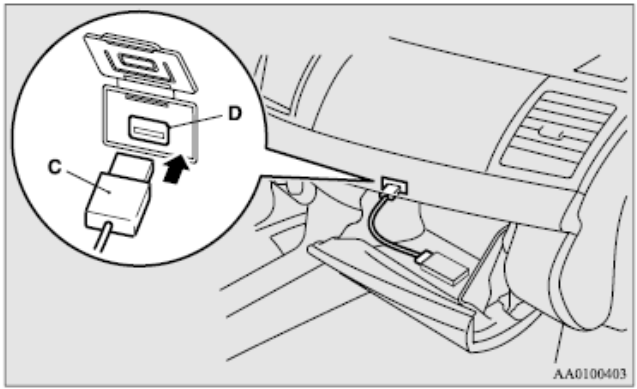

احتیاط
• در هنگام رانندگی، درب داشبورد را ببندید، وگرنه درب آن یا چیزهائی که داخلش گذاشته‌اید ممکن است به USB آسیب بزنند.

کیان باتری

توجه

- ابزار حافظه USB را مستقیماً به پایانه ورودی USB وصل نکنید.
- هنگامی که داشبورد را می‌بندید، مراقب باشید سیم اتصال USB گیر نکند.

۵ - برای برداشتن سیم اتصال USB اول سوئیچ روشن کردن ماشین را در حالت قفل «Lock» قرار دهید و بعد مراحل برداشتن را انجام بدهید.

چگونه آی‌پد را وصل کنیم

۱ - ماشین را در محل امنی پارک کنید و سوئیچ را در وضعیت قفل «Lock» قرار دهید.

۲ - در پایانه ورودی USB (A) را در داشبورد باز کنید.

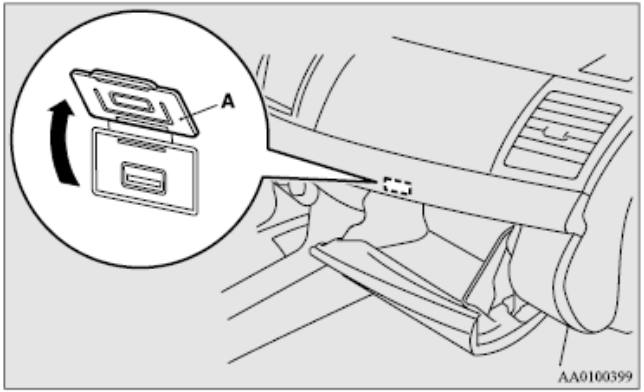

کیان باتری

۳ - اتصال دهنده (C) را به آی‌پد (B) وصل کنید.

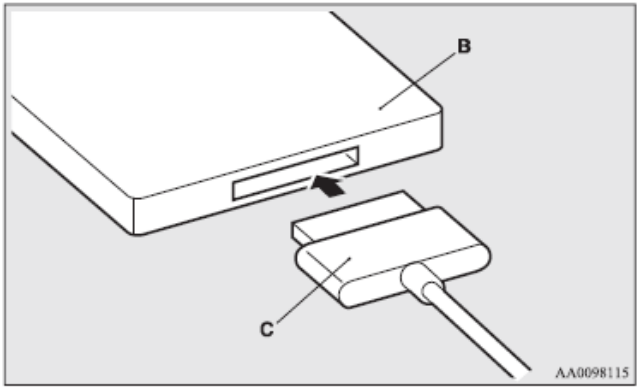

توجه

- از یک اتصال دهنده اصلی شرکت Apple استفاده کنید.

۴ - اتصال دهنده (C) را به پایانه ورودی USB (D) وصل کنید.

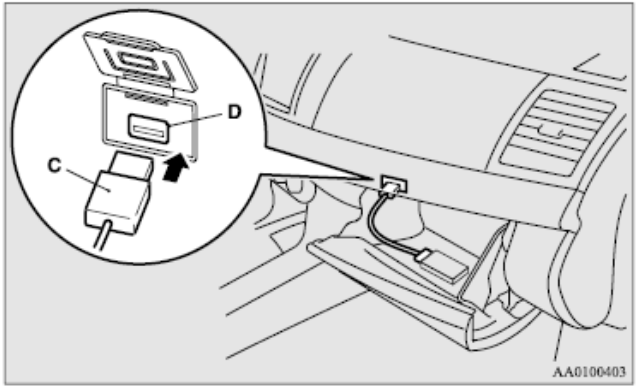

احتیاط
• در هنگام رانندگی، در داشبورد را ببندید، وگرنه در آن یا چیزهائی که داخلش گذاشته‌اید ممکن است به USB آسیب بزنند.

توجه

- هنگامی که در داشبورد را می‌بندید، مراقب باشید سیم گیر نکند.
- برای برداشتن اتصال دهنده، سوئیچ ماشین را در حالت قفل «Lock» قرار دهید و مراحل برداشتن را انجام دهید.

کیان باتری

انواع قطعات قابل اتصال و مشخصات فایل حمایت کننده

انواع قطعات

قطعاتی از انواع زیر را می‌توان وصل کرد.

نام مدل	شرایط
ابزار حافظه USB	ظرفیت ذخیره سازی ۲۵۶ مگا بایت و بیشتر
آی‌پد تاچ*	F/W Ver.1.1.1 or later
آی‌پد کلاسیک*	F/W Ver.1.0 or later
آی‌پد (نسل پنجم)*	F/W Ver.1.2.2 or later
آی‌پد نانو (نسل پنجم)*	F/W Ver.1.2 or later
آی‌پد نانو (نسل دوم)*	F/W Ver.1.1.2 or later
مدل‌هائی غیر از قطعات حافظه USB یا آی‌پدها	دستگاه پخش صوتی حامی ذخیره انبوه

*آی پد تاچ، آی پد کلاسیک، آی پد نانو، علائم تجاری ثبت شده شرکت Apple در امریکا و سایر کشورها هستند.

توجه

- بسته به نوع حافظه دستگاه USB یا سایر دستگاههایی که متصل شده اند، ممکن است دستگاه متصل شده به درستی کار نکند یا اینکه با کارکردهای قابل دسترسی باشد.
- توصیه می شود از آپیدی با نرم افزارهای به روز شده به جدیدترین ویرایش ها استفاده نمایید.
- می توانید آی پد خود را با اتصال آن به خروجی USB هنگامی که سوئیچ در موقعیت ACC یا ON قرار دارد شارژ کنید.
- حافظه USB یا آی پد خود را در خودرو نگه ندارید.
- به شما توصیه می شود که از فایلهایتان کپی بردارید تا در صورت آسیب دیدن داده ها در دسترس باشند.
- به ورودی USB به غیر از دستگاههای قابل اتصالی که قبلاً مشخص شد< دستگاه دیگری را (نظیر هارد دیسک، کارت خوان، حافظه خوان و ...) وصل نکنید.دستگاه و/یا حافظه آن ممکن است آسیب ببینند. اگر یکی از این دستگاهها را اشتباهاً وصل نمودید، بعد از اینکه سوئیچ را در وضعیت "LOCK" قرار دارید خارج نمایید.

مشخصات فایل

شما می‌توانید فایل‌های موسیقی با مشخصات زیر را که در یک قطعه حافظه USB یا ابزار دیگری که کلاس ذخیره انبوه را حمایت می‌کنند، راه بیندازید.

موارد	شرایط
فرمت فایل	WAV، AAC، WMA ،MP3
حداکثر تعداد سطوح (شامل ریشه)	سطح ۸
شماره فولدرها	۷۰۰
شماره فایل‌ها	۶۵،۵۳۵

کیان باتری

آفتاب گیر

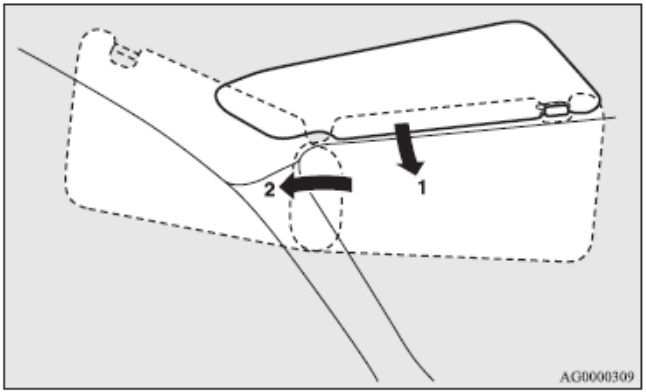

۱.محو کننده نور جلو

۲.محو کننده نور بغل

آئینه پشت آفتاب گیر

آئینه ای به پشت آفتابگیر نصب شده است.

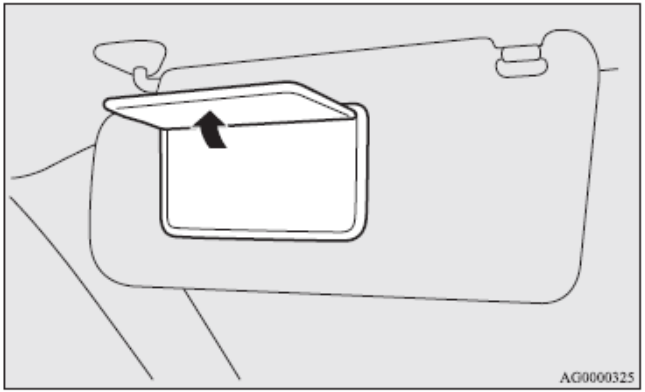

جاکارتی

کارت‌ها را می‌توانید در جاکارتی (A) در پشت آفتابگیر قرار دهید.

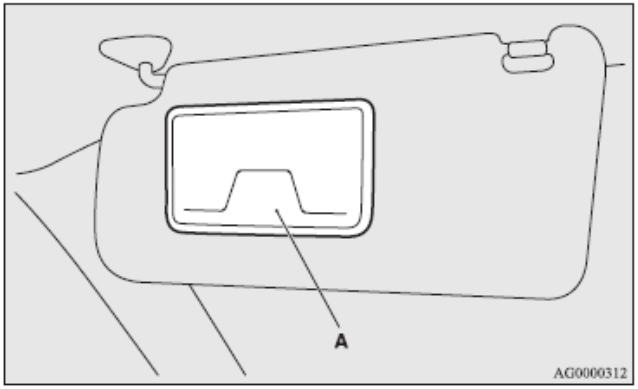

زیرسیگاری

احتیاط!
• قبل از قرار دادن سیگار یا کبریت در داخل زیرسیگاری، آنها را خاموش کنید. • کاغذ یا سایر مواد سوختنی را در زیرسیگاری نریزید. اگر این کار را بکنید سیگار یا کبریت ممکن است موجب آتش‌سوزی شود و خسارت به بار بیاورد. • همیشه در زیرسیگاری را ببندید. اگر در آن را باز بگذارید ممکن است خاکستر دوباره شعله‌ور شود.

نوع ۱ (وضعیت بسته)

برای استفاده از زیرسیگاری، در آن را باز کنید.

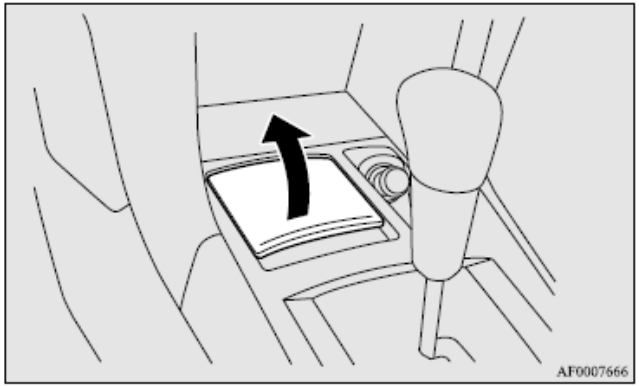

برای رانندگی دلپذیر

برای تمیز کردن زیرسیگاری، در آن را باز کنید و زیرسیگاری را بیرون بیاورید.

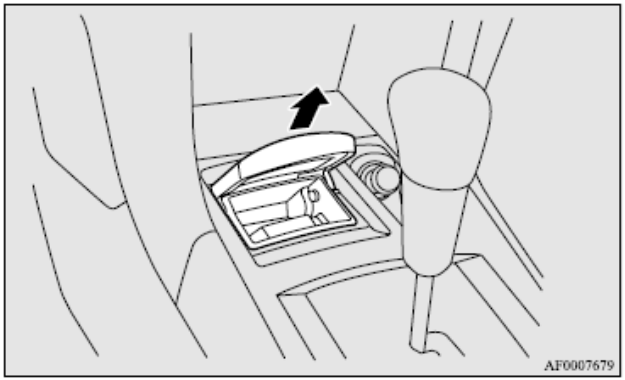

کیان باتری

نوع ۲(متحرک)

برای استفاده از زیرسیگاری متحرک، درپوش آن را باز کنید.

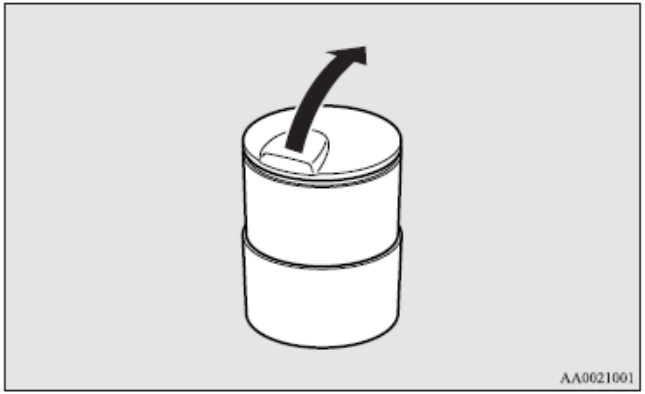

محل استقرار زیرسیگاری

زیرسیگاری متحرک را می‌شود در جاهای اشاره شده قرار داد.

به «جا فنجانی» در صفحه ۱۲۲-۵ مراجعه کنید.

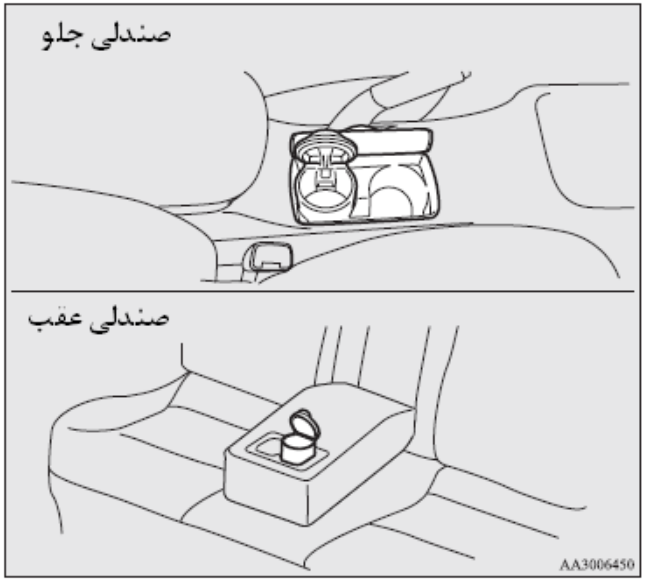

کیان باتری

فندک

از فندک موقعی می‌شود استفاده کرد که سوئیچ روی وضعیت «ON» یا «ACC» باشد.

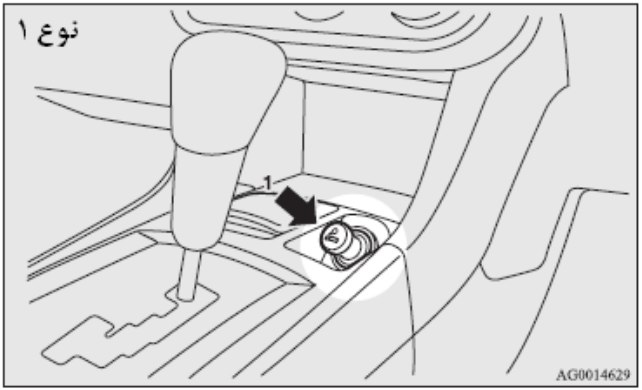

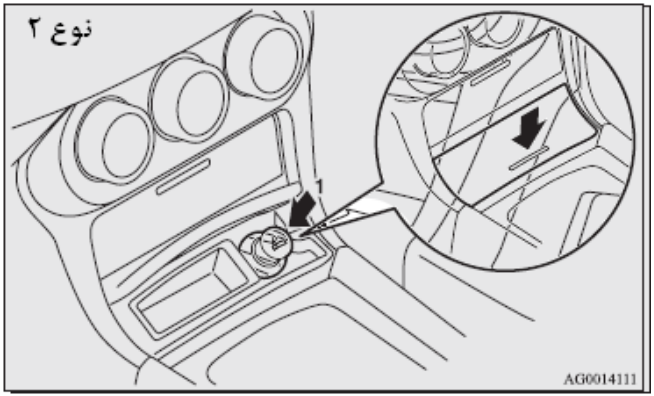

۱ - شستی فندک را به داخل فشار دهید.

فندک با یک «ضربه» به سرجای اولش برمی‌گردد. برای استفاده آن را در جایش بیرون بیاورید.

بعد از استفاده، فندک را در پریز و جای اصلی خود بگذارید.

توجه

- فندک را که از پریز بیرون می‌آورید آن را رها نکنید. چون اگر به شیئی خارجی بخورد مسدود و اتصال کوتاه می شود.

کیان باتری

احتیاط!

- المنت داغ یا فندک را لمس نکنید، فقط دستگیره را نگه دارید، وگرنه ممکن است دچار سوختگی شوید.
- به کودکان اجازه ندهید فندک را روشن یا با آن بازی کنند، وگرنه ممکن است بسوزند.
- اگر موقعی که فندک را فشار می‌دهد در ظرف ۳۰ ثانیه از جایش بیرون نیامد خراب شده است. آن را بیرون بیاورید و برای تعمیر به تعمیرگاه مجاز میتسوبیشی ببرید.
- هنگامی که از پریز، فندک به عنوان منبع نیرو برای وسیله برقی استفاده می‌کنید، مطمئن شوید که وسیله برقی با برق ۱۲ ولت کار می‌کند و ظرفیت الکتریکی آن ۱۲۰ وات یا کمتر است. به علاوه استفاده از وسیله برقی بدون راه انداختن موتور ممکن است باتری را خالی کند.
- هنگامی که از فندک و پریز یدکی همزمان استفاده می‌کنید، مطمئن شوید که مجموع برقی که استفاده می‌کنید بیش از ۱۲۰ وات در ۱۲ ولت نباشد.

پریز یدکی

از پریز یدکی هنگامی می‌شود استفاده کرد که سوئیچ در وضعیت «ON» یا «ACC» باشد.

احتیاط!

- متوجه باشید که استفاده از لوازم برقی بدون راه انداختن باتری، ذخیره باتری را کم می‌کند.
- هنگامی که یک قطعه الکتریکی را وصل می‌کنید مطمئن شوید که ۱۲ ولت و ظرفیت آن کمتر از ۱۲۰ وات است.
- هنگامی که از پریز یدکی استفاده نمی‌کنید، مطمئن شوید که دو شاخه رابیرون کشیده‌اید، چون پریز ممکن است با ماده خارجی مسدود یا اتصال کوتاه بشود.

کیان باتری

دو شاخه را بیرون بکشید تا پریز آشکار شود. از آن برای دو شاخه زدن در یک وسیله برقی استفاده کنید.

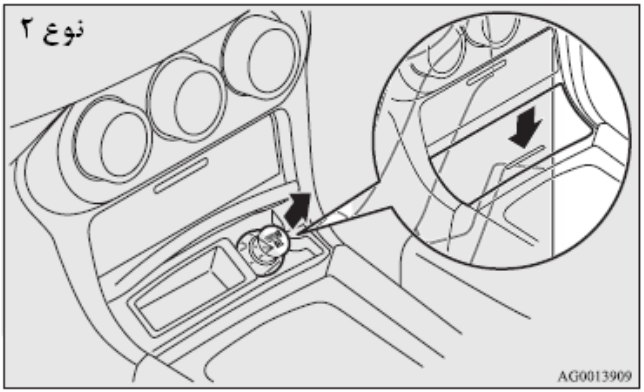

لامپ‌های داخلی

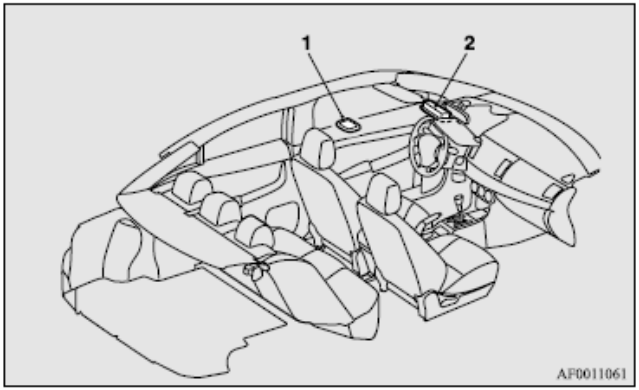

۱ - لامپ‌های عقب اتاق

۲ - لامپ‌های جلو و لامپ نقشه

توجه

- اگر بدون روشن کردن موتور لامپ‌های داخل اتاق را روشن بگذارید، ذخیره باتری کم می‌شود. قبل از ترک خودرو و مطمئن شوید که لامپ‌های داخلی خاموش هستند.

کیان باتری

لامپ‌های نقشه و اتاق جلو

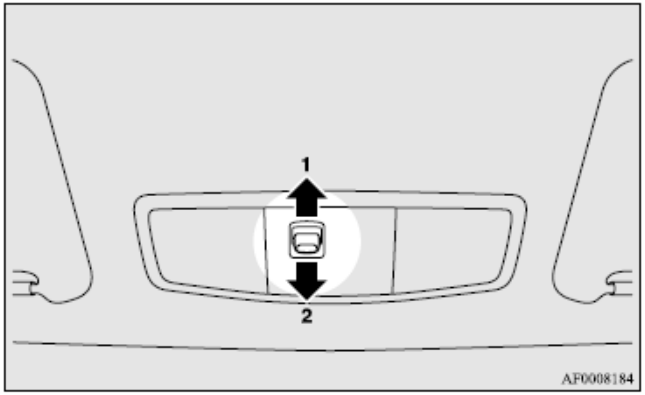

۱ (درب)– لامپ‌های جلو و نقشه موقعی روشن می‌شوند که در ماشین باز می‌شود و ۱۵ ثانیه پس از آن که درها بسته شدند، خاموش می‌شود.

در هر حال در موارد زیر لامپ بلافاصله خاموش می‌شود.

- موقعی که سوئیچ روی وضعیت «ON» است.
- با قفل در مرکزی همه درها قفل می‌شوند.
- اگر سیستم خودرو، سیستم ورود بدون کلید باشد، برای باز و بسته کردن قفل خودرو از کنترل از دور استفاده می‌شود.
- اگر سیستم خودرو، سیستم ورود بدون کلید باشد، برای باز و بسته کردن قفل خودرو از دستگاه کنترل از راه دور استفاده می‌شود.

توجه

- اگر برای روشن کردن موتور از سوئیچ استفاده می‌کنید و درهای اتومبیل بسته شده‌اند، هنگامی که سوئیچ را برمی‌دارید، لامپ روشن و بعد از ۱۵ ثانیه خاموش می‌شود.
- اگر از سیستم بدون کلید برای روشن کردن موتور استفاده شود، هنگامی که درها بسته هستند لامپ روشن می‌شود و وقتی سوئیچ روی وضعیت قفل «Lock» قرار می‌گیرد، و بعد از ۱۵ ثانیه خاموش می‌شود.
- زمان خاموش شدن لامپ را می‌شود تنظیم کرد. برای دریافت جزئیات با تعمیرگاه مجاز میتسوبیشی مشورت کنید.

۲(خاموش) – لامپ خاموش می‌شود.

کیان باتری

لامپ‌های نقشه

برای روشن شدن لامپ، لنز (A) را فشار دهید. برای خاموش کردن لامپ، دوباره فشار دهید.

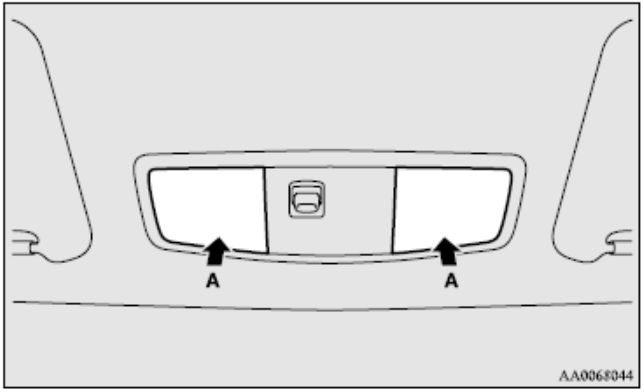

لامپ عقب اتاق

لامپ اتاق را می‌توان با لغزاندن دکمه لامپ اتاق روشن کرد.

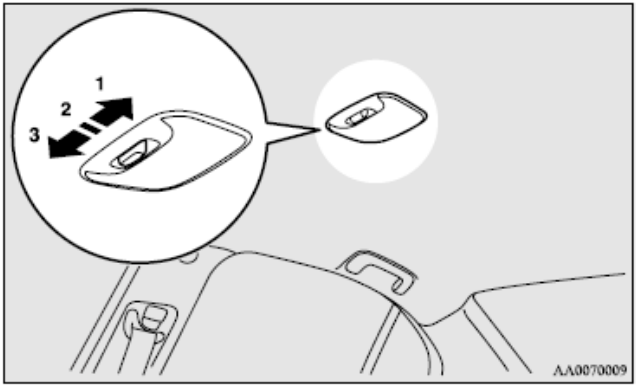

کیان باتری

۱ (روشن)– لامپ اتاق ماشین روشن می‌شود.

۲(●)– لامپ اتاق ماشین موقعی که در ماشین باز می‌شود، روشن می‌شود و تا ۱۵ ثانیه پس از آن که همه درها بسته می‌شوند، روشن باقی می‌ماند. لامپ فقط در یکی از موارد زیر بلافاصله خاموش می‌شود.

- سوئیچ روی وضعیت (ON) قرار دارد.
- همه درها با استفاده از قفل مرکزی قفل شده‌اند.
- اگر ماشین به سیستم ورود بدون کلید مجهز باشد، هنگامی که از دستگاه کنترل از راه دور برای قفل کردن ماشین استفاده می‌کنید.
- اگر ماشین به سیستم عملکرد بدون سوئیچ مجهز باشد، زمانی که سوئیچ کنترل از راه دور سیستم یا عملگر بدون سوئیچ برای قفل کردن ماشین استفاده شود.

توجه

- اگر برای روشن کردن ماشین از سوئیچ استفاده کردید و درها قفل شدند، هنگامی که سوئیچ را برمی‌دارید، لامپ روشن و پس از ۱۵ ثانیه خاموش می‌شود.
- اگر برای روشن کردن ماشین از سیستم ورود بدون کلید استفاده می‌کنید، وقتی درها بسته می‌شوند، لامپ روشن می‌شود. هنگامی که سوئیچ روی وضعیت قفل «Lock» قرار می‌گیرد،لامپ حدود ۱۵ ثانیه بعد خاموش می‌شود.
- زمانی را که طول می‌کشد تا لامپ خاموش شود می‌توان تنظیم کرد. برای اطلاع از جزئیات با نمایندگی مجاز میتسوبیشی تماس بگیرید.

۳(خاموش)– لامپ خاموش می‌شود.

لامپ‌ها (لامپ‌های اتاق، غیره) کارکرد خاموش شدن اتوماتیک (ماشین‌های مجهز به سیستم ورودی بدون کلید یا سیستم عملکرد بدون سوئیچ)

اگر هر یک از لامپ‌های داخل ماشین در نتیجه روشن شدن ماشین با قرار داشتن سوئیچ روی هر وضعیتی غیر از «ON» یا «ACC» روشن بمانند، پس از تقریباً ۳۰ دقیقه خاموش می‌شوند.

اگر سوئیچ مجدداً روی وضعیت «ON» یا «ACC» قرار بگیرد، هر دو باز و بسته شوند یا دستگاه کنترل از راه دور سیستم ورودی بدون کلید یا سیستم اجرائی بدون کلید به کار می‌افتد.

توجه

- کارکرد خاموش شدن اتوماتیک لامپ‌های داخل اتاق را می‌شود غیرفعال کرد. زمانی را که لامپ‌ها به شکل اتوماتیک خاموش می‌شوند می‌شود تنظیم کرد. برای اطلاع از جزئیات با تعمیرگاه مجاز ی مشورت کنید.

کیان باتری

صندوق عقب

احتیاط!
• هرگز فندک‌ها، قوطی‌های نوشابه معدنی و عینک را در زمانی که اتومبیل را زیر آفتاب پارک می‌کنید در اتاق ماشین جا نگذارید. اتاق ماشین فوق‌العاده داغ می‌شود و بنابراین فندک و سایر وسایل قابل اشتعال ممکن است آتش بگیرند و قوطی نوشابه‌های دربسته (از جمله قوطی‌های آبجو) ممکن است بترکند.گرما ممکن است لنزهای پلاستیکی عینک را از فرم بیندازد یا ترک بخورند و سایر قسمت‌های عینک هم ممکن است صدمه ببینند. • درب صندوق عقب را در هنگام رانندگی ببندید. درب صندوق عقب ممکن است آسیب ببیند.

توجه

- موقعی که اتومبیل را ترک می‌کنید، مواد آسیب‌زا را در صندوق عقب جا نگذارید.

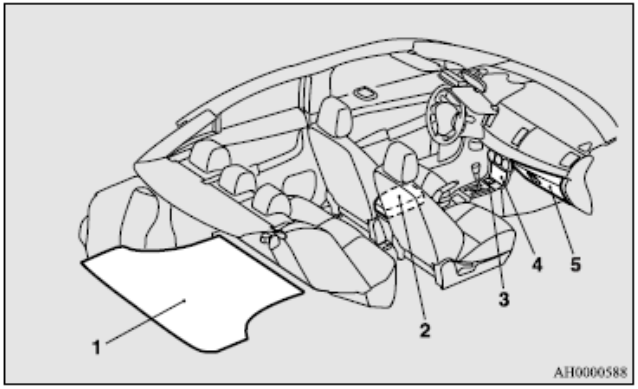

۱. سطح کف صندوق عقب
۲. جعبه فرمان کف
۳. سینی فرمان جلو
۴. جعبه فرمان جلو
۵. داشبورد

کیان باتری

داشبورد

برای باز کردن اهرم را بکشید (A)

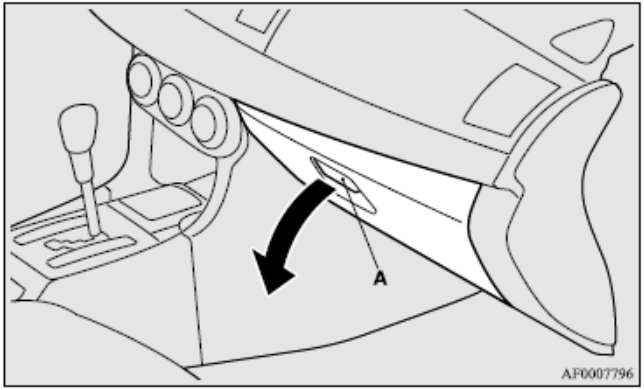

توجه

- پایانه ورودی USB (اگر به این سیستم تجهیز شده) در داشبورد قرار دارد. برای دریافت جزئیات به «پایانه ورودی USB» در صفحه ۱۰۲-۵ مراجعه کنید.

جاکارتی

در داخل داشبورد یک جاکارتی قرار دارد.

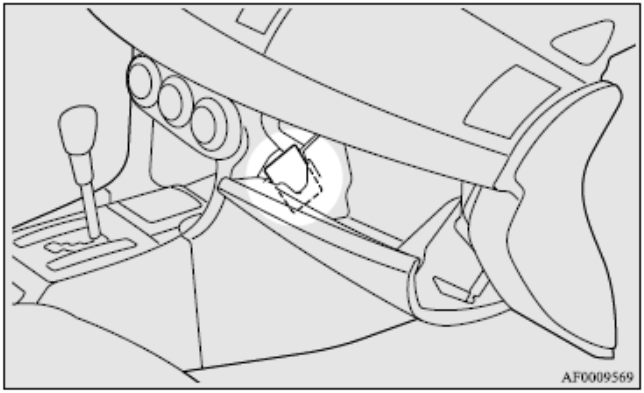

توجه

- جاکارتی می‌تواند ۲ کارت را نگه دارد.

کیان باتری

سینی کنسول جلو

سینی کنسول جلو در قسمت کنسول جلو قرار دارد.

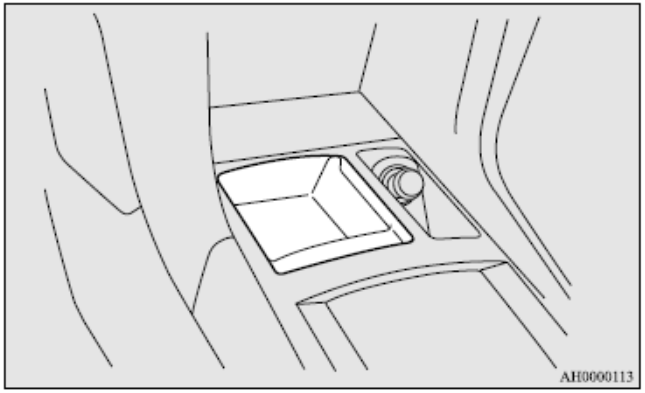

توجه

- از سینی کنسول جلو به عنوان زیرسیگاری استفاده نکنید. این کار ممکن است موجب آتش سوزی شود یا سینی صدمه بخورد.

جعبه کنسول جلو

برای باز کردن، درپوش را فشار دهید.

جعبه بالائی

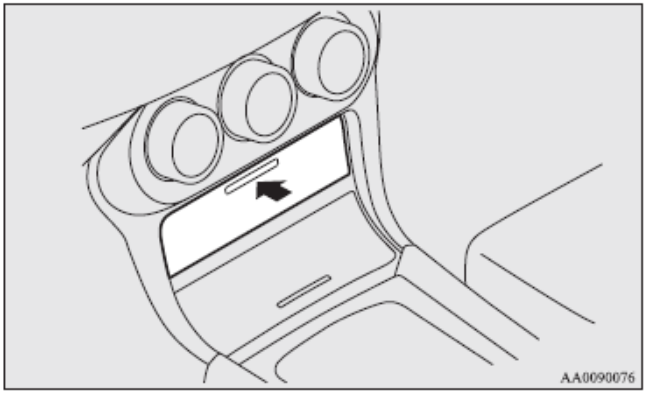

توجه

اتصال دهنده کمکی صوتی (RCA) (اگر تجهیز شده) در جعبه بالائی قرار دارد. برای جزئیات به «استفاده از AUX» در صفحه ۶۲-۵ مراجعه کنید.

کیان باتری

جعبه پائین

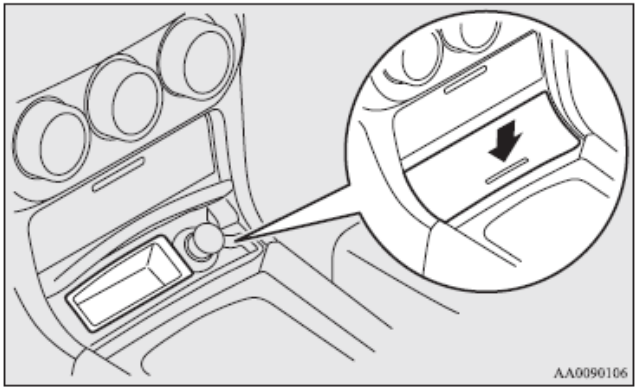

توجه

- در جعبه‌های کنسول جلو به عنوان زیر سیگاری استفاده نکنید، چون ممکن است آتش بگیرد یا جعبه‌ها خسارت ببینند.

جعبه کنسول کف

برای باز کردن جعبه کنسول اهرم آزادکننده (A) را بلند کنید و درپوش را بردارید.

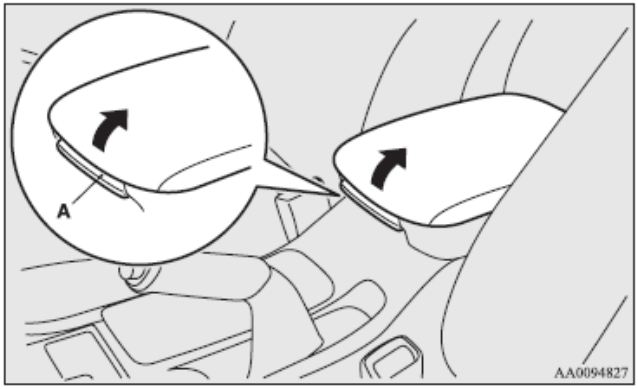

کیان باتری

جادستمالی

جادستمالی (B) در پشت در جعبه کنسول کف قرار دارد.

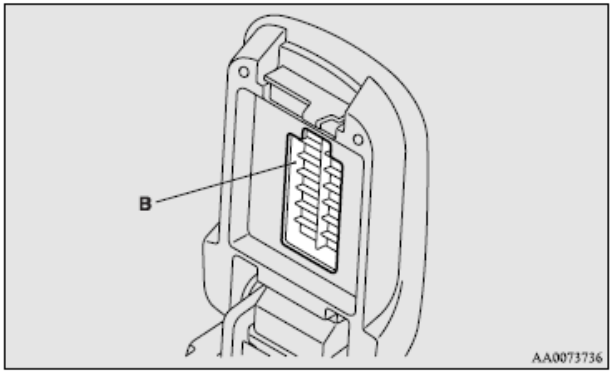

جعبه‌های چمدان کف

جعبه‌های انبار کردن وسایل در داخل قسمت صندوق عقب قرار دارند.

برای استفاده از جعبه‌ها، کف‌پوش را بردارید (A) و درپوش‌ها (B) را بلند کنید.

نوع ۱

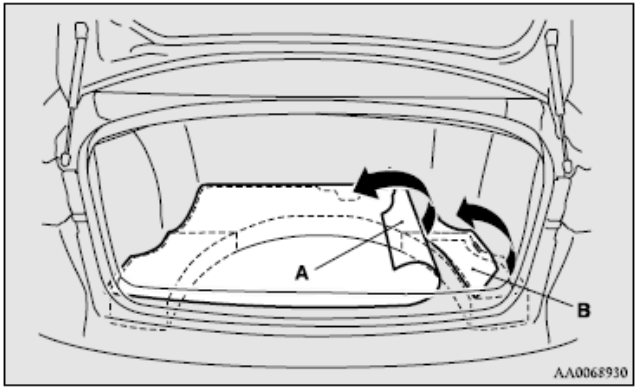

نوع ۲

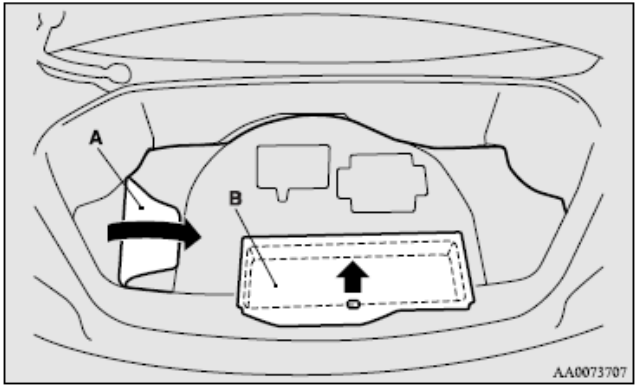

جالیوانی

احتیاط!
• در هنگام رانندگی نوشیدنی نخورید. اگر این کار را بکنید، حواستان پرت می‌شود و تصادف پیش می‌آید. • در اثر ارتعاش یا سایر حرکت‌ها در فاصله حرکت ماشین، ممکن است نوشیدنی به اطراف بپاشد. مراقب باشید با ترشح نوشیدنی داغ نسوزید.

برای صندلی پشت

جالیوانی در جلوی کنسول کف قرار دارد.

نوع ۱

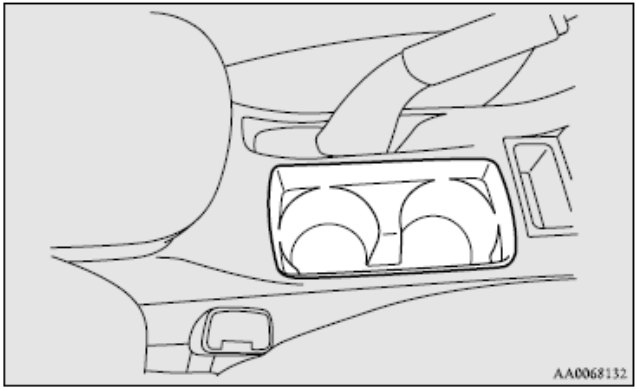

کیان باتری

نوع ۲

برای استفاده از جالیوانی درپوش را باز کنید.

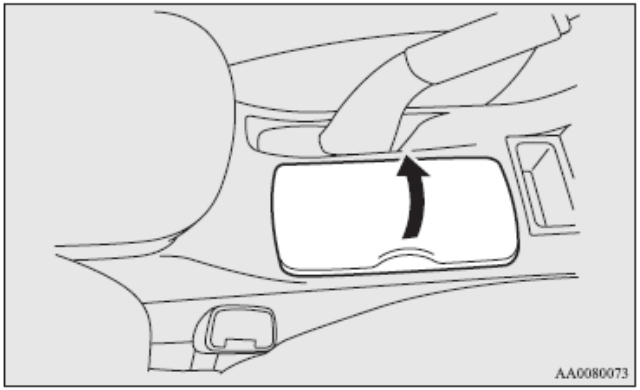

برای صندلی پشت

برای استفاده از جالیوانی بگذارید دسته صندلی (A) پائین بیفتد.

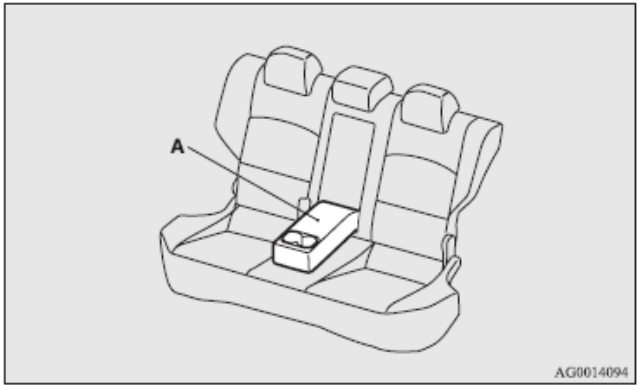

جای بطری

احتیاط!
• در هنگام رانندگی نوشیدنی نخورید. اگر این کار را بکنید، حواستان پرت می‌شود و تصادف پیش می‌آید. • در اثر ارتعاش یا سایر حرکت‌ها در فاصله حرکت ماشین، ممکن است نوشیدنی به اطراف بپاشد. مراقب باشید با ترشح نوشیدنی داغ نسوزید.

توجه

- مطمئن شوید که در هر نوع بطری پلاستیکی که در جای بطری قرار داده شده، کاملاً محکم بسته شده است.
- مراقب باشید با ترشح نوشیدنی داغ نسوزید.

برای صندلی جلو

جای بطری در هر دو طرف قرار دارند.

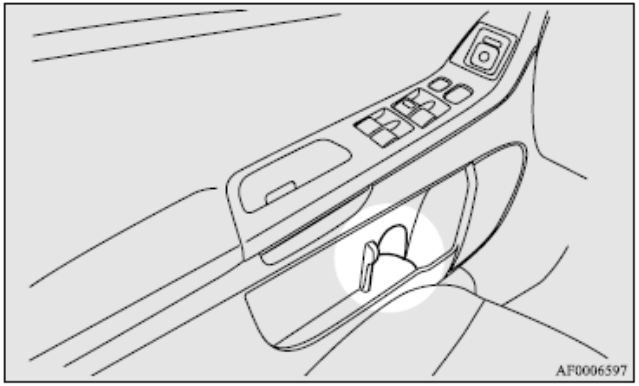

کیان باتری

دستگیره کمکی

این دستگیره موقعی که در صندلی اتومبیل نشسته‌اید از بدن شما حمایت می‌کند.

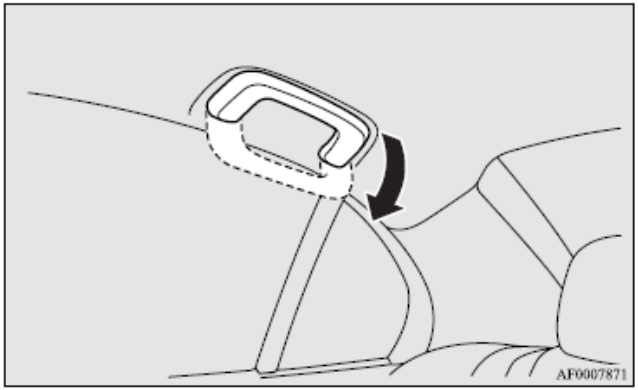

احتیاط!

- موقعی که سوار ماشین یا از آن پیاده می‌شوید از دستگیره‌های کمکی استفاده نکنید، چون ممکن است جدا شود و تصادف به وجود بیاید.

قلاب کت

یک قلاب کت روی دستگیره کمکی صندلی عقب سمت راننده هست.

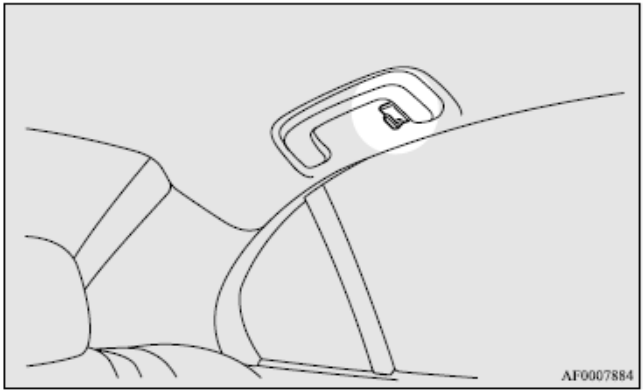

هشدار!

- جارختی یا هر نوع جسم سنگین یا تیز را به قلاب کت آویزان نکنید. اگر ایربگ باز شود، چنین جسمی ممکن است در اثر فشار شدید از جا تکان بخورد و نگذارد ایربگ درست متورم شود. لباس‌ها را مستقیماً روی قلاب بگذارید و از چوب لباسی استفاده نکنید. مطمئن شوید که جسم سنگین یا تیزی در جیب لباس‌هائی که به قلاب آویزان کرده‌اید نیست.

کیان باتری

فصل ششم

شرایط اضطراری

کیان باتری

در صورت خرابی خودرو

در صورتی که خودرو در جاده ها از کار بیفتد، آن را به کنار جاده منتقل نموده و از چراغ چشمک زن هشدار خطر / و یا مثلث هشدار و ... استفاده نمایید.

به "کلید چراغ چشمک زن خطر" صفحه ۳-۷۶ مراجعه نمایید.

در صورتی که موتور از کار بیفتد

در صورتی که موتور از کار بیفتد، عملکرد خودرو و کنترل آن نیز تحت تاثیر قرار می گیرند. قبل از انتقال خودرو به یک محل امن، به نکات زیر دقت نمایید:

- بوستر ترمز اثر خود را از دست می دهد بنابراین باید پدال ترمز را محکم تر از معمول فشار دهید.
- از آنجایی که سیستم فرمان هیدرولیکی دیگر کار نمی کند، زمانی که فرمان را می چرخانید، فرمان به سختی دوران پیدا می کند.

استارت اضطراری

اگر موتور به این دلیل که باتری ضعیف است یا از کار افتاده است استارت زده نمی شود، در این مواقع باتری خودرو دیگری می تواند از طریق کابل اتصال برای استارت موتور مورد استفاده قرار گیرد.

هشدار !

- برای روشن کردن خودرو به کمک کابل های اتصال خودروهای دیگر روال صحیحی را طبق دستورالعمل پایین انجام دهید. روال نادرست می تواند منجر به آتش سوزی یا انفجار یا آسیب به خودروها گردد.

احتیاط!

- سعی نکنید با هل دادن یا کشیدن خودرو را روشن کنیداین کار به خودرو صدمه وارد می کند
- همیشه هنگامی که نزدیک باتری خودرو کار می کنید عینک ایمنی به چشم بزنید.
- باتری را دور از دسترس کودکان نگهدارید.

۱- خودروها را نزدیک به یکدیگر قرار دهید به طوری که کابل های اتصال به آن برسد اما در عین حال اطمینان حاصل کنید که خودروها در تماس با هم نیستند.

احتیاط!

- خودروی دیگر را کنترل کنید. باید باتری ۱۲ ولتی داشته باشد.
  اگر باتری سیستم دیگر ۱۲ ولتی نباشد، اتصالی می کند و ممکن است به هر دو خودرو آسیب برسد.

کیان باتری

۲- ترمز دستی هر دو خودرو را محکم بکشید. A/T و CVT یا کلاچ دوقلوی SST را در حالت P (پارک) قرار داده یا M/T را در حالت N (خلاص) قرار دهید. سوئیچ اتومبیل را خاموش کنید.

هشدار !

- سوئیچ هر دو خودرو را از قبل خاموش کنید. مطمئن شوید که کابلها و یا لباسهایتان به فن ها یا تسمه ها گرفته نمی شود. این کار می تواند باعث آسیب دیدگی شود.

۳- همه چراغها بخاریها و سایر مصرف کننده های الکتریکی را خاموش کنید.

۴- اطمینان حاصل کنید که الکترولیت باتری به میزان مناسب است. به بخش باتری در صفحه ۱۶-۸ مراجعه نمایید.

هشدار !

- اگر مایع الکترولیت قابل مشاهده نباشد یا به نظر برسد که یخ زده است، استارت نزنید!
  در صورتی که دما زیر نقطه انجماد باشد یا اگر باتری تا حد مطلوب پر نشود، ممکن است باتری بترکد یا منفجر شود.

۵- در مورد خودروهای بنزینی مجهز به توربوشارژ دریچه هوا و سپس درپوش بالایی باتری را بردارید.

(مراجعه کنید به بخش *"برداشتن و نصب سرپوش بالایی باتری"* در صفحه ۱۶-۸).

۶- یک سر یکی از کابلها را به قطب مثبت باتری خالی شده (A) و دیگری را به قطب مثبت باتری تقویت کننده (B) وصل نمایید.

مدل ۱۶۰۰

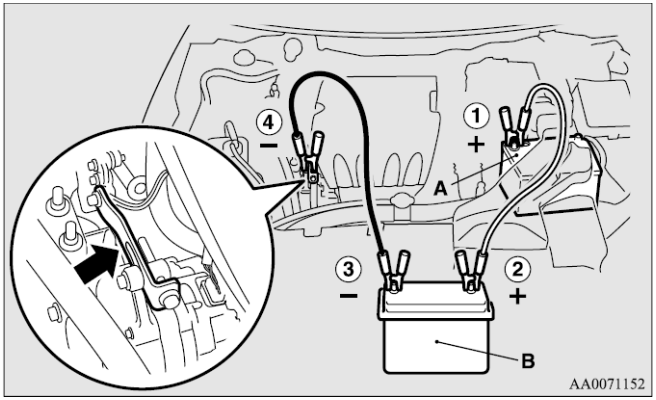

کیان باتری

مدل ۱۸۰۰ (خودروهای بنزینی) و مدل ۲۰۰۰

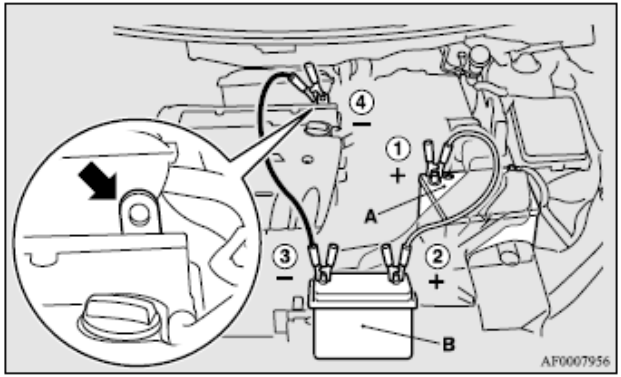

مدل ۱۸۰۰(خودروهای دیزل)

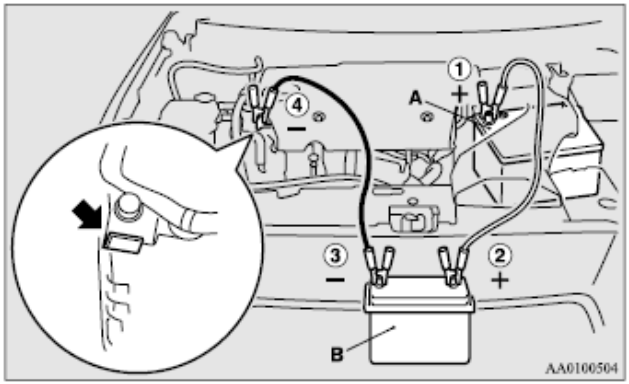

۷- یک سر کابل را به قطب منفی باتری تقویت کننده وصل کرده و سر دیگر آن را به بدنه موتور خودرو متصل نمایید به طوریکه باتری خالی در دورترین نقطه نسبت به باتری قرار گیرد.

هشدار !

- اطمینان حاصل کنید که ترتیب اتصال زیر را ر عایت کنید:
  (1)→(2)→(3)→(4)
- اطمینان حاصل کنید که اتصال (4) برای نقطه مشخص شده (در شکل) برقرار گشته است. اگر اتصال مستقیماً به قسمت منفی باتری برقرار شود، گازهای قابل اشتعال که از باتری تولید می شوند ممکن است منجر به آتش سوزی شوند.
- هنگام اتصال کابل، کابل مثبت (+) را به قطب منفی (-) وصل نکنید. اگر این کار را انجام دهید، جرقه ممکن است منجر به انفجار باتری شود.

احتیاط!

- مراقب باشید که کابل اتصال به فن یا سایر اجزاء چرخنده موجود در محوطه موتور برخورد نکند.
- برای اجتناب از داغ شدن کابلها، از کابل های متناسب با اندازه باتری استفاده کنید.
- پیش از استفاده از کابل اتصال، آنرا بررسی نموده تا خراب یا فرسوده نباشد.

کیان باتری

۸- ابتدا موتور باتری تقویت کننده را روشن نموده و اجازه دهید موتور برای چند دقیقه به حالت درجا کار کند، سپس موتوری که دارای باتری معیوب است را استارت بزنید.

احتیاط!
• موتور باتری کمکی را روشن نگه دارید.

توجه:

- برای خودروهای مجهز به سیستم حرکت و توقف خودکار (AS&G)، دکمه "Auto Stop & Go (AS&G) OFF" را فشار دهید تا سیستم حرکت و توقف خودکار (AS&G) غیر فعال شود و از خاموش شدن موتور قبل از شارژ کامل باتری جلوگیری شود.
  به بخش "غیر فعالسازی" در صفحه ۳۷-۴ مراجعه شود.
- اگر موتور در حالتی که کانال هوا برداشته شده است استارت زده شود، صدایی که در اثر کشیده شدن هوا از موتور شنیده می شود، بلندتر از حالتی است که کانال هوا نصب است.

۹- بعد از اینکه موتور استارت زده شد، کابل را به ترتیب معکوس جدا کنید و اجازه بدهید موتور برای چند دقیقه روشن بماند.

۱۰- برای موتور های بنزینی مجهز به توربوشارژر، ابتدا پوشش بالایی باتری و سپس کانال هوا را نصب کنید.

(به بخش "نصب و برداشتن پوشش بالای باتری" در صفحه ۱۶-۸ مراجعه نمایید.

هشدار !

- اگر باتری باید بصورتی که در خودرو قرار گرفته است شارژ گردد، قطب منفی باتری را که به بدنه وصل است جدا سازید.
- هرگونه جرقه، سیگار و یا اشتعال را از باتری دور نگهدارید زیرا ممکن است باعث انفجار باتری گردد.
- هنگامی که عمل شارژ باتری را در فضای بسته انجام می دهید، از تهویه کافی استفاده کنید.
- همه درپوشها را قبل از شارژ باتری بردارید.
- الکترولیت اسید سولفوریک رقیق شده و خورنده است. اگر الکترولیت (اسید باتری) در تماس با دستان، چشم ها لباس یا سطح رنگ شده خودرویتان تماس پیدا کرد، باید کاملاً با آب شسته شود. اگر الکترولیت وارد چشمانتان شد، آنرا فوراً در آب بطور کامل بشویید و در صورت لزوم به پزشک مراجعه نمایید.

کیان باتری

توجه

- اگر خودرو با باتری کاملاً شارژ در حرکت باشد، ممکن است عملکرد نرم موتور مختل شود و لامپ هشدار سیستم ترمز ضد قفل روشن گردد.

به بخش "سیستم ترمز ضد قفل" (ABS) در صفحه ۹۳-۴مراجعه نمایید.

داغ شدن موتور

اگر موتور داغ کند، صفحه اطلاعات در نشانگر اطلاعات چندگانه مختل می شود و چراغ هشدار دمای خنک کننده موتور روشن می شود. سپس صفحه نمایش دمای خنک کننده را نشان می دهد و شروع به چشمک زدن می کند.

اگر این اتفاق افتاد، اقدامات اصلاحی زیر را انجام دهید:

خودرو را در مکانی امن متوقف کنید.

بررسی کنید که آیا بخار از محفظه موتور بلند می شود یا خیر.

[در صورتی که بخار از محفظه موتور بلند نمی شد]

در حالی که موتور همچنان روشن است، کاپوت را بالا بزنید موتور خنک شود.

توجه:

- برای خودروهای مجهز به سیستم حرکت و توقف خودکار (AS&G)، دکمه "Auto Stop & Go (AS&G) OFF" را فشار دهید تا سیستم حرکت و توقف خودکار (AS&G) قبل از توقف خودرو غیر فعال شود.

  به بخش "غیر فعالسازی" در صفحه ۳۷-۴ مراجعه شود.

[در صورتی که بخار از محفظه موتور بلند می شد]

موتور را خاموش کنید و هنگامی که خارج شدن بخار متوقف شد، کاپوت را بالا بزنید تا موتور خنک شود. دوباره موتور را روشن کنید.

کیان باتری

هشدار !

- زمانی که بخار از قسمت موتور بیرون می آید کاپوت را باز نکنید. این کار باعث می شود بخار یا آب داغ به بیرون فوران کند و در نتیجه منجر به سوختگی می شود. حتی زمانی که بخار از (از بدنه موتور) بیرون نمی آید، نیز ممکن است آب داغ به بیرون فوران کند. بنا براین هنگامی که کاپوت را باز می کنید خیلی مراقب باشید.
- مراقب بخار داغی که می تواند از درپوش مخزن ذخیره آب بیرون بزند باشید.
- زمانی که موتور داغ است، سعی نکنید درپوش رادیاتور را بردارید.

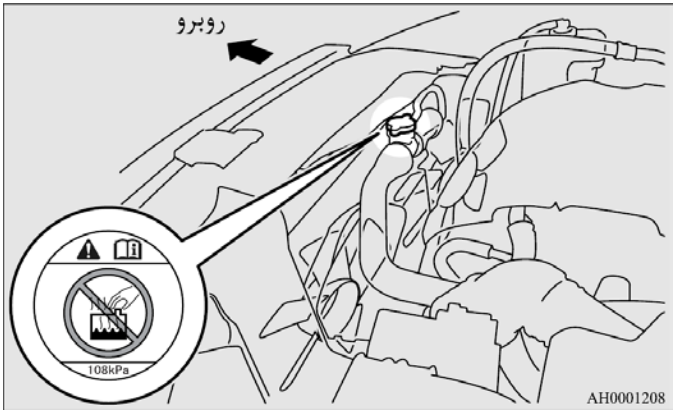

۳- مطمئن باشید که فن خنک کننده می چرخد. اگر فن نمی چرخید، سریعاً موتور را متوقف کرده و آن را را بررسی نمایید.

مدل ۱۶۰۰

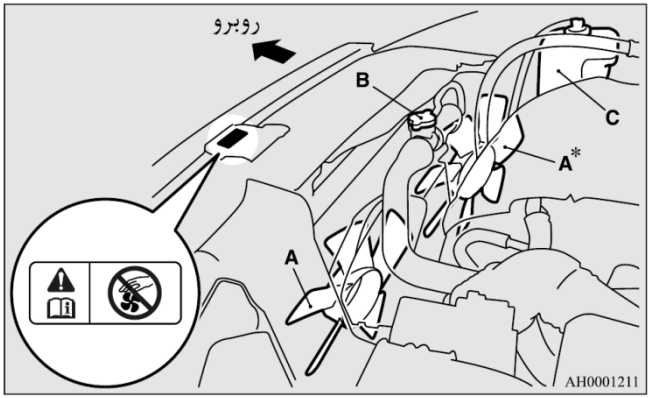

A: فن خنک کننده

B: درپوش رادیاتور

C: مخزن ذخیره آب

*: در صورت تجهیز

کیان باتری

مدل ۱۸۰۰

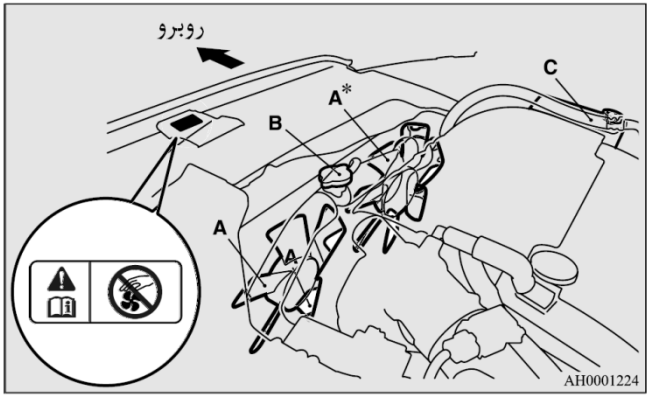

A: فن خنک کننده

B: درپوش رادیاتور

C: مخزن ذخیره آب

*: در صورت تجهیز

هشدار !
• مراقب باشید دستها یا لباستان به فن خنک کننده گیر نکند.

۴- زمانی که نمودار میله ای در صفحه نمایش هشدار دمای خنک کننده موتور بر روی صفحه اطلاعات چندگانه پایین آمد، موتور را خاموش کنید.

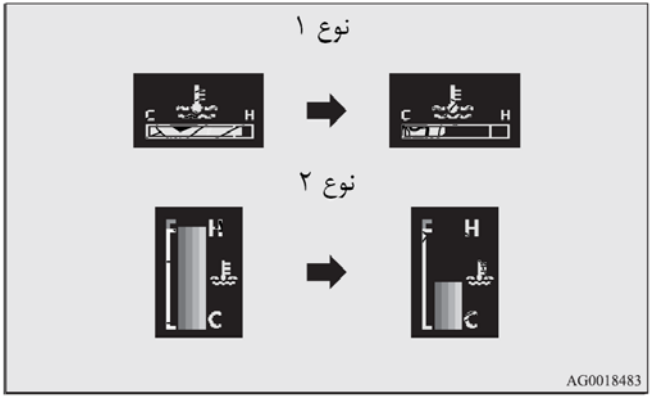

۵- سطح خنک کننده در مخزن ذخیره (D) بررسی نمایید.

خودروهای بنزینی

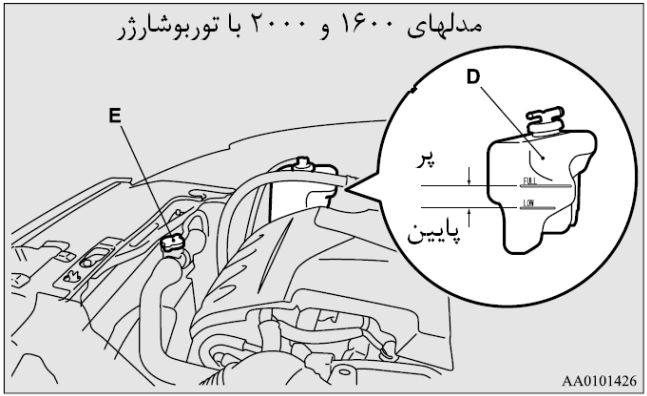

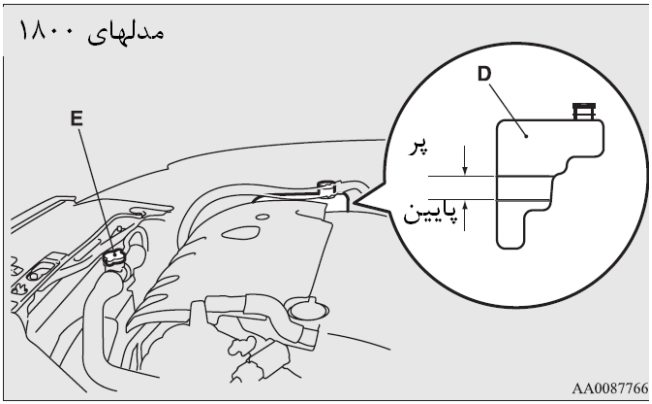

هشدار !

- چنانچه چیزی در آن وجود نداشته باشد، پیش از برداشتن درپوش رادیاتور (E) از خنک شدن موتور اطمینان حاصل نمایید، چون بخار داغ یا آب جوش می تواند از درب مخزن فوران کرده و موجب سوختگی شما گردد.

کیان باتری

۶- در صورت لزوم مقداری مایع خنک کننده به رادیاتور و یا مخزن ذخیره اضافه نمایید.
(مراجعه نمایید به بخش " نگهداری ")

احتیاط!
• زمانی که موتور داغ است، خنک کننده را اضافه نکنید. افزودن ناگهانی خنک کننده سرد، ممکن است به موتور صدمه وارد کند.منتظر نمانید تا موتور خنک شود، سپس هر بار کمی خنک کننده به آن بیفزایید.

۷- شلنگ های رادیاتور را از لحاظ نشتی خنک کننده و همینطور تسمه انتقال نیرو را از لحاظ آسیب دیدگی یا شل بودن، بررسی نمایید و اگر اشکالی در رابطه با سیستم خنک کننده یا تسمه انتقال وجود داشته باشد، به شما توصیه می شود آن را بررسی و تعمیر کنید.

جعبه ابزار، جک و تعمیر تایر

فضای نگهداری

جعبه ابزار، جک و تعمیر تایر در صندوق عقب قرار داده شده است.

محل نگهداری جعبه ابزار، جک و تعمیر تایر باید در موارد ضروری به خاطر سپرده شود.

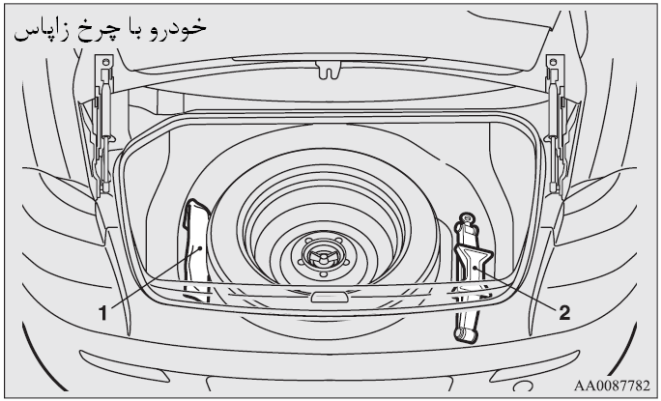

۱ - ابزار

۲ - جک

کیان باتری

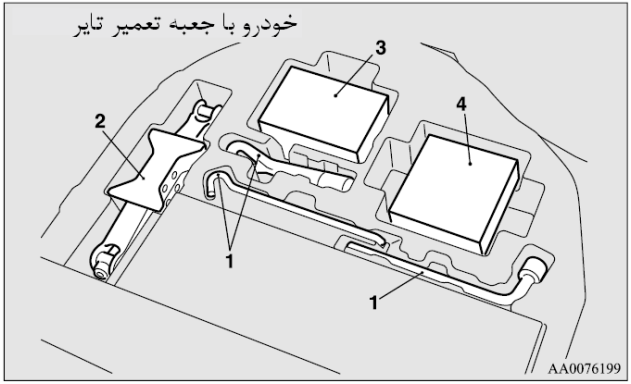

۱ - ابزار
۲ - جک
۳ - مجموعه وسایل تعمیر تایر
۴ - کمپرسور تایر

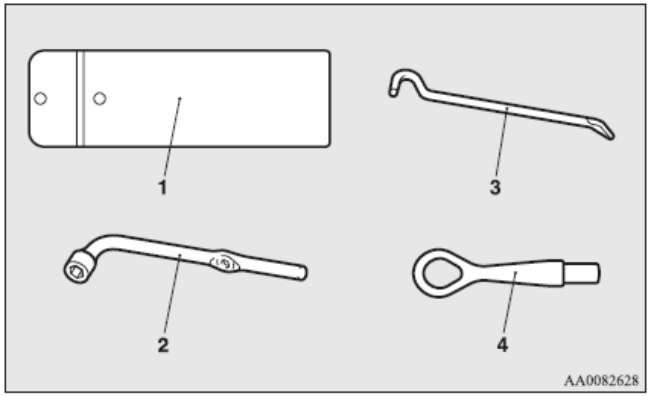

۱ - جعبه ابزار
۲ - آچار مهره چرخ
۳ - میله جک
۴ - قلاب بکسل

کیان باتری

جک

قبل از برداشتن جک صفحه کف صندوق عقب را بالا بکشید. در خودرو های 2WD با زاپاس موقت، صفحه کف صندوق عقب (A) را به سمت عقب بکشید تا قلابها (B) آزاد شوند، و سپس آنرا به بالا بکشید.

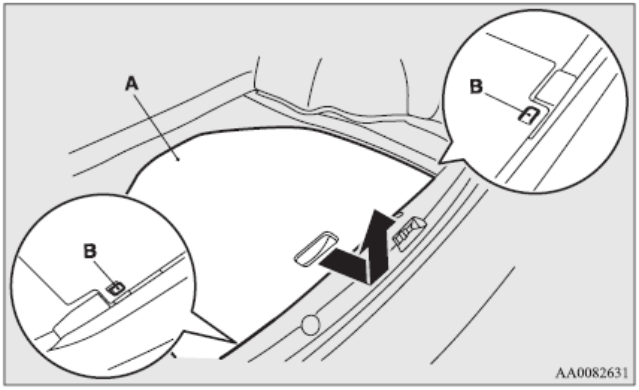

خودروهای مجهز به چرخ یدکی

بلند کردن

انتهای میله (1) را بچرخانید بطوریکه جک جمع شود و آنرا از قلابهای نگهدارنده (C) جدا کنید.

جمع کردن

انتهای میله (2) را با دست بچرخانید تا جک باز شود و در موقعیت ایمن خود ثابت گردد.

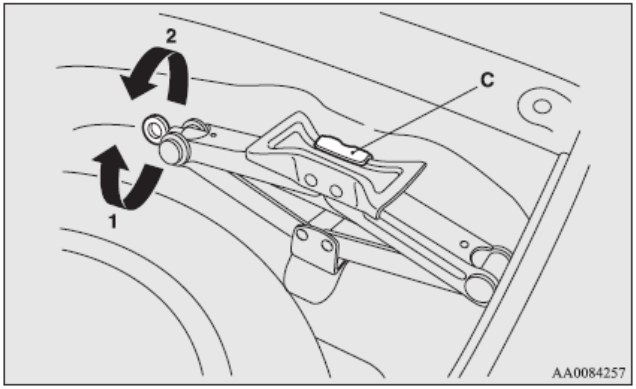

کیان باتری

خودروهای مجهز به جعبه تعمیر تایر

جک را از محل مشخص شده اش خارج کنید.

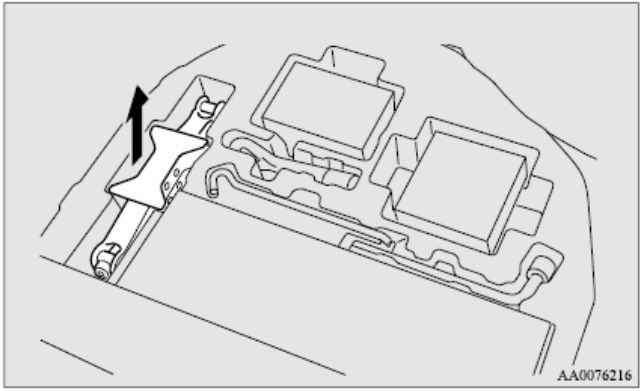

جعبه تعمیر تایر

این جعبه امکان تعمیر فوری پنچری جزئی را در قسمت کف تایری که در اثر عبور خودرو از روی میخ، پیچ و یا اشیایی از این قبیل حادث شود امکانپذیر می سازد.

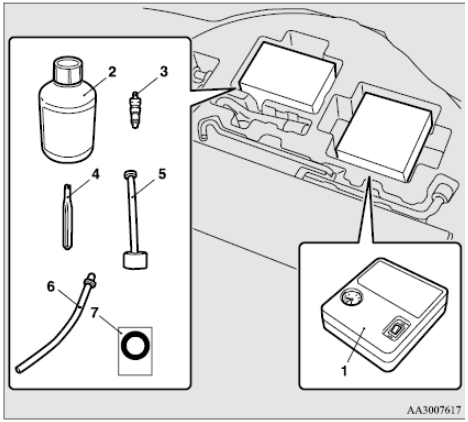

۱ - کمپرسور تایر
۲ - بطری چسب درزگیر تایر
۳ - ورودی سوزن (یدکی)
۴ - باز کننده سوزن تایر
۵ - شلنگ پر کننده
۶- شلنگ انبساط تایر (این شلنگ برای برداشتن چسب درزگیر مورد استفاده قرار می گیرد و برای تعمیر اضطراری پنچری نمی توان از آن استفاده نمود.)
۷- برچسب محدودیت سرعت

کیان باتری

احتیاط!

- چسب درزگیر تایر در صورت بلعیده شدن ممکن است برای سلامتی شما مضر باشد. اگر بطور تصادفی بلعیده شود، تا جایی که امکان دارد آب بنوشید و سریعاً به پزشک مراجعه نمایید.
- اگر چسب درزگیر تایر وارد چشمتان شد و یا بر روی پوستتان ریخت، آنرا با مقدار فراوانی آب بشویید. اگر همچنان احساس طبیعی داشتید، فوراً به پزشک مراجعه نمایید.
- در صورت وقوع هر نوع واکنش آلرژیک فوراً با یک پزشک مشورت نمایید.
- مراقب باشید که کودکان به چسب درزگیر تایر دست نزنند.
- در بخار حاصل از چسب درزگیر تایر تنفس نکنید.

توجه

- در هریک از موقعیتهای زیر نمی توان از چسب درزگیر تایر استفاده نمود. در صورت وقوع هریک از این موقعیتها، با نمایندگی مجاز و یا سایر متخصصین تماس بگیرید.
  - تاریخ مصرف چسب درزگیر تایر گذشته باشد. (تاریخ مصرف بر روی برچسب بطری درج می شود.)

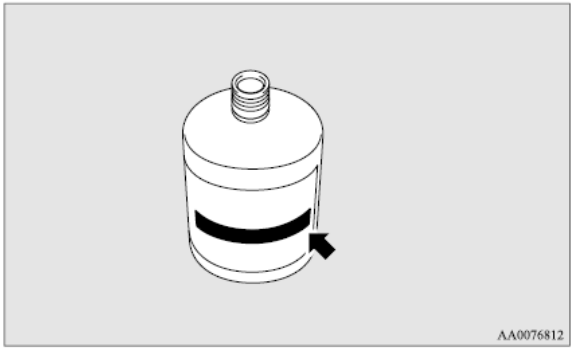

  - بیش از یک تایر پنچر شده باشد.
  - سوراخ پنچری طول یا عرضی معادل ۴ میلی متر و یا بیشتر داشته باشد.

کیان باتری

- پنچری در دیواره های جانبی تایر (A) واقع شده باشد؛ نه در کف آن (B).

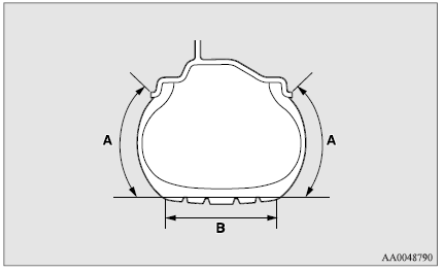

- خودرو با تایری تقریباً بدون باد رانده شود.
- تایر کاملاً بر روی قاب چرخ بلغزد و از چرخ خارج شده باشد.
- چرخ آسیب دیده باشد.

- چسب درزگیر تایر را فقط در درجه حرارت محیطی از ۳۰°C- تا ۶۰°C+ استفاده نمایید.
- بدون بیرون کشیدن شیئی (میخ، پیچ و ...) که در تایر گیر کرده، تعمیر فوری را انجام دهید.
- از چسب درزگیر تایر در مواردی که خرابی هایی در اثر رانندگی با لاستیک کم باد ایجاد شده است (نظیر برآمدگی، بریدگی و ترک در لاستیک) استفاده نکنید.
- چسب درزگیر تایر را بلافاصله از روی سطوح رنگی با استفاده از یک پارچه ی مرطوب پاک کنید.
- بلافاصله پارچه های آغشته به چسب درزگیر تایر را بشویید.

پیش از تعمیر تایر ابتدا خودروتان را در محلی ایمن و صاف نگهدارید.

۱ - خودرو را در یک سطح هم تراز و ثابت پارک کنید.

۲ - ترمز دستی را محکم بکشید.

۳ - دنده را در موقعیت "P" (PARK) قرار داده و سوییچ را در موقعیت (LOCK) قرار دهید.

۴ - فلش های خطر را روشن کنید و مثلث خطر و چراغ چشمک زن اعلان خطر را در فاصله ای مناسب از خودرو نصب نموده و از کلیه مسافرین بخواهید که از خودرو خارج شوند.

۵ - چسب درزگیر تایر و کمپرسور را خارج کنید.

۶ - بطری را به خوبی تکان دهید.

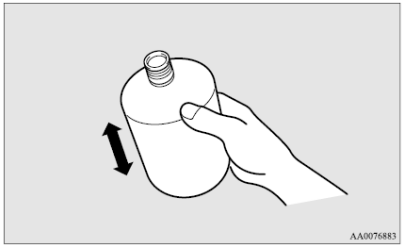

توجه

- در شرایط آب و هوایی سرد (هنگامیکه دمای محیط صفر یا پایین تر است) غلیظ شدن چسب درزگیر تایر باعث می شود که چسب به سختی از بطری بیرون بیاید. بنابراین بطری را در داخل خودرو گرم کنید.

کیان باتری

۷ - برچسب (C) را جدا نکنید. شلنگ پرکننده (D) را به بطری(E) بپیچانید. همانطور که شلنگ پرکننده را به بطری میپیچانید برچسب آن پاره شده و بدینوسیله میتوانید از چسب درزگیر استفاده کنید.

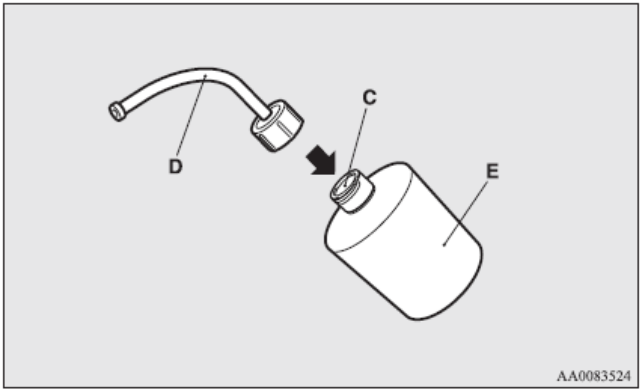

احتیاط!
• اگر بعد از پیچاندن شلنگ، بطری را تکان دهید، ممکن است چسپ درزگیر از شلنگ بیرون بپاشد.

۸- درپوش سوزن تایر(F) را بردارید، سپس بازکننده ی سوزن تایر را همانطور که در شکل نشان داده شده، به درون سوزن تایر فشار دهید. بگذارید همه ی هوایی که درون تایر است خارج شود.

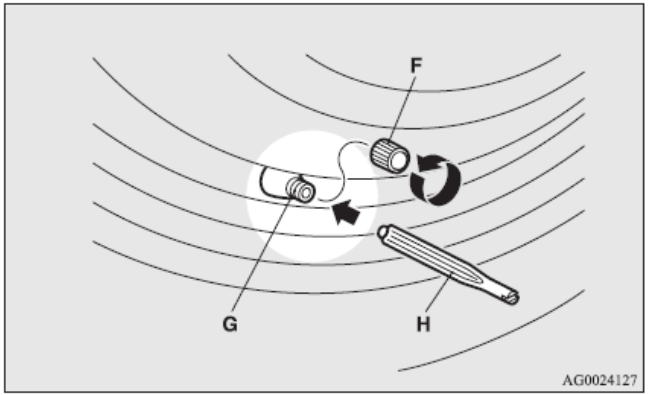

کیان باتری

۹- سوزن ورودی (I) را با استفاده از بازکننده ی سوزن تایر (H) و با چرخاندن آن خلاف جهت عقربه های ساعت بردارید. سوزن خارج شده را در مکانی تمیز قرار داده تا آلوده نشود.

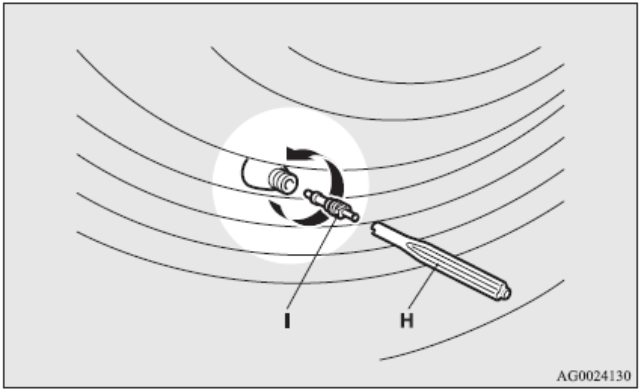

احتیاط!
• اگردرون تایر هوایی باقی مانده باشد در صورتیکه سوزن ورودی را خارج کنید ممکن است با سرعت خارج شده و به شما آسیب برساند، بنابراین پیش از برداشتن آن اطمینان حاصل کنید که هیچ هوایی درون تایر وجود ندارد.

۱۰- درپوش (J) را از سر آزاد شلنگ (K) بردارید و شلنگ را به درون سوزن (G) فشار دهید.

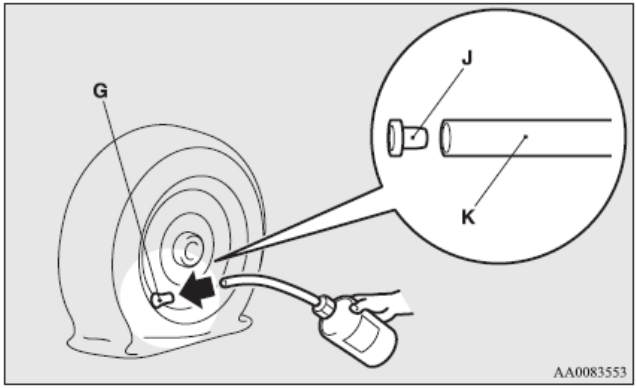

کیان باتری

۱۱- بطری چسب درزگیر را به صورت سرو ته نگه داشته و آنرا به دفعات فشار دهید تا همه چسب درزگیر به تایر وارد گردد.

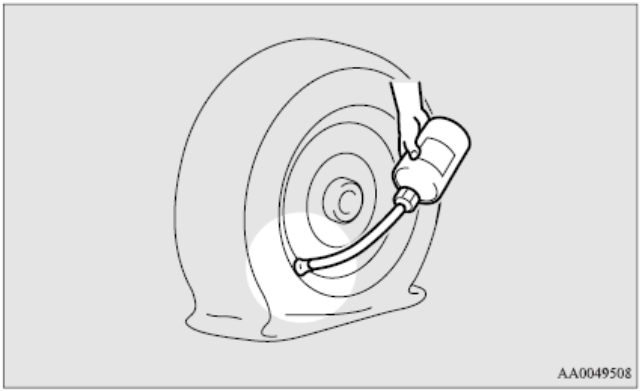

توجه:

- وقتی چسب درزگیر را وارد می کنید، سوزن را به گونه ای قرار دهید که تایر با زمین برخورد نداشته باشد. اگر سوز در نزدیکی نقطه ای است که تایر با زمین در تماس است، ممکن است چسب درزگیر به آسانی وارد تایر نشود.

۱۲- بعد از وارد کردن چسب درزگیر، شلنگ را از روی سوزن برداشته و باقیمانده چسب را از روی سوزن، طوقه لاستیک و یا تایر پاک نمایید.

در پوش (I) را روی سوزن (G) گذاشته و ورودی سوزن در جایش با استفاده از باز کننده سوزن (H) پیچانده و محکم نمایید.

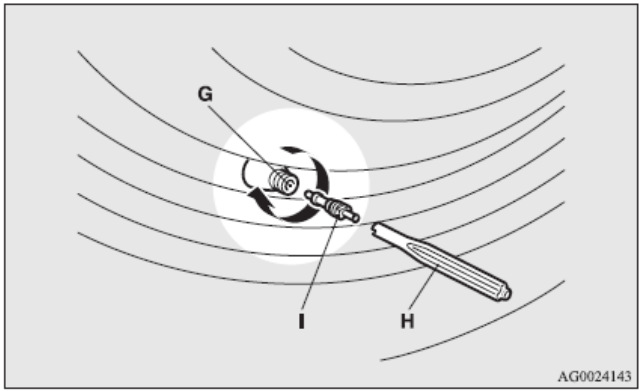

نکته:

هنگام برداشتن و یا سفت کردن ورودی سوزن با استفاده از باز کننده سوزن، آنرا با دست بپیچانید. استفاده از ابزار برای پیچاندن ممکن است به باز کننده سوزن آسیب وارد نماید.

کیان باتری

۱۳- شلنگ کمپرسور (L) را از کنار کمپرسور تایر بیرون کشیده سپس آنرا بطور ایمن و محکم به سوزن تایر (G) بچسبانید.

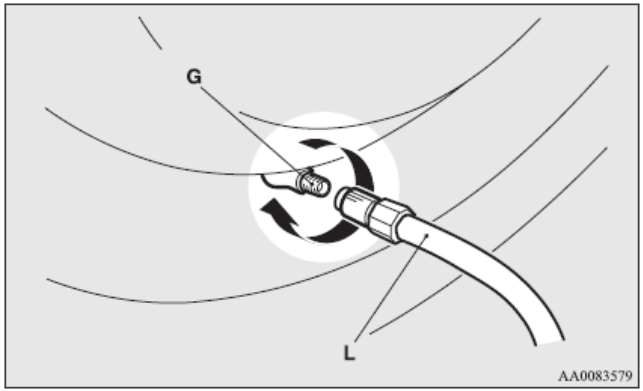

۱۴- کمپرسور (M) و فشار سنج هوا (N) را بالا نگهدارید.

سیم برق کمپرسور (O) را بیرون کشیده و پریز آنرا به نقطه ای در دسترس (P) وصل نمایید و سپس سوئیچ را به موقعیت ACC بچرخانید.

سوئیچ کمپرسور را روشن نموده (Q) و تایر را تا فشار مشخص باد نمایید.

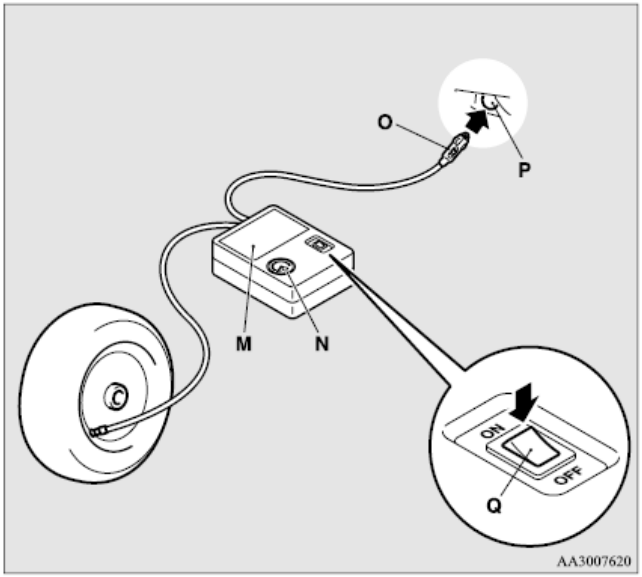

کیان باتری

احتیاط!

- کمپرسور مهیا شده تنها به منظور باد کردن تایرهای خودروهای سواری طراحی شده است.
- این کمپرسور برای خودرویی با ولتاژ ۱۲۷ طراحی شده است. آنرا به هر منبع برقی دیگری متصل نکنید.
- کمپرسور ضد آب نیست. اگر در هوای بارانی از آن استفاده می کنید اطمینان حاصل نمایید که آب روی آن نریزد.
- شن یا خاکی که به درون کمپرسور وارد شود می تواند باعث خرابی آن گردد. بنابراین زمانی که از کمپرسور استفاده می نمایید، آنرا مستقیماً بر روی سطوح خاکی یا شنی قرار ندهید.
- کمپرسور را باز نکرده و آنرا دستکاری ننمایید. همچنین گیج فشار هوا را در معرض ضربه قرار ندهید زیرا ممکن است کارکرد صحیح خود را از دست بدهد.

۱۵. فشار تایر را به وسیله ی گیج فشار نصب شده بر روی کمپرسور بررسی و تنظیم نمایید. اگر بیش از اندازه باد شده باشد آن را با شل کردن اتصال انتهای شلنگ خالی کنید. (مراجعه کنید به "فشارهای باد تایر" در صفحه ۲۲-۸)

اگر فاصله ای بین تایر و چرخ وجود داشته باشد، پیرامون تایر را به سمت چرخ فشار دهید تا قبل از به کار انداختن کمپرسور این فاصله بسته گردد. (بدون هیچ فاصله ای فشار تایر افزایش می یابد.)

احتیاط!

- مواظب باشید هنگام باد کردن تایر، انگشتانتان بین تایر و چرخ گیر نکند.
- سطح کمپرسور در هنگام کار کردن داغ میشود. اجازه ندهید کمپرسور بیش از ۱۰ دقیقه کار کند. بعد از کار با آن صبر کنید تا خنک شود پس دوباره از آن استفاده کنید.
- اگر کمپرسور کم کار شود یا در طی عملکرد گرم شود، داغ میکند. در این حالت بلافاصله سوییچ را در وضعیت OFF قرار داده و اجازه دهید کمپرسور برای مدت حداقل ۳۰ دقیقه خنک شود.

توجه

اگر فشار تایر در مدت ۱۰ دقیقه به مقدار مشخص نرسید، احتمالا به شدت آسیب دیده است و نشتی تایر با استفاده از چسب درزگیر تایر به صورت فوری تعمیر نخواهد شد. در این صورت لطفا با یک نمایندگی مجاز ویا دیگر متخصصین تماس بگیرید.

کیان باتری

۱۶. سوییچ کمپرسور را خاموش کرده (روی OFF قرار داده)، سپس پریز آن را از منبع ورودی برق بیرون بکشید.

توجه

در واقع وارد کردن چسب درزگیر و هوا به داخل تایر، با استفاده از جعبه تعمیر تایر، موجب درزگیری حفره پنچری نمی شود. تا زمانی که عملیات تعمیر اضطراری تکمیل نگردد، هوا از حفره ی پنچری نشت خواهد کرد. (مرحله ۱۹ از این دستورالعمل)

۱۷. وقتی لاستیک را به فشار مشخصی باد کردید، کمپرسور، بطری و اقلام دیگر را در خودرو جای داده و سریعا خودرو را روشن کرده و رانندگی کنید، به طوریکه چسب درزگیر تایر به طور یکنواخت در داخل تایر پخش شود. با دقت زیاد رانندگی کنید. با سرعتی کمتر از ۸۰ کیلومتر در ساعت رانندگی کنید. محدودیت های سرعت محلی را رعایت کنید.

احتیاط!
• اگر در هنگام رانندگی متوجه امری غیر عادی شدید، خودرو را متوقف کرده و با یک نمایندگی مجاز تماس بگیرید. در غیر اینصورت قبل از اینکه مراحل تعمیر اضطراری به پایان برسد، ممکن است فشار تایر کم شود و بدین ترتیب خودرو غیرایمن میگردد.

توجه

- رانندگی با سرعتی بیش از ۸۰ کیلومتر در ساعت ممکن است باعث به لرزش درآمدن خودرو گردد.

۱۸. بعد از رانندگی به مدت ۱۰ دقیقه یا حدود ۵ کیلومتر، با استفاده از گیج فشار بر روی کمپرسور، فشار هوای تایر را بررسی کنید. اگر فشار تایر کافی نیست، مجددا تایر را با فشار مشخصی باد کرده و با دقت و با سرعتی کمتر از ۸۰ کیلومتر در ساعت رانندگی کنید.

احتیاط!
• اگر فشار تایر کمتر از حداقل فشار مجاز است، نمیتوان به راحتی تایر را با چسب درزگیر تایر تعمیر کرد. در اینصورت دیگر با خودرو رانندگی نکنید و با یک نمایندگی مجاز و یا متخصصین دیکر تماس بگیرید.

کیان باتری

۱۹- بعد از رانندگی به مدت ۱۰ دقیقه یا ۵ کیلومتر فشار تایر را با استفاده از گیج فشار بر روی کمپرسور بررسی کنید. (مراجعه شود به" فشارهای باد تایر" در صفحه ۸-۲۲) اگر فشار تایر به وضوح کم نشد، مراحل تعمیر اضطراری تکمیل شده است. ولی همچنان نباید با سرعتی بیش از ۸۰km/h رانندگی کنید. محدودیتهای سرعت محلی را نیز رعایت نمایید.

توجه

- اگر هنگامی که در پایان مراحل تعمیر، فشار تایر را بررسی نمودید و متوجه شدید که پایین تر از حد مشخص است، دیگر با خودرو رانندگی نکنید. با یک نمایندگی مجاز و یا یک کارشناس تماس بگیرید.
- در شرایط آب و هوایی سرد (هنگامی که دمای محیط ۰ درجه یا کمتر است) زمان و فاصله رانندگی مورد نیاز برای تکمیل فرآیند تعمیر می تواند طولانی تر از شرایط آب و هوایی گرم باشد؛ بدین معنی که حتی اگر برای دومین بار تایر را باد نمودید، در اثر رانندگی با خودرو فشار تایر می تواند به پایین تر از حد مشخص برسد. اگر چنین شرایطی اتفاق افتاد، یک بار دیگر تایر را تا مقدار مشخص شده باد کرده و به مدت ۱۰ دقیقه یا ۵ کیلومتر رانندگی کنید. سپس فشار تایر را مجدداً بررسی نمایید. اگر مجدداً فشار تایر کمتر از حد مشخص شده بود، خودرو را متوقف کرده و به نمایندگی مجاز یا سایر متخصصین در این زمینه مراجعه کنید.

۲۰- برچسب محدودیت سرعت (R) را در وسط فرمان بچسبانید. سپس بلافاصله با دقت زیاد رانندگی کرده و به یک نمایندگی مجاز و یا سایر کارشناسان در این زمینه مراجعه کنید تا عملیات تعمیر/ تعویض تایر صورت بگیرد.

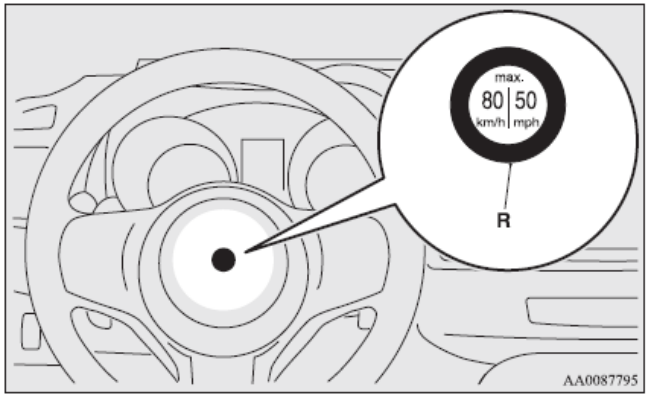

احتیاط!

- برچسب را در جای دیگری به غیر از آنچه که گفته شد نچسبانید. چسباندن برچسب در محلی نامناسب ممکن است کارکرد معمول کیسه هوا SRS را مختل نماید.
- با بررسی فشار تایر اطمینان حاصل نمایید که عملیات تعمیر اضطراری به پایان رسیده است.

کیان باتری

توجه

- بطری خالی چسب درزگیر را هنگام خرید یک بطری جدید به نمایندگی مجاز تحویل دهید یا آنرا مطابق با قوانین و مقررات پسماندهای شیمیایی کشور خود دور بریزید.
- تایری که با استفاده از چسب درزگیر پنچری تعمیر شده است را باید بطور مناسب توسط یک تایر جدید جای گزین نمایید. اگر تمایل دارید که این تایر را به منظور استفاده مجدد تعمیر کنید، بهتر است به نمایندگی مجاز یا سایر متخصصین مراجعه نمایید توجه داشته باشید که یک تعمیر مناسب بوسیله روش تعمیر اضطراری و بر اثر مشخص نشدن محل دقیق پنچری غیر ممکن است.
- چسب درزگیری را که بر روی چرخ باقی مانده است پاک کنید. اگر سوزن را با یک سوزن جدید جای گزین کنید، می توانید دوباره از چرخ استفاده نمایید.
- سازنده قادر نیست همه پنچری هایی را که می توانند توسط جعبه تعمیر تایر تعمیر شوند را گارانتی کند. به خصوص در مورد بریدگی ها یا سوراخهایی با قطر ۴ میلیمتر یا بیشتر دور از کف تایر باشد.
- سازنده، مسئول خرابی های ایجاد شده در اثر استفاده مجدد از تایر هایی که بوسیله چسب درزگیر تایر تعمیر شده اند، نمی باشد.

چگونگی تعویض لاستیک

قبل از تعویض لاستیک در ابتدا خودرو را در مکانی ایمن و مسطح متوقف نمایید.

۱ - خودرو را بر روی زمینی مسطح و خالی از سنگریزه و ... پارک کنید.

۲ - ترمز دستی را محکم بکشید.

۳ - در خودروهای با M/T ، سوئیچ را به موقعیت "LOCK" چرخانده، دنده را به موقعیت "R" (معکوس) قرار دهید.

در خودروهای A/T ، CVT یا کلاچ دو قلوی SST اهرم انتخاب دنده را (A/T یا CVT) یا دنده (کلاچ دو قلوی SST) را به موقعیت "P" (Park) حرکت داده و سوئیچ را به سمت "LOCK" بچرخانید.

۴ - فلش های خطر را روشن کنید و مثلث خطر و چراغ چشمک زن اعلان خطر را در فاصله ای مناسب از خودرو نصب نموده و از کلیه ی مسافرین بخواهید که از خودرو خارج شوند.

کیان باتری

۵-برای جلوگیری از به حرکت در آمدن خودرو هنگام بالا آمدن با جک، تخته سنگها یا چوب چرخهایی (A) را بصورت ضربدری در مقابل تایری که قصد تعویض آنرا دارید (B) قرار دهید.

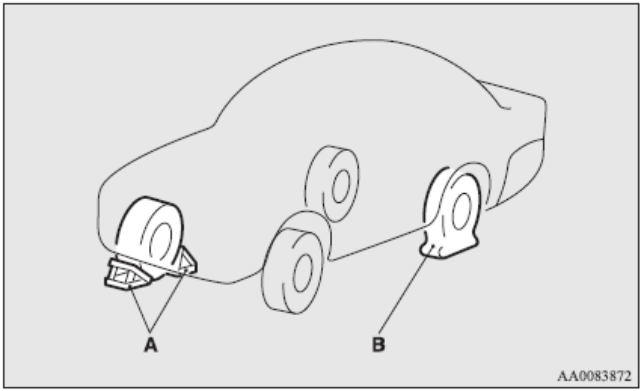

هشدار !

- اطمینان حاصل کنید که هنگام بالا بردن خودرو توسط جک، تخته سنگها یا چوبهای چرخ را پشت تایر درست قرار داده اید. اگر زمانی که خودرو با جک بالا رفته است حرکت کند، ممکن است جک از موقعیت خود در رفته و منجر به وقوع حادثه گردد.

توجه

- چوب چرخهایی که در تصویر نشان داده شده است، همراه خودرو تحویل داده نمی شوند. بنابراین توصیه می شود که نمونه هایی از آنها را برای استفاده در مواقع مورد نیاز در خودرو نگه دارید.
- اگر چوب چرخ در دسترس نباشد، از سنگ و یا هر شیء دیگری که به اندازه کافی برای ثابت نگه داشتن چرخ بزرگ است، استفاده نمایید.

۶- جک، میله و آچار مهره چرخ را آماده کنید.

مراجعه کنید به "جعبه ابزار، جک و تعمیر تایر" در صفحه ۱۰-۶

کیان باتری

اطلاعات چرخ یدکی

فشار هوای تایر یدکی را مرتب بررسی نموده و اطمینان حاصل نمایید که تایر یدکی همیشه برای استفاده در مواقع ضروری آماده است.

نگهداری از چرخ یدکی با بیشترین فشار هوای مشخص شده تضمین می کند که شما می توانید همیشه و تحت هر شرایطی (رانندگی در شهر/ با سرعت بالا، با وزن بار متغیر و ...) از چرخ یدکی استفاده نمایید.

چرخ یدکی در زیر کفه زیرین صندوق عقب نگهداری می شود.

احتیاط!
• فشار هوای تایر یدکی باید به صورت ادواری بررسی شود و هنگامی که این تایر جا زده می شود فشار مشخص شده را داشته باشد. رانندگی با تایری که فشار هوای کافی ندارد می تواند منجر به تصادف گردد. اگر ناگزیرید برای رانندگی از تایری با فشار هوای پایین استفاده نمایید، پس سرعت خودرو را پایین آورده و تایر را هر چه سریعتر با فشار مناسب باد کنید. (مراجعه کنید به "فشارهای باد تایر" در صفحه ۲۲-۸)

زاپاس موقت

تایر یدکی فشرده به گونه ای طراحی شده که در صندوق عقب فضای کمی را به خود اختصاص دهد و وزن سبک آن استفاده از آنرا در هنگام پنچری آسان تر می نماید.

احتیاط!
• زاپاس موقت فقط برای استفاده موقت است و به محض اینکه چرخ اصلی تعمیر و یا تعویض شد، باید آن را برداشت. • زمانی که از زاپاس موقت استفاده می کنید نباید با سرعتی بیش از ۸۰km/h رانندگی نمود. • تایر یدکی فشرده به لحاظ قابلیت کنترل و پایداری به خوبی یک تایر استاندارد نیست. زمانی که از تایر یدکی فشرده استفاده می کنید از استارتهای سریع، ترمزهای ناگهانی و فرمان گرفتن تیز خودداری نمایید. • زاپاس موقت صرفاً برای خودرو شما طراحی شده است و نباید بر روی هر خودرو دیگری به کار گرفته شود.

کیان باتری

احتیاط!

- از زنجیر چرخ برای زاپاس موقت خود استفاده نکنید. زیرا اندازه این تایر کوچکتر است و زنجیر چرخ به درستی روی آن سوار نمی شود. این عمل موجب خراب شدن چرخ و آسیب رسیدن به زنجیر چرخ می شود.
اگر تایر جلو هنگام استفاده از زنجیر چرخ پنچر شود، ابتدا چرخ عقب را با زاپاس موقت جایگزین کنید، سپس چرخ جلو را که پنچر شده است با چرخ عقب جایگزین نمایید تا بتوانید از زنجیر چرخ برای آن استفاده کنید.

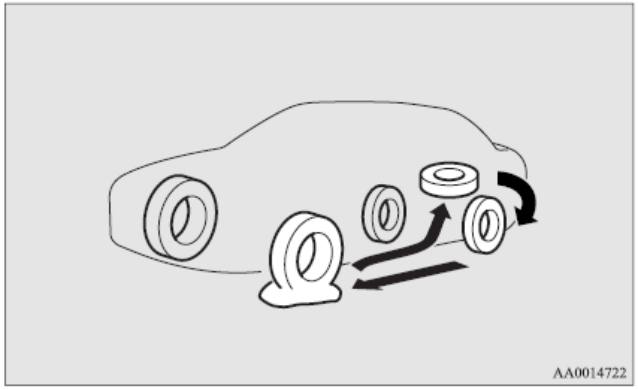

احتیاط!

- بلافاصله پس از نصب تایر یدکی فشرده فاصله تا زمین کاهش می یابد زیرا تایر یدکی فطر کمتری نسبت به تایر استاندارد دارد. هنگام عبور از سرعت گیرها و دست اندازهای جاده دقت کافی به خرج دهید تا به جلوبندی خودرو آسیبی وارد نشود.
- بیش از یک زاپاس موقت را همزمان نصب نکنید.

کیان باتری

خارج کردن تایر یدک

۱- درب صندوق را باز کنید. در وسیله های نقلیه 2WD که تایر فشرده یدک در پشت آنها سوار است، صفحه زیرین صندوق عقب (A) را به سمت عقب فشار دهید تا قلابها (B) آزاد شوند و سپس تایر را خارج کنید.

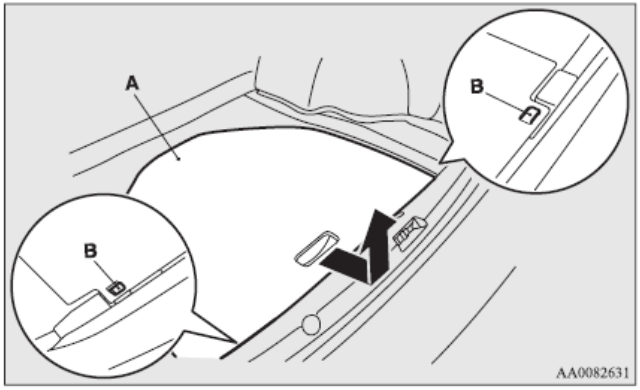

۲ - به منظور خارج کردن تایر یدک، قفل نصب آن (C) را با چرخاندن بر خلاف جهت عقربه های ساعت خارج کنید.

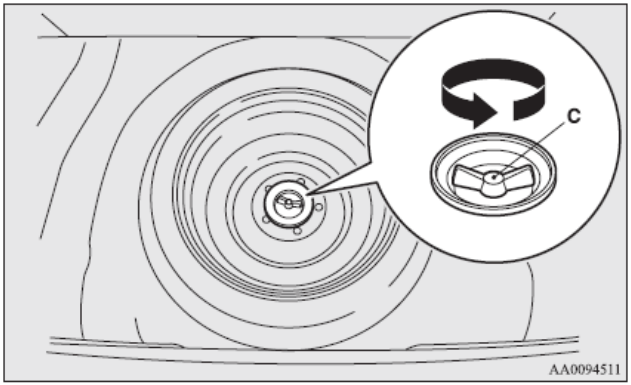

کیان باتری

توجه:

- تایر یدک را در زیر بدنه وسیله نقلیه و نزدیک جک ماشین قرار دهید. زیرا اگر جک ماشین بپرد، این تایر کمک می کند که آسیب چندانی وارد نشود.

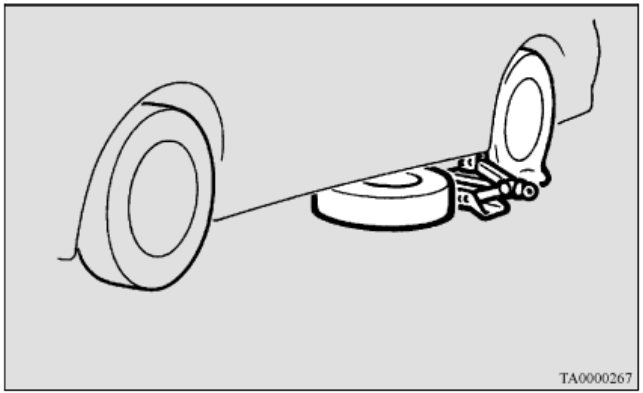

تعویض تایر

۱- در مورد وسیله هائی که روی چرخ آنها پوششی قرار دارد، ابتدا باید آن پوشش را خارج کرد. (مراجعه کنید به بخش "پوشش چرخ" ۳۶-۶) و سپس مهره های چرخ ها را ۱/۴ (نه کامل) بچرخانید تا کمی آزاد شوند.

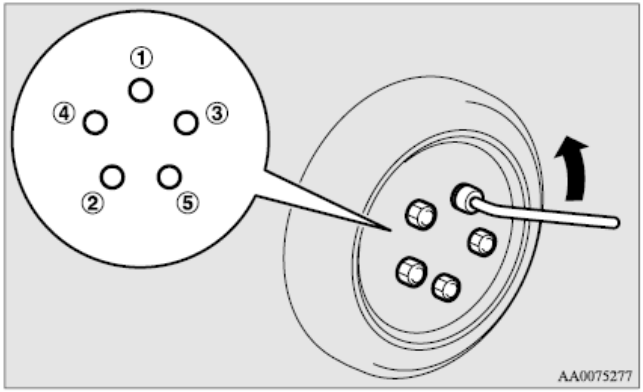

۲- جک ماشین را در زیر مکان مخصوص جک (A) نشان داده شده در شکل قرار دهید تا بتوانید به راحتی چرخ مورد نظر را باز کنید.

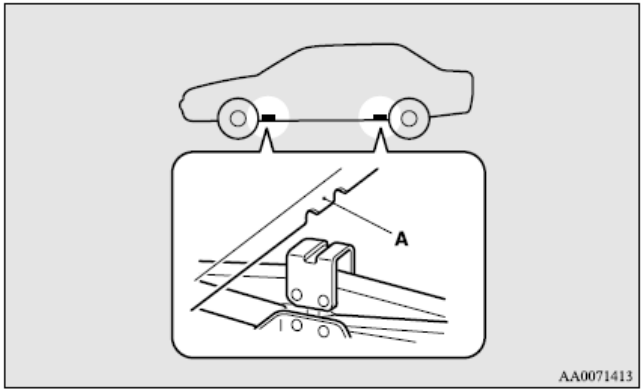

هشدار !

- جک ماشین را در محل هائی که در شکل نشان داده شده است، قرار دهید. اگر جک ماشین در مکان مناسبش قرار نگیرد، ممکن است به وسیله نقلیه شما آسیب بزند و یا ممکن است که جک ماشین بیفتد و صدمات بدنی به شما وارد کند.
- جک را در سطوح نرم و یا ناصاف مورد استفاده قرار ندهید. در غیر اینصورت ممکن است که دچار صدمه های بدنی بشوید. همیشه جک را در سطوح صاف و محکم مورد استفاده قرار دهید. قبل از نصب جک، اطمینان حاصل کنید که سنگریزه و یا شن در محل قرار ندارد.

۳ - جک را با دست بچرخانید تا خار آن (B) به شیار مورد نظر (C) در تایر چفت شود.

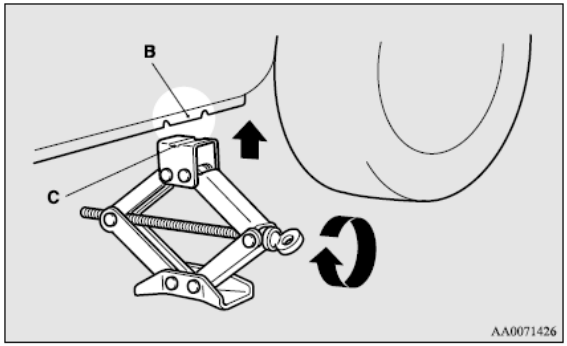

کیان باتری

۴- میله (D) را وارد پیچ چرخ کنید (E). سپس انتهای میله را داخل انتهای محور جک قرار دهید (مطابق شکل). به آهستگی پیچ چرخ را بچرخانید تا تایر تا حدی از سطح زمین جدا شود.

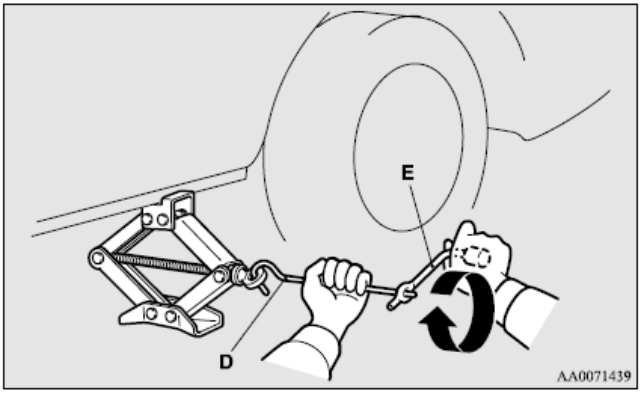

هشدار !

- به محضی که تایر شروع به بالا آمدن از سطح زمین کرد، از ادامه جک زدن خودداری کنید زیرا خطرناک است که وسیله نقلیه بالاتر رود.
- در هنگام استفاده از جک ماشین، زیر آن نروید.
- در هنگامی که خودروی شما روی جک سوار است، به ماشین ضربه وارد نکنید و آن را به مدت طولانی در این حالت قرار ندهید، هر دو کار خطرناک هستند.
- از هر جکی برای ماشین خود استفاده نکنید.
- جک تنها برای تعویض تایر است، از آن برای اهداف دیگر استفاده نکنید.

هشدار !

- هنگام استفاده از جک کسی نباید داخل خودرو باشد.
- هنگامی که خودرو روی جک سوار است، استارت نزده و موتور را روشن ننمایید.
- تایری که از سطح زمین بلند شده را نچرخانید. تایرهایی که روی زمین قرار دارند ممکن است حرکت نموده و خودرو به زمین بیفتد.

۵ - مهره های چرخ را با آچار چرخ باز کنید، سپس چرخ را از جای خود خارج کنید.

احتیاط!

- در هنگام تعویض تایر، مراقب چرخها باشید تا به آنها خدشه وارد نشود.

کیان باتری

۶- هر نوع گل و لائی را از سطح توپی (F)، مهره های توپی (G) و یا سوراخهای نصب (H) پاک کنید و سپس تایر یدک را جا بزنید.

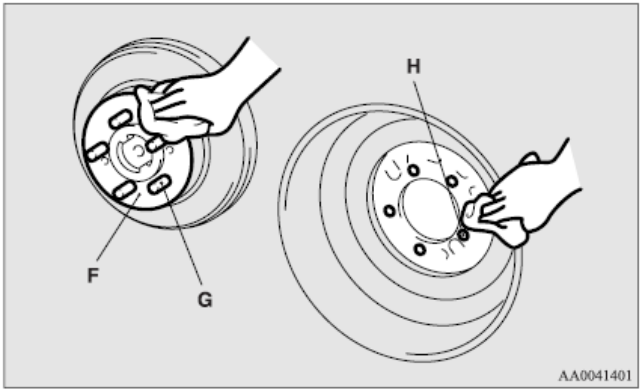

هشدار !

- تایر یدک را توسط سوپاپ مخصوص (I) به نحوی که به سمت بالا قرار داشته باشد، نصب کنید. اگر نمی توانید سوپاپ (I) را مشاهده کنید، به این معناست که تایر را برعکس نصب کرده اید و اگر خوردو را با این وضعیت حرکت دهید، به آن آسیب جدی خواهید زد و باعث تصادف خواهید شد.

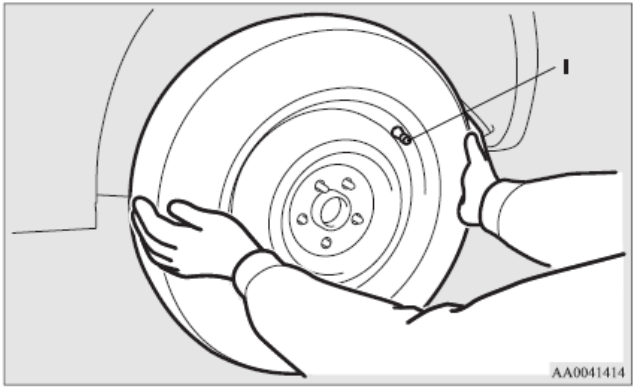

کیان باتری

۷) مهره ها را کاملا محکم کنید.

خودروهائی که چرخ استیل دارند:

- چرخهای معمولی و یدکی

در مورد تایر های معمولی و یدک این نوع خودروها، پیچ و مهره های چرخ را تا حدی محکم کنید که این مهره ها به سوراخهای چرخ متصل شود و تایر آزاد نباشد.

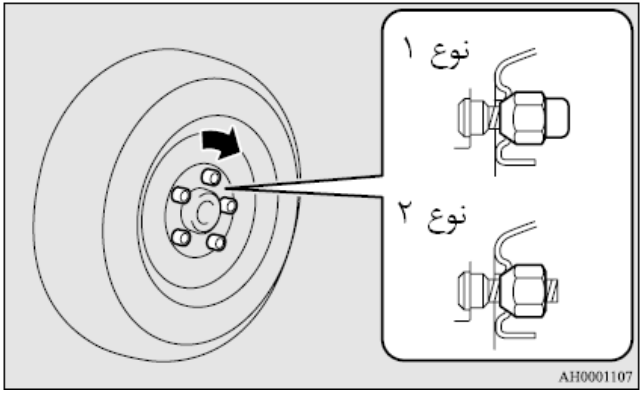

خودروهائی که چرخ آلومینیومی دارند:

در مورد تایر های معمولی و یدک این نوع خودروها، پیچ و مهره های چرخ را تا حدی محکم کنید که خارهای مهره چرخ به چرخ متصل شود و تایر آزاد نباشد.

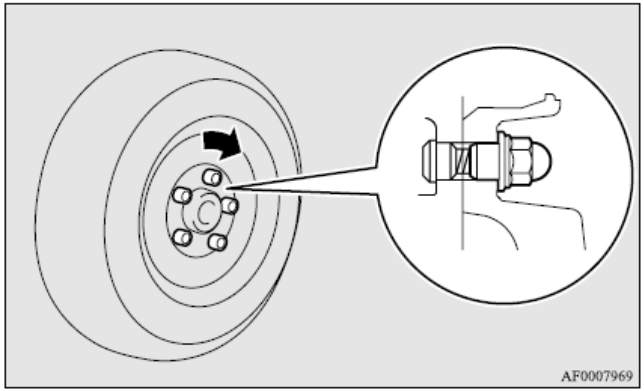

کیان باتری

- چرخ یدک استیل

پیچ و مهره های چرخ را تا حدی محکم کنید که این مهره ها به سوراخهای چرخ متصل شود و تایر آزاد نباشد.

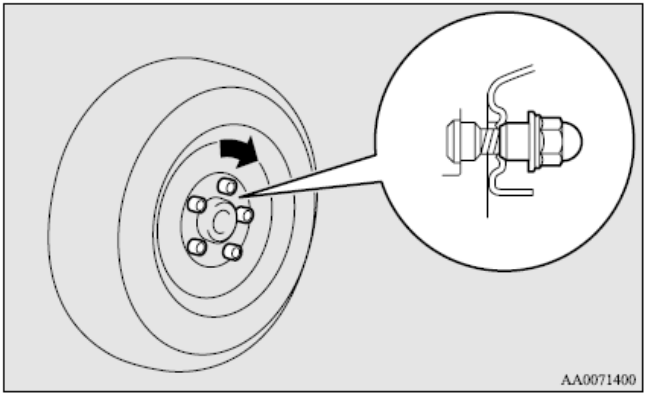

احتیاط!

- هرگز برای محکم کردن پیچ و مهره های چرخ از روغن استفاده نکنید.

توجه

- مهره های لبه دار می توانند به طور موقت برای چرخهای استیل استفاده شوند اما به محض یافتن مهره اصلی، آن را تعویض کنید.
- هنگامیکه خواستید هر چهار چرخ آلومینیومی را به استیل تغییر دهید، مثلاً هنگام بستن تایر های زمستانه، از مهره های مخروطی استفاده کنید.

۸- آچار محکم کننده پیچ های چرخ را در خلاف عقربه های ساعت بچرخانید تا تایر روی زمین قرار بگیرد و حال آن را به آهستگی روی زمین فرود آورید.

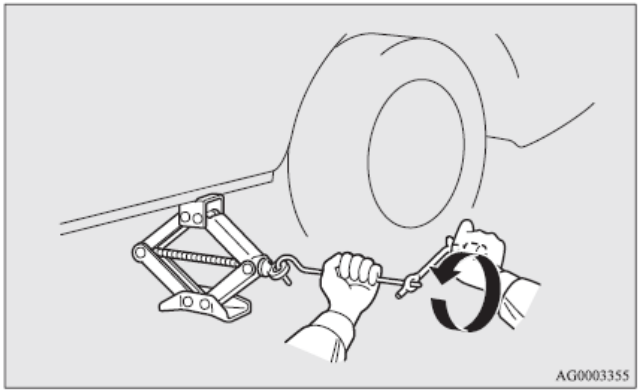

کیان باتری

۹- مهره ها را همانند آنچه در تصویر نشان داده شده است، محکم کنید تا هر مهره با گشتاوری که در اینجا لیست شده است سفت گردد.

گشتاور سفت کردن

۸۸ الی ۱۰۸ نیوتن متر

(که با اعمال نیروی ۳۵۰ الی ۲۴۰ نیوتن به انتهای آچار چرخ به دست می آید)

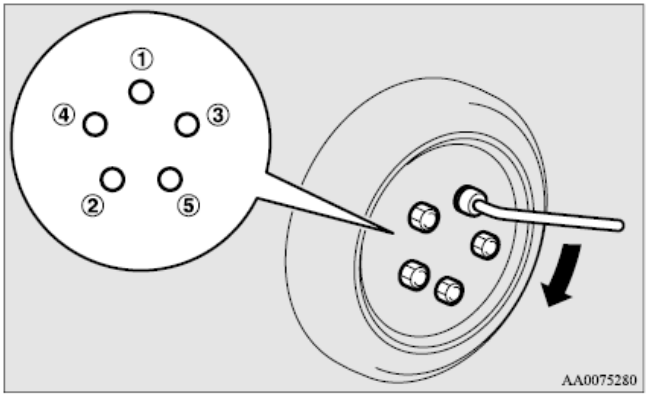

احتیاط!

- هیچگاه از پای خود و وسیله دیگری برای محکم تر کردن پیچها استفاده نکنید زیرا در اینصورت بسیارمحکم خواهند شد.

۱۰- جک را به سمت زمین هدایت کنید و آنرا از ماشین جدا کنید.

۱۱- فشار باد تایر را در پمپ بنزین بعدی چک کنید. میزان فشار هوای دقیق بر روی برچسب در نشان داده شده اند. (به عکس مراجعه کنید)

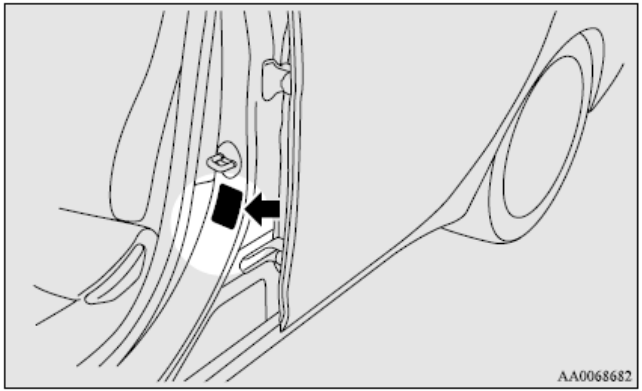

احتیاط!

- فشار باد لاستیک هر چند وقت یکبار باید در حالیکه ماشین خالی است، چک شود.
- در هنگامی که به لاستیک اصلی ضربه وارد شود، می توانید به مدت کوتاهی از لاستیک یدک استفاده کنید.
- پس از تعویض تایر و طی کردن ۱۰۰۰ کیلومتر با خودرو، مجدداً پیچ و مهره های چرخ را برای اطمینان بیشتر محکم کنید.

کیان باتری

احتیاط!

- اگر پس از تعویض تایر، مشاهده کردید که فرمان می لرزد، پیشنهاد می شود که بالانس چرخ ها را چک کنید.
- هرگز از چند نوع تایر مختلف استفاده نکنید. این موضوع باعث کنترل ضعیف در هنگام راندن خودرو می شود.

احتیاط

هرگز خودروهایی که دارای گیربکس اتوماتیک یا CVTهستند را بالانس درجا نکنید زیرا این کار موجب می شود به گیربکس آسیب برسد که در اینصورت مشمول گارانتی نخواهد شد .

بدین منظور می بایست از دستگاه بالانس ثابت استفاده نمود. به طوری که پس از باز شدن چرخ ها از روی خودرو و نصب آنها بر روی دستگاه مذکور بالانس چرخ صورت می پذیرد.

نگهداری تایر پنچر و یا لاستیک یدک

۱) به منظور نگهداری از تایر پنچر و یا لاستیک یدک ، گیره نصب (A) را در جهت عقربه های ساعت بچرخانید تا سر جایش نصب شود.

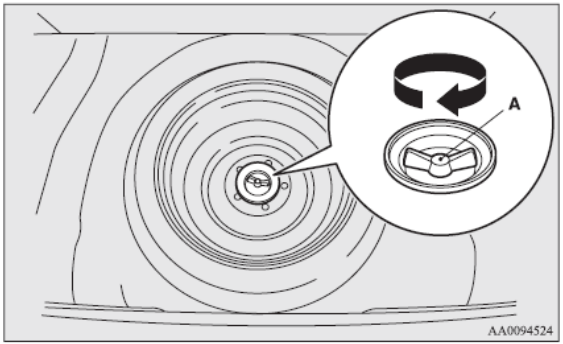

توجه:

- در مورد خودروهائی که تایر یدکی فشرده دارند، از گیره شان نمی توان برای تایر های معمولی استفاده کرد.

۲) هر چه سریعتر تایر خراب را تعمیر کنید.

نگهداری ابزار و چک

برای نگهداری کردن جک، میله و آچار مهره چرخ، روند برداشتن آنها را بطور معکوس انجام دهید. به "جعبه تعمیرات، ابزار و تایر" در صفحه ۱۰-۶ مراجعه کنید.

کیان باتری

پوشش های چرخ

برای برداشتن پوشش های روی چرخ:

۱- نوک میله را با یک تکه پارچه بپوشانید و آن را در شکافی که در پوشش چرخ وجود دارد وارد کنید تا پوشش کمی بلند شود.

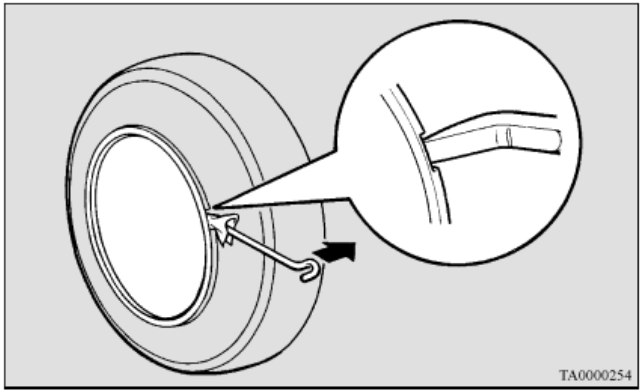

۲- هنگامیکه کمی پوشش آزاد شد، با استفاده از میله جک آنرا کاملاً خارج کنید. میله جک را زیر پوشش قرار دهید و در محیط پوشش بچرخانید و آنرا کاملاً جدا کنید.

احتیاط!
• اگر با دستهایتان مستقیماً سعی کنید که پوشش های چرخ را خارج کنید، ممکن است به دستتان آسیب برسد.

توجه

- پوشش چرخ از پلاستیک ساخته شده است، در هنگام خارج کردن آن مراقب باشید.

برای نصب:

۱- مطمئن شوید که نوارهای (A) پوشش پشت چرخ شکسته نیستند و روی رینگها ثابت هستند (B). اگر شک دارید، پوشش چرخ را نصب نکنید و با نمایندگی مجاز مشورت کنید.

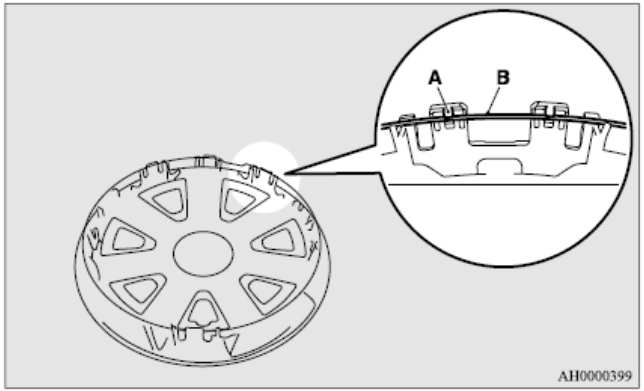

کیان باتری

۲- سوزن هوای (C) تایر را با شکاف (D) موجود در پوشش چرخ همراستا کنید.

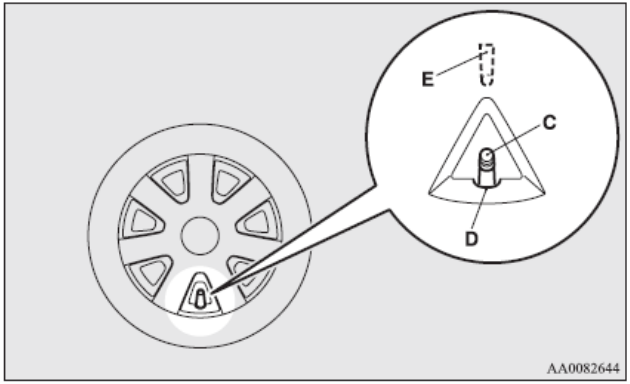

توجه

- پوشش چرخ، نشانه ای E دارد که در پشت دریچه هوا قرار دارد. قبل از نصب پوشش روی چرخ، اطمینان حاصل کنید که نشانه E با دریچه هوا در یک جا قرار دارد.

۳- بخش پایین پوشش چرخ (F) را به سمت چرخ فشار دهید.

۴- به آرامی با هر دو دست (G) پوشش چرخ را فشار دهید و آنها را با کمک زانوهایتان سر جایش قرار دهید.

۶ - به آرامی به اطراف پوشش چرخ ضربه بزنید (H) و پوشش چرخ را در جایش قرار دهید.

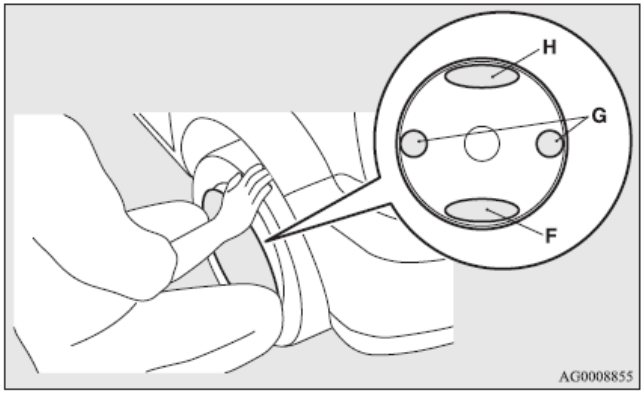

کیان باتری

یدک کشیدن

اگر نیاز بود که خودروی شما یدک کشیده شود

در صورت نیاز به بکسل، ، به شما پیشنهاد می شود که از نمایندگی مجاز بخواهید که این کار را انجام دهد و یا از جرثقیل های مجاز حمل خودرو استفاده کنید.

در موارد زیر از جرثقیل های مجاز حمل خودرو استفاده کنید:

- موتور روشن شود اما خودرو حرکت نکند و یا صدای غیر عادی داشته باشد.
- با بررسی دقیق زیر ماشین مشخص شود که روغن ریزی وجود دارد.

اگر خودروی شما در جوی گیر کرد، آنرا بکسل نکنید. از نمایندگی مجاز بخواهید که این کار را انجام دهد و یا از جرثقیل های مجاز حمل خودرو استفاده کنید

تنها در صورتیکه نتوانستید با نمایندگی مجاز یا جرثقیلهای مجاز حمل خودرو ارتباط برقرار کنید، به دستورات داده شده در بخش "بکسل اورژانسی" مراجعه کنید.

قوانین بکسل کردن از کشوری به کشور دیگر فرق می کند. به شما پیشنهاد می شود که از قوانین راهنمائی و رانندگی منطقه زندگی خود تبعیت کنید.

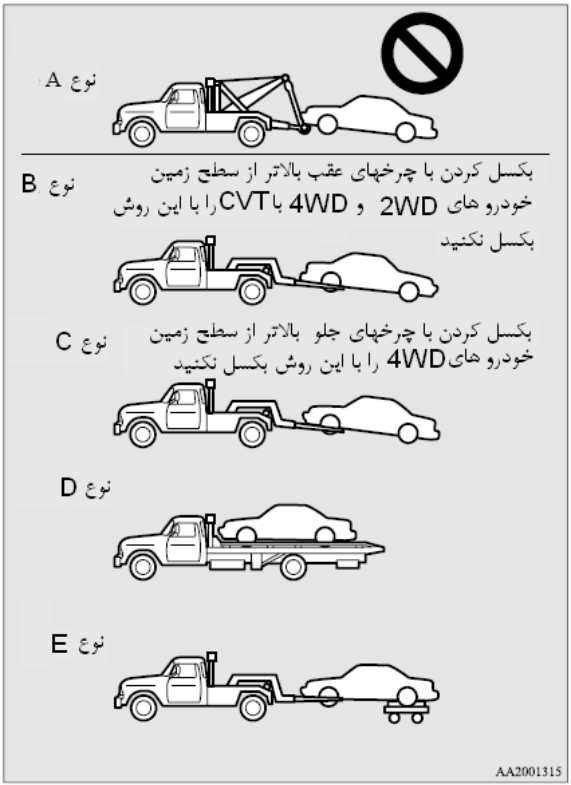

کیان باتری

یدک کشی وسایل نقلیه با جرثقیل یدک کش

احتیاط!

- خودرو نباید توسط جرثقیل مجهز به قلاب و زنجیر بلند شده (نوع A) مطابق شکل و یدک کشیده شود . استفاده از زنجیر جرثقیل باعث آسیب رسیدن به سپر و جلوبندی می شود.
- وسیله 4WD را با چرخهای جلو یا عقب روی زمین (نوع B یا نوعC) مطابق شکل یدک نکشید. این کار باعث آسیب رسانی به سیستم انتقال قدرت شده یا ممکن است خودرو هنگام حمل دچار پرش شود.
  اگر خودرو 4WD را یدک می کشید، از روشهای D و E استفاده کنید.
- وسیله 2WD با گیربکس CVT با چرخها روی زمین (نوع B) همان گونه که شرح داده شد یدک نکشید. اگر وسیله اینگونه یدک کشی شود احتمال دارد روغن انتقال اتوماتیک (CVT) به تمامی قسمتهای سیستم انتقال نرسد و به آنها آسیب برساند. اگر وسیله 2WD خود را با گیربکس CVT یدک کشی می کنید بهتر است از روشهای نوع C , D و E استفاده کنید.
- در خودروهای 2WD، اگر سیستم انتقال نادرست عمل کند و یا آسیب دیده باشد وسیله نقلیه را به وسیله چرخهای خود بر روی یک ماشین حمل (نوع C , D و E) قرار دهید.
- برای وسیله نقلیه 2WD که به کنترل فعال ثبات (ASC) مجهز است، اگر وسیله نقلیه با موقعیت سوئیچ ON یدک کشی می‌شود و فقط چرخهای جلو و یا چرخهای عقب از زمین بلند هستند سیستم ASC ممکن است عمل کرده و باعث تصادف شود.

احتیاط!

- اگر شما خودرو A/T را در حالی که چرخهای راننده روی زمین هستند (نوعB) را یدک می کشید، اطمینان حاصل کنید که سرعت یدک کشی و مسافت از مقادیری که در ادامه آمده است، هیچگاه افزایش پیدا نکند زیرا این امر باعث آسیب در سیستم انتقال می‌شود.
  سرعت یدک کشی:۵۰ کیلومتر بر ساعت
  مسافت یدک کشی:۳۰ کیلومتر
  برای سرعت یدک کشی و فاصله یدک کشی از قوانین و مقررات رانندگی منطقه پیروی کنید.

کیان باتری

یدک کشی در حالی که چرخهای عقب از زمین بلند شده است (نوع B)

دنده را بر روی خلاص قرار دهید (M/T) یا اهرم انتخاب کننده دنده را روی حالت (N) قرار دهید (A/T). سوئیچ را به طرف (ACC) بچرخانید و فرمان را در جهت مستقیم با یک طناب یا تسمه چرمی محکم ببندید. هرگز در هنگام یدک کشی سوئیچ را در موقعیت (LOCK) قرار ندهید.

احتیاط!
• هرگز خودرو مجهز به سیستم انتقال قدرت اتوماتیک را در حالی که چرخهای عقب آن بلند شده (و چرخهای جلو روی زمین است) در حالی که مقدار روغن انتقال اتوماتیک آن کم است یدک نکشید. این امر ممکن است منجر به آسیب جدی و پرهزینه ای برای سیستم انتقال قدرت شود.

یدک کشی در حالی که چرخهای جلو از زمین بلند شده است (نوع C)

ترمز را رها کنید . دنده را خلاص کنید (M/T) یا اهرم انتخاب کننده دنده را روی (N) قرار دهید (A/T یا CVT)

یدک کشی اضطراری

اگر سرویس یدک کشی در دسترس نبود، در موقعیت اضطراری، خودروی شما می تواند برای مدت کوتاهی توسط یک طناب محکم به قلاب یدک کشی متصل و یدک کشی شود.

در صورتی خودرو شما قرار باشد توسط وسیله نقلیه دیگر یدک کشی شود یا خودرو شما قرار باشد وسیله نقلیه دیگری را یدک بکشد به نکات زیر توجه ویژه داشته باشید:

اگر خودرو شما توسط خودرو دیگر یدک کشیده می شود :

۱. قلاب یدک کشی، جک و آچار مهره چرخ را بیرون بیاورید (مراجعه شود به : جعبه ابزار، جک و تعمیر تایر صفحه ۶-۱۰)

۲.نوک میله جک را با یک پارچه بپوشانید، سپس از آن برای برداشتن روکش استفاده کنید(A) که در قسمت جلو سپر واقع شده است.

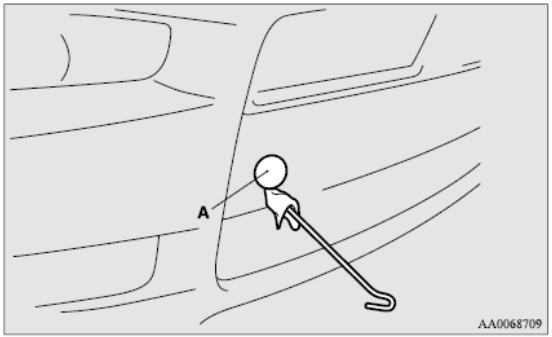

کیان باتری

۳- از آچار مهره چرخ (B) استفاده کنید که محکم روی قلاب بکسل واقع می شود.

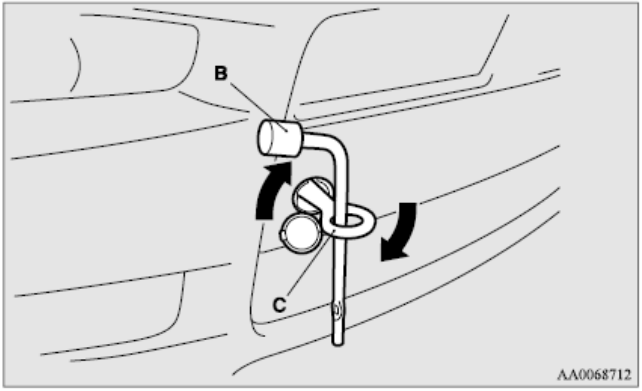

۴ - طناب یدک کشی را به قسمت جلوی قلاب محکم ببندید.

احتیاط!
• خودرو را در حالی که زاویه مورب طناب زیاد است یدک نکشید.

توجه

برای پرهیز از اسیب رساندن به بدنه وسیله نقلیه وقتی که قلاب طناب بر روی قلاب یدک کش قرار می گیرد دستور العملهای زیر را عمل کنید:

- قلاب یدک کشی را محکم و مطمئن نصب کنید.
- طناب را به هیچ یک از قسمتهای وسیله به جز قلاب یدک کش وصل نکنید.
- اطمینان حاصل کنید هنگام حرکت خودرو یدک کش طناب یدک کشی سفت و محکم است.

کیان باتری

۵- موتور را روشن نگه دارید.

اگر موتور در حال کار کردن نیست سوئیچ را در حالت "ACC " یا "ON"(M/T) یا "ON" (A/T یا CVT) قرار دهید تا قفل فرمان آزاد شود.

توجه

- برای وسیله نقلیه با سیستم حرکت و توقف خودکار (AS &G) قبل از نگه داشتن وسیله نقلیه کلید (AS&G)را فشار دهید تا این سیستم غیر فعال شود.

به قسمت " غیر فعال سازی" در صفحه ۴-۳۶ رجوع شود.

احتیاط!

- در خودروهای با کلاج دوقلو SST اگر موتور روشن نمی شود، وسیله نقلیه را در حالی که تمامی چرخهای آن از زمین جدا است، با یدک کش انتقال دهید. اگر وسیله بدون اینکه موتور روشن شود یدک کشیده شود، احتمال آسیب به کلاج دوقلو SST وجود دارد زیرا سیال به تمام قسمتهای سیستم انتقال نمیرسد. رجوع شود به " اگر نیاز بود که خودروی شما یدک کشیده شود" در صفحه ۶-۳۸ .
- وقتی موتور روشن نیست، بوستر ترمز و سیستم هدایت با قدرت کار نمی کنند . این یعنی نیروی فشار بیشتری روی ترمز است و نیروی هدایت بیشتری نیاز است. بنابراین، هدایت وسیله نقلیه از زمان معمول سخت تر است.
- کلید را در موقعیت "LOCK " قرار ندهید. در این صورت فرمان قفل شده و کنترل از دست خواهد رفت .

۶- دنده (M/T)را در حالت خلاص قرار دهید , یا اهرم انتخاب کننده دنده (A/T یا CVT) یا دنده (کلاچ دوقلو SST)را در حالت خلاص قرار دهید.

۷- چراغهای هشدار خطر را اگر قانون اجازه می دهد روشن کنید .(از قوانین و دستورات رانندگی محلی پیروی کنید.)

۸- در حین یدک کشی مطمئن شوید که تماس نزدیکی بین رانندگان هر دو وسیله برقرار باشد؛ و اینکه هر دو وسیله با سرعت کمی در حال حرکت باشند.

احتیاط!

- راننده خودرویی که در حال یدک کشی شدن است باید به لامپ ترمز ماشین یدک کش توجه داشته باشد و مطمئن شود که طناب هرگز شل نشود.
- از ترمز ناگهانی، شتاب ناگهانی وپیچش تند خودداری کنید. این کارها باعث صدمه به گیره ها و طناب یدک کشی می شود.
  در نتیجه ممکن است به مردم اطراف آسیب برسد.
- هنگام یدک کشی یا یدک کشیده شدن در زمین شیبدار طولانی ترمزها احتمالا داغ خواهند کرد که کارایی آنها را کاهش خواهد داد. در این موقعیت، خودرو خود را با یک کامیون یدک کش انتقال دهید.

کیان باتری

احتیاط!

- اگر شما خودرو A/T ، CVT یا کلاج دوقلوی SST که تمام چرخهایش روی زمین هستند را یدک می کشید، اطمینان حاصل کنید که سرعت یدک کشی و مسافت از مقداری که در ادامه آمده است، هیچگاه افزایش پیدا نکند زیرا این امر باعث آسیب در سیستم انتقال می‌شود.

  ماشینهای A/T :

  سرعت یدک کشی :۵۰ کیلو متر در ساعت

  مسافت یدک کشی:۳۰ کیلو متر

  ماشینهای با CVT یا کلاج دوقلوی SST :

  سرعت یدک کشی:۴۰ کیلومتر در ساعت

  مسافت یدک کشی:۴۰ کیلو متر

  برای سرعت یدک کشی و مسافت یدک کشی، از قوانین محلی پیروی کنید.

۹- بعد از اتمام یدک کشی، قلاب یدک کشی را جدا کرده و در محل تعبیه شده جای دهید. رجوع شود به "جعبه ابزار، جک و تعمیر تایر "در صفحه ۶-۱۰

هنگام نصب کاور، قلاب را با محل بریده شده همسان کنید و به آرامی وارد کنید.

اگر خودرو شما خودرو دیگری را یدک می کشد :

۱.قلاب یدک کشی، آچار مهره چرخ و میله جک را بیرون بیاورید . رجوع شود به "جعبه ابزار، جک و تعمیر تایر "در صفحه ۶-۱۰

۲.نوک میله جک را با یک پارچه بپوشانید، سپس از آن برای برداشتن کاور(D) که روی سپر عقب قرار دارد استفاده کنید

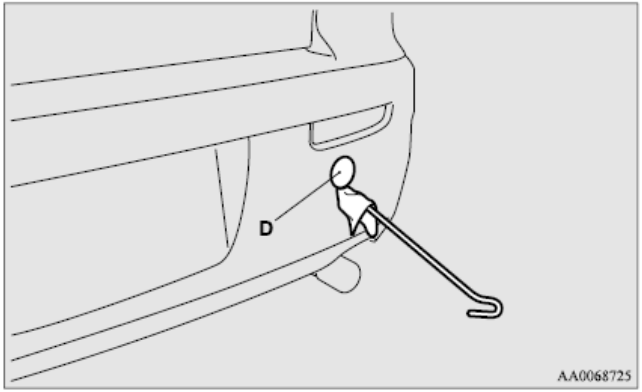

کیان باتری

۳- از آچار چرخ (E) استفاده کرده و محکم قلاب یدک کشی را متصل کنید.

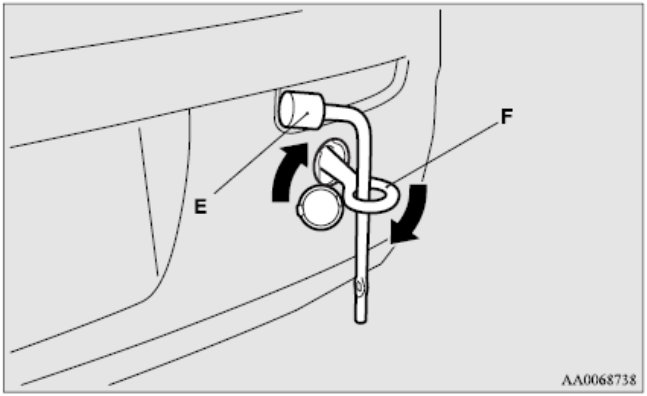

۴- همیشه طناب یدک کشی را به قلاب یدک کش متصل کنید؛ در غیر این صورت دستورالعمل کار مانند " اگر نیاز بود که خودروی شما یدک کشیده شود " خواهد بود.

۵ - وقتی یدک کشی به پایان رسید قلاب یدک کشی را آزاد کرده و در جای خاص خود قرار دهید؛ رجوع شود به "جعبه ابزار، جک و تعمیر تایر "در صفحه ۶-۱۰

وقتی که روکش را نصب می کنید، قلاب را در محل خود قرار داده و محکم کنید.

توجه

- وسیله ای که از وسیله نقلیه شما سنگین تر است را یدک نکشید.

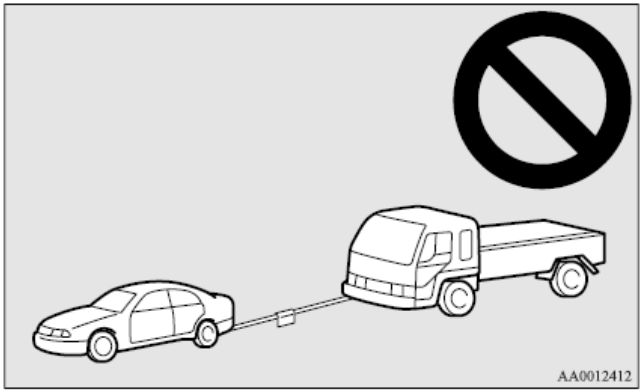

کیان باتری

عملکرد در شرایط سخت رانندگی

در جاده سیل زده

از جاده های سیل زده پرهیز کنید.آب می تواند وارد دیسکهای ترمز شده و ترمز را ناکارآمد کند. در این شرایط پدال ترمز را خیلی آرام فشار دهید تا از عملکرد صحیح ترمز اطمینان حاصل شود .اگر این چنین نشد به آرامی پدال را چندین بار در حین رانندگی فشار دهید تا سطح ترمز خشک شود.

وقتی در جاده بارانی رانندگی می کنید یا از جاده ای که گودالهای آب زیادی دارد عبور می کنید، لایه ای از آب بین تایر و سطح زمین قرار می گیرد.

در اثر این پدیده مقاومت اصطکاکی تایر کم شده و کاهش پایداری فرمان و قابلیت ترمز گیری را به همراه خواهد داشت. برای رهایی از چنین شرایطی به شکل زیر عمل کنید:

۱- وسیله نقلیه خود را با سرعت پایین برانید.

۲- با لاستیک ساییده شده رانندگی نکنید.

۳- همیشه فشار باد تایرهارا در یک مقدار مشخص حفظ کنید.

روی جاده یخ زده ویا پوشیده از برف

- وقتی در جاده پوشیده از برف ویا یخ زده رانندگی می کنید توصیه میشود از چرخهای یخ شکن و یا زنجیر چرخ استفاده کنید.
  مراجعه شود به فصل "چرخهای یخ شکن" و "زنجیر چرخ".
- از سرعت بالا، شتاب ناگهانی، دور زدن تند و ترمز پرهیز کنید.
- فشردن پدال ترمز در حین مسافرت بر روی جاده برفی و یخی باعث لیز خوردن و چرخش ماشین می شود. وقتی فاصله چرخها و جاده کم می شود احتمال عملکردن ترمزها به صورت صحیح و در جا نیست و خودرو نمی ایستد. ترمز گرفتن بستگی به دارا بودن سیستم ABS خودرو نیز می باشد. وقتی خودرو شما به ABS مجهز است برای ترمز کردن ترمز را فشرده نگهدارید.
- فاصله بیشتری با وسیله نقلیه روبروی خود داشته باشید و از ترمز ناگهانی پرهیز کنید.
- انباشته شدن یخ ممکن است منجر به قفل شدن سیستم ترمز گردد

احتیاط!
• پدال گاز را به سرعت فشار ندهید. اگر ترمزها از یخ آزاد شود، ممکن است خودرو ناگهان به حرکت در آید و امکان تصادف وجود دارد.

کیان باتری

در جاده های پر دست انداز

هنگام رانندگی در جاده های پر دست انداز، تا می توانید آهسته رانندگی کنید.

احتیاط!
• ضربه های وارد شده به تایر و یا چرخ در جاده های پر دست انداز ممکن است منجر به آسیب دیدن تایر و یا چرخ گردد. • بدنه خودرو، سپر، اگزوز و سایر بخشها می توانند تحت شرایط زیر دچار آسیب گردند: - رانندگی روی شیب (به طور مثال در ورودی یا خروجی پارکینگ) - پارک کردن خیلی نزدیک به جدول یا بلوک پارکینگ حاشیه های جاده که سنگ جدول داشته باشد. - رانندگی روی یک سطح با شیب تند.

کیان باتری

فصل هفتم

مراقبت از خودرو

کیان باتری

اقدامات مراقبتی از خودرو

برای حفظ ارزش خودروی خود، لازم است که همواره با استفاده از روشهای صحیح از آن مراقبت کنید. همواره خودروی خود را مطابق با قوانین کنترل آلاینده های محیطی نگهداری کنید. برای شستن و ... مواد مورد نظر خود را با دقت انتخاب کنید و مطمئن شوید که در بر دارنده مواد خورنده نیستند. اگر هم در این باره مطمئن نیستید، به شما توصیه می‌کنیم که با متخصصین برای انتخاب این مواد مشورت کنید.

احتیاط:

- محصولات پاک کننده ممکن است خطرناک باشند. همواره از دستورالعملهای تولید کنندگان محصولات پاک کننده پیروی کنید.
- برای جلوگیری از هر گونه آسیبی، هرگز از مواد زیر برای پاک نمودن خودروی خود استفاده نکنید:

- نفت، تینر، بنزین، کروسین، نفتا، لاک پاک کن، استون

تمیز کردن داخل خودرو

بعد از تمیز کردن داخل خودرو با آب، لکه گیر یا مواد مشابه در محیطی سایه دار که تهویه خوبی دارد آنرا تمیز و خشک نمایید.

احتیاط:

از مواد آلی (حلال ها، بنزین، کروسین، الکل، نفت و ...) یا باز یا محلولهای اسیدی استفاده نکنید.

این مواد شیمیایی می‌توانند باعث تغییر رنگ، لکه دار شدن یا ترک خوردن سطح وسیله نقلیه شوند.

اگر از پاک کننده ها یا عناصر پولیش کاری استفاده می‌کنید اطمینان حاصل کنید که ترکیباتشان از موادی که در بالا اشاره شد نباشد.

پلاستیک، چرم وینتیل و بخشهای پشمی و پارچه ای

۱- بوسیله پارچه توری یا نرم که آغشته به محلول شوینده خنثی به میزان ۳٪ شده است، با ملایمت عمل پاک کردن را انجام دهید.

۲- پارچه را در آب تازه فرو برده و خوب بچلانید. با استفاده از این پارچه، پاک کننده را بطور کامل از سطح پاک نمایید.

توجه:

از مواد پاک کننده، نرم کننده و مواد محافظ که حاوی سیلیکون یا موم هستند استفاده نکنید.

زمانی که چنین محصولاتی بر روی صفحه کیلومتر یا دیگر اجزاء به کار بروند، ممکن است موجب انعکاس روی شیشه اتومبیل اختلال در دید گردند.

همچنین اگر چنین موادی روی کلیدهای لوازم جانبی الکتریکی را بگیرند، ممکن است موجب عدم کارکرد این لوازم گردند.

کیان باتری

روکش

۱ - برای حفظ ارزش خودرو جدیدتان، روکش آنرا با دقت رسیدگی کنید و فضای داخل آنرا تمیز نگه دارید.

با استفاده از یک جاروبرقی و یک برس صندلیها را تمیز کنید. اگر لکه دار شدند، چرم، وینیل و چرم مصنوعی باید با یک تمیز کننده مناسب تمیز شوند و پارچه های بافتی می‌توانند با پاک کننده روکش و یا با یک پاک کننده خنثی با محلول ۳٪ و در آب ولرم تمیز گردند.

۲ - موکت کفپوش را با یک جاروبرقی تمیز کرده و هر لکه را با تمیز کننده کف از بین ببرید. روغن و گریس می‌توانند به آرامی با یک پارچه تمیز با رنگ ثابت و آغشته به لکه بر از بین بروند.

چرم طبیعی

۱ - آنرا به آرامی با استفاده از توری یا سایر پارچه های نرم که آغشته به محلول ۵٪ پاک کننده خنثی هستند پاک نمایید.

۲ - پارچه را در آب تازه فرو برده و خوب بچلانید. با استفاده از این پارچه، پاک کننده را بطور کامل از سطح پاک نمایید.

۳ - از عناصر محافظ چرم برای سطح چرمی طبیعی استفاده کنید.

توجه:

- اگر چرم طبیعی با آب مرطوب شده یا در آب شسته شود، به سرعت با پارچه ای نرم و خشک آب را پاک نمایید.
- در صورتی که برس نایلونی یا الیاف مصنوعی به سختی بر روی سطح چرم طبیعی کشیده شود، ممکن اس به آن آسیب برساند.
- مواد حلال آلی از قبیل بنزین، کروسین، الکل، نفت، حلال های اسیدی یا بازی ممکن است موجب تغییر رنگ سطح چرم طبیعی گردند. بنابراین اطمینان حاصل نمایید که از پاک کننده های خنثی اسفاده می‌کنید.
- لکه های کثیف و مواد روغنی را به سرعت پاک کنید. زیرا آنها می‌توانند سطح چرم طبیعی را لکه دار نمایند.
- سطح چرم طبیعی ممکن است در معرض نور خورشید به مدت طولانی، سفت و سخت شده و یا چروک بردارد. بنابراین زمانی که خودرویتان را پارک می‌کنید، سعی کنید حی المقدور آنرا در سایه پارک نمایید .
- زمانی که دمای داخل خودرو در ابستان افزایش می‌یابد، محصولات وینیل که بر روی چرم طبیعی صندلی قرار دارد، ممکن است آنرا خراب کرده و بر روی آن بچسبد.

کیان باتری

تمیز کردن سطح خارجی خودرو

اگر موارد زیر بر روی خودرویتان باقی بماند ممکن است موجب فرسایش، تغییر رنگ و ایجاد لکه شوند. در این موارد خود رو را هرچه سریعتر بشویید.

- آب شور، محصولات ضد یخ جاده
- دوده و گرد و غبار، پودر آهن از کارخانجات، مواد شیمیایی (اسیدها، باز ها ، قطران زغالسنگ و ...)
- مدفوع پرندگان، حشرات مرده، شیره درختان و...

شتشو

مواد شیمیایی موجود در ذرات و گرد و غبار حاصل از سطح جاده اگر در تماس طولانی مدت باشند می‌توانند به پوشش رنگ و بدنه خودرویتان آسیب وارد نمایند.

شتشو و برق انداختن مکرر (زود به زود) بهترین شیوه برای محافظت خودرو از این آسیب می‌باشد. این کار همچنین در حفاظت خودرو از عوامل محیطی مانند باران، برف و ذرات نمک موجود در هوا موثر است.

خودرویتان را در نور مستقیم خورشید نشویید. خودرو را در سایه پارک نموده و برای پارک کردن گرد و غبار آن، آب را روی آن بپاشید. سپس با استفاده از آب فراوان و تمیز و برس مخصوص شتشوی اتومبیل و یا یک اسفنج خودروی خود را از بالا تا پایین شستشو دهید.

در موارد ضروری از یک صابون نرم مخصوص شستشوی اتومبیل استفاده نمایید. آنرا کاملاً با آب شسته و با پارچه نرم خشک کنید. بعد از شستشوی خودرو، لولا ها و لبه دربها و کاپوت خودرو و جاهایی که احتمال بر جا ماندن آلودگیها وجود دارد را با دقت تمیز کنید.

احتیاط:

- زمانی که سطح زیرین خودرویتان و یا چرخها را می‌شویید، مراقب باشید دستهایتان را زخمی نکنید.

احتیاط

- اگر خودرویتان برف پاک کن مجهز به سنسور باران دارد، اهرم کلید برف پاک کن را بر روی موقعیت خاموش قرار داره تا قبل از شستشوی خودرو، سنسور آن غیر فعال گردد. در اینصورت برف پاک کن ها به علت وجود قطره های آب بر روی سطح شیشه اتومبیل به کار می افتد و در نتیجه ممکن است به آنها آسیب وارد شود.
- بیش از حد متعارف خودرویتان را به کارواش نبرید زیرا با این کار ممکن است به سطح رنگ خودرویتان خراش وارد شده و باعث شود جلای خود را از دست بدهد .

این خراشها مخصوصاً در خودروهای با رنگ تیره تر قابل مشاهده خواهند بود.

- هرگز بر روی اجزای الکتریکی در قسمت موتور آب نپاشید زیرا این کار ممکن است تاثیر نامطلوبی بر روی استارت موتور داشته باشد.

همچنین در هنگام شستشوی قسمت زیرین خودرو دقت مشابهی داشته باشید تا آب به اجزای موتور پاشیده نشود.

- برخی از انواع تجهیزات شستشو با آب داغ، فشار و حرارت بالایی را به خودرو وارد می‌نمایند و ممکن است باعث اعوجاج گرمایی شوند و به قطعات رزین خودرو آسیب رسانده و موجب سیلان داخلی خودرو شود. بنابراین:

- فاصله تقریبی ۵۰ سانتی متری را بین سر لوله شستشو و بدنه خودرو حفظ نمایید .
- وقتی اطراف شیشه درب را می‌شویید، سر لوله را در فاصله بیش از ۵۰ سانی متر و زاویه درست نسبت به سطح شیشه نگه دارید.

کیان باتری

احتیاط

- بعد از شستشوی خودرو، با خودرویتان به آهستگی حرکت کرده و پدال ترمز را چندین مرتبه فشار دهید تا ترمزها خشک گردند.

در صورتی که ترمزها خیس باشند، عملکرد آنها کاهش می‌یابد. همچنین این احتمال وجود دارد که ترمزها یخ زده یا در نتیجه زنگ زدگی کار نکنند که در این صورت خودرو قادر به حرکت نخواهد بود.

- زمانی که از آب یا فشار بالا برای شستشوی خودرویی استفاده می‌کنید که مجهز به سیستم عملکرد بدون سوئیچ می‌باشد، از پاشیده شدن آب بر روی دکمه باز صندوق عقب جلوگیری کنید. این کار ممکن است باعث باز شدن صندوق عقب و سرازیر شدن آب به درون آن گردد.

- در صورتی که می‌خواهید از کارواش اتوماتیک استفاده نمایید، به دفترچه راهنمای خودرو مراجعه نموده و یا با مسئول کارواش مشورت نموده و به موارد زیر توجه نمایید:

- آیینه های عقب بیرون خودرو جمع شده باشند.
- آنتن سقف در آورده شود.
- در صورتی که خودرویتان مجهز به بادشکن عقب است، قبل از استفاده از کارواش، با مسئول آن مشورت نمایید.
- اگر خودرویتان برف پاک کن مجهز به سنسور باران دارد، اهرم کلید برف پاک کن را بر روی موقعیت خاموش قرار داره تا قبل از شستشوی خودرو، سنسور آن غیر فعال گردد.

در آب و هوای سرد

نمک و دیگر مواد شیمیایی که در برخی مناطق در فصل زمستان در بر روس جاده ها پاشیده می‌شود، می‌تواند تأثیر مضری بر بدنه خودرو داشته باشد. بنابراین باید سعی کنید تا آنجا که امکان دارد مطابق با دستورالعمل های مراقبت از خودرو، آنرا شستشو دهید.

بعد از شستشوی وسیله نقلیه تمامی قطره های آب را از بخشهای لاستیکی دربهای خودرو پاک نمایید تا از یخ زدگی جلوگیری نماید.

توجه:

- برای جلوگیری از یخ زدن نوار درزگیر دربها، کاپوت و غیره، باید با اسپری سیلیکون آنها را بپوشانید.

واکس زدن

واکس زدن خودرو مانع چسبیدن گرد و غبار و مواد شیمیایی جاده به بدنه می‌گردد. از یک محلول واکس بعد از شستشوی خودرو و یا حداقل هر سه ماه یکبار استفاده کنید.

در نور مستقیم خورشید خودرویتان را واکس نزنید باید زمانی عمل واکس زدن را انجام دهید که خودرویتان خنک شده باشد.

احتیاط

- واکس هایی که دارای ترکیبات ساینده زیاد می‌باشند، نباید مورد استفاده قرار گیرند. چنین واکسهایی زنگ زدگی و لکه ها را از روی بدنه برطرف می‌نمایند اما برای جلای سطوح رنگ زده روکشدار مضر می‌باشند.

علاوه بر این برای سطوح سیقلی مانند جلو پنجره خودرو و ... مضر هستند.

- از بنزین یا تینرهای نقاشی برای پاک کردن قیر جاده و سایر آلودگیهای بدنه خودرو استفاده نکنید.

کیان باتری

احتیاط

- در قسمتهایی که روکش مشکی مات وجود دارد، واکس نزنید. زیرا این کار می‌تواند با عث رنگ بری، ایجاد لکه و تیرگی شود. در صورت ایجاد لکه در اثر واکس، سریعاً آنرا به کمک یک تکه پارچه نرم و آب گرم پاک نمایید .
- در خودروهای مجهز به سقف بازشو می‌باشند، زمانی که قسمتهای اطراف شکاف سقف را واکس می‌زنید، مراقب باشید که واکس در نوار درزگیر (لاستیک مشکی رنگ) قرار نگیرد. در صورت لکه دار شدن با واکس، نوار درزگیر نمی‌تواند درپوش ضد باد و باران و دریچه آفتاب گیر را نگه دارد.

پولیش کاری

خودرو فقط زمانی پولیش کاری می‌شود که رنگ لکه دار شده و یا جلای خود را از دست داده باشد. قسمتهایی که روکش مات دارند و همچنین سپرهای لاستیکی نباید پولیش کاری شوند. پولیش کاری این قسمتها آنها را لکه دار کرده و بدان آسیب می-رساند.

رنگ آسیب دیده

خراشها و ترکهای کوچک روکش رنگ باید به سرعت با رنگ ترمیمی میتسوبیشی ترمیم شوند تا از زنگ زدگی جلوگیری به عمل آید. قسمت های مربوط به بدنه که در معرض جاده یا تایر می‌باشند، باید به دقت از لحاظ آسیب به روکش رنگ از طریق سنگریزه های معلق در جاده کنترل شوند. شماره رنگ بدنه خودرویتان را می‌توانید بر روی پلاک اطلاعات خودرو در قسمت بدنه موتور ببینید.

پاک کردن بخشهای پلاستیکی

از یک اسفنج یا جیر استفاده کنید. اگر واکس خودرو بر روی یک سطح ناصاف مشکی یا توسی رنگ سپر، قالبها یا لامپها بچسبد، سفید می‌شود. در چنین موردی با استفاده از آب گرم و یک پارچه نرم یا جیر آنرا پاک نمایید .

احتیاط

- از برس زمین شور و دیگر ابزار زبر استفاده نکنید. زیرا ممکن است باعث صدمه زدن به سطوح پلاستیکی شود .
- از واکسی که محتوی مواد ترکیبی (پودر جلا) می‌باشد استفاده نکنید زیرا ممکن است به سطوح پلاستیکی آسیب برساند.
- بخشهای پلاستیکی را در تماس با بنزین، نفت، روغن ترمز، روغن موتور، گریس، تینر رنگ و اسید سولفوریک (الکترولیت باتری) قرار ندهید زیرا ممکن است باعث ترک خوردن، لکه دار شدن یا تغییر رنگ بخشهای لاستیکی شود .

در صورت تماس با بخشهای لاستیکی با یک تکه پارچه نرم، جیر یا چیزی مشابه و یک مایع محلول پاک کننده خنثی پاک کرده سپس سریعاً بخشهای مربوطه را با آب شستشو دهید.

کیان باتری

قطعات از جنس کروم

به منظور جلوگیری از ایجاد لکه و خوردگی قطعات از جنس کروم، آنان را با آب بشویید، سپس کاملاً خشک نموده و از روکش های ویژه برای آنها استفاده کنید. این عمل در زمستان باید با تناوب بیشتری صورت بگیرد.

چرخهای آلومینیومی

۱ - آلودگی ها را توسط یک اسفنج و در حالی که آب را روی چرخها می‌پاشید بردارید.

۲ - از شوینده های خنثی برای پاک نمودن کثیفی هایی که به سادگی و با استفاده از آب ازبین نمی‌روند استفاده نمایید. پس از شستشوی چرخها، ماده شوینده را کاملاً پاک نمایید.

۳ - چرخ را به کمک چرم نازک یا پارچه نرم کاملاً خشک نمایید.

احتیاط

- از به کار بردن برس و سایر اجزای خشن بر روی چرخها خود داری کنید. در صورت استفاده ممکن است چرخها داری خط و خش شوند.
- از به کار بردن پاک کننده هایی که شامل مواد ساینده یا اسیدی و یا بازی می‌باشند خود داری نمایید. در صورت استفاده پوشش چرخها کنده شده یا رنگ خود را از دست داده یا لکه دار می‌شود .
- به طور مستقیم آب داغ را روی چرخها نریزید یا بخار شور و وسایل مشابه برای آن استفاده نکنید.
- تماس با آب شور و یا مواد ضدیخ جاده می‌تواند باعث فرسایش چرخ گردد. چنین موادی را باید هرچه سریعتر از روی چرخ با آب بشویید.

شیشه پنجره

شیشه پنجره را معمولاً می‌توان فقط با استفاده از یک اسفنج و مقداری آب پاک نمود. برای زدودن روغن، گریس، حشرات مرده و غیره می‌توان از شیشه پاک‌کن استفاده نمود. بعد از شستشوی شیشه آنرا با یک پارچه نرم خشک و تمیز، خشک کنید. هرگز از همان پارچه ای که برای پاک کردن رنگ استفاده کرده اید برای تمیز کردن شیشه استفاده نکنید زیرا واکس سطوح زنگ شده می تواند به سطح شیشه بچسبد و شفافیت و میزان دید را کاهش دهد .

توجه:

برای پاک کردن سطح داخلی پنجره عقب خودرو همیشه از یک پارچه نرم استفاده کنید و شیشه پنجره را در راستای المنتهای بخار زدا پاک کنید بطوری که آسیبی به المنت ها وارد نشود.

برف پاک کن

با استفاده از یک پارچه نرم و مقداری مایع شیشه پاک کن، چربی، حشرات مرده و ... را از روی تیغه های برف پاک کن پاک نمایید.

زمانی که دیگر تیغه های برف پاک کن به درستی کار نمی‌کنند تیغه های دیگری را جایگزین کنید (به صفحه ۸-۲۹ مراجعه شود)

کیان باتری

تمیز کردن سقف باز شو خودرو

سطح داخلی سقف بازشو را با یک پارچه نرم تمیز کنید. رسوبات سخت را باید با پارچه ای که آغشته به محلول پاک کننده خنثی و گرم شده است پاک کنید. سپس این محلول را با اسفنجی که آغشته آب تمیز است پاک نمایید.

توجه

اگر از حلال آلی (بنزین، نفت، تینر و ...) یا پارچه زبر استفاده کنید، سطح داخلی شیشه ممکن است از بین برود.

محفظه موتور

در ابتدا و انتهای فصل زمستان، بدنه موتور را تمیز کنید. به لبه ها، شکافها و بخشهای خارجی که ممکن است گرد و خاکی که محتوی مواد شیمیایی جاده و سایر مواد خورنده در آنها جمع شود توجه ویژه ای داشته باشید. اگر در منطقه ای که هستید بر روی جاده ها از نمک و دیگر مواد شیمیایی استفاده شده باشد، حداقل هر سه ماه یکنار بدنه موتور را تمیز کنید .

هرگز بر روی قطعات الکتریکی در بدنه موتور آب نپاشید زیرا این کار ممکن است باعث آسیب شود. قطعات نزدیک به موتور، قطعات پلاستیکی و مواردی مانند اینها را در تماس با اسید سولفوریک (الکترولیت باتری) قرار ندهید زیرا این کار ممکن است باعث ترک خوردن، لکه دار شدن و یا از بین رفتن رنگ آنها گردد .

اگر در تماس باشند، آنها را با یک پارچه نرم جیر یا شبیه به آن و یک پاک کننده خنثی محلول در آب پاک کنید. سپس به سرعت قطعات در معرض را با مقدار فراوانی از آب شستشو دهید.

کیان باتری

فصل هشتم

نگهداری و تعمیر

کیان باتری

اقدامات احتیاطی

مراقبت کافی از وسیله نقلیه در فواصل منظم، ارزش و ظاهر خودروی شما را تا حد ممکن و برای مدت طولانی حفظ می کند. نکات تعمیر و نگهداری در این دستورالعمل مالک خودرو توسط خود او قابل انجام است.

توصیه می کنیم که نمایندگی مجاز خدمات میتسو بیشی یا متخصص دیگری به شکل دوره ای خودروی شما را معاینه فنی کند. اگر عیب یا مشکلی پیدا شود، توصیه می کنیم آن را تعمیر کنید. در این بخش اطلاعاتی درباره رویه های معاینه فنی ای که خودتان می توانید انجام بدهید آمده است. دستور العمل و نکات ایمنی را در مورد بخش های مختلف دنبال کنید.

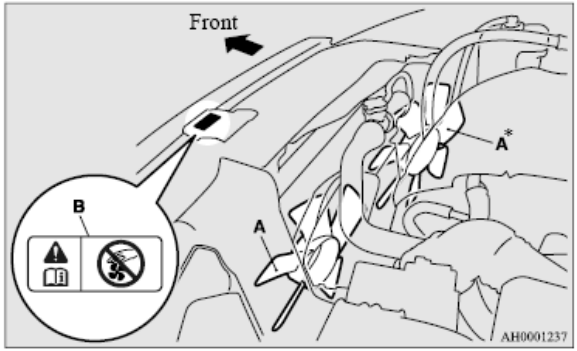

A - فن های خنک کننده

B - برچسب ایمنی

* در صورت تجهیز

هشدار!

- هنگامی که می خواهید داخل موتور را بررسی یا سرویس کنید، ابتدا مطمئن شوید که موتور خاموش و سرد است.
- اگر لازم است که با موتور روشن قطعات موتور را بازرسی کنید، ابتدا اطمینان حاصل کنید که لباس، مو و..... شما در پروانه، تسمه ها یا قسمت های در حال حرکت موتور گیر نمی کند.
- حتی وقتی موتور خاموش است، این احتمال وجود دارد که پروانه خود بخود به کار بیفتد. بنابراین ابتدا سوئیچ را روی علامت " قفل" بچرخانید، سپس سوئیچ را بردارید تا اطمینان حاصل کنید که در هنگام کار با موتور، نکات ایمنی رعایت شده اند.
- در اطراف محفظه بنزین یا باتری سیگار نکشید یا از وسیله ای که جرقه می زند استفاده نکنید. بخار این مایع ها قدرت اشتعال بالایی دارند.
- در هنگام کار در اطراف باتری بسیار احتیاط کنید. چون حاوی اسید سولفوریک سمی و فاسد کننده (خورنده) است.
- فقط با اتکا به بالا برنده (جک) زیر خودرو نروید. همیشه از چال تعمیر استفاده کنید.
- سرهم بندی نامناسب قطعات خودرو ممکن است ایمنی شما را به خطر بیندازد. توصیه می کنیم برای دریافت اطلاعات لازم با یک کارشناس مشورت کنید.

کیان باتری

مبدل کاتالیزوری

در مورد استفاده های عادی، نکات ایمنی خاصی جز در مورد استفاده از بنزین بدون سرب وجود دارد. دستگاه های مهار گاز اگزوز که در این مبدل کاتالیزوری مورد استفاده قرار می گیرند، برای کاهش گازهای مضر فوق العاده موثر هستند. مبدل کاتالیزوری در سیستم اگزوز تعبیه شده است.

بسیار مهم است که موتور به خوبی تنظیم شود تا از کارکرد مناسب کاتالیزور اطمینان حاصل و از ایراد خسارت به آن جلوگیری شود.

هشدار!

- مثل هر وسیله دیگری، این خودرو را در جایی که مواد آتش زایی چون گازها یا برگ های خشک وجود دارند و در صورت تماس با اگزوز داغ ممکن است آتش بگیرند، پارک یا روشن نکنید.
- مبدل کاتالیزوری نباید رنگ بخورد.

توجه

- در مورد خودروهای بنزینی فقط از بنزین بدون سرب و از نوعی که در "انتخاب سوخت" صفحه ۲ توصیه شده است استفاده نمایید.

درب موتور

احتیاط!

- در مورد خودروهای بنزین سوز دارای توربوشارژر، برای جلوگیری از احتمال سوختگی، هنگامی که قطعات موتور داغ هستند(به هنگام روشن بودن موتور یا بلافاصله بعد از خاموش کردن آن) به مجرای خروج هوا (A) یا درپوش هوا (B) دست نزنید.

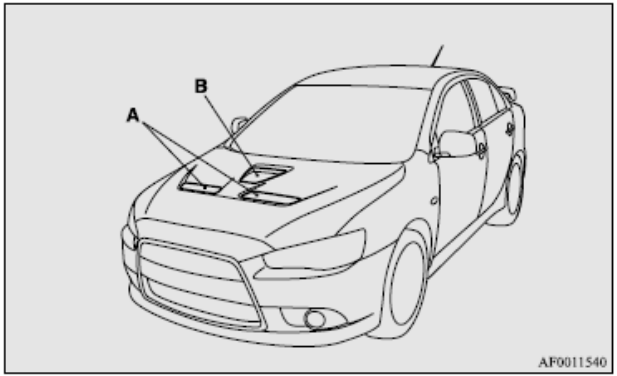

کیان باتری

بازکردن

۱ - اهرم آزاد کننده را به سمت خودتان بکشید و درب موتور را باز کنید.

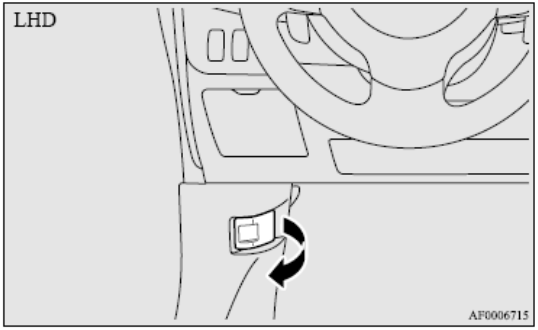

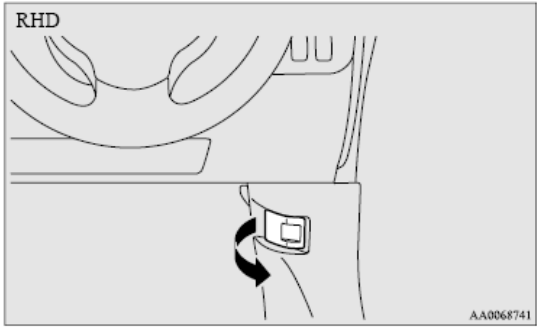

۲ - در حالی که قفل ایمنی را فشار می دهید درب موتور را بلند کنید.

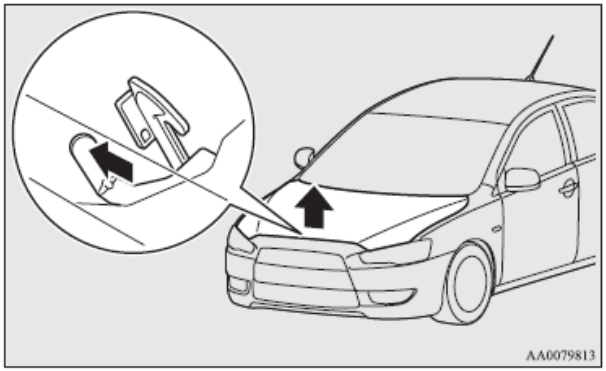

توجه

- فقط زمانی درب موتور را باز کنید که برف پاک کن ها در وضعیت ثابت خود قرار دارند. وگرنه ممکن است به رنگ یا درب موتور صدمه بزنند.

کیان باتری

۳ - با بالا کشیدن اهرم نگهدارنده درب موتور، آن را در جای خود ثابت نگه دارید.

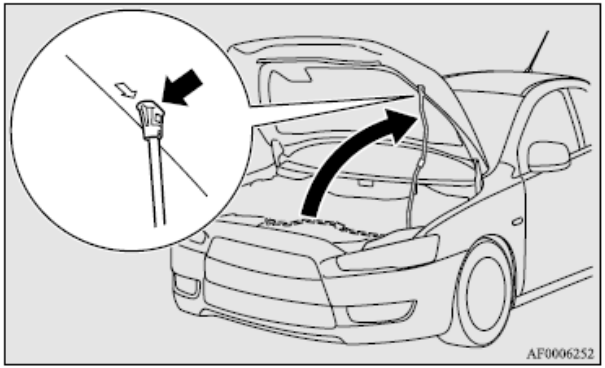

احتیاط!
• توجه داشته باشید که اهرم نگهدارنده درب موتور ممکن است در اثر باد شدید از جای خود بیرون بیاید. • پس از استقرار کلون نگهدارنده درب موتور اطمینان حاصل کنید که با دقت محکم شده است تا درب موتور روی سر یا بدن شما نیفتد.

بستن

۱ - کلون نگهدارنده را از گیره اش خارج کنید.

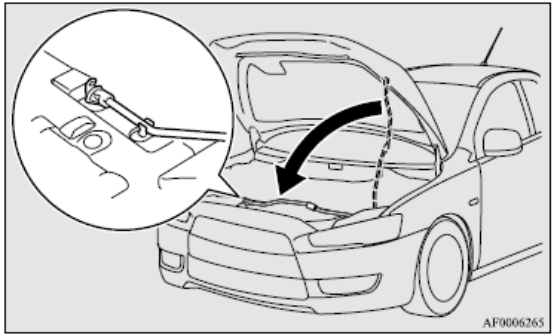

۲ - آرام درب موتور را تا ارتفاع ۲۰ سانتی متری پایین بیاورید و سپس رها کنید.

۳ - مطمئن شوید که درب موتور کاملا بسته شده است. برای این کار وسط درب موتور را آرام بلند کنید.

احتیاط!
• مراقب باشید که دست ها یا انگشتانتان موقع بسته شدن درب موتور، لای آن نماند. • قبل از حرکت مطمئن شوید که درب موتور کاملا بسته است. درب موتور نیمه باز ممکن است به هنگام رانندگی کاملا باز شود که فوق العاده خطرناک است.

کیان باتری

توجه

- اگر در درب موتور بست نشد، آن را از ارتفاع بالاتری رها کنید.
- درب موتور را با دست فشار ندهید چون ممکن است صدمه ببیند.

روغن موتور

بررسی روغن موتور و پر کردن مجدد آن

مدل ۱۶۰۰

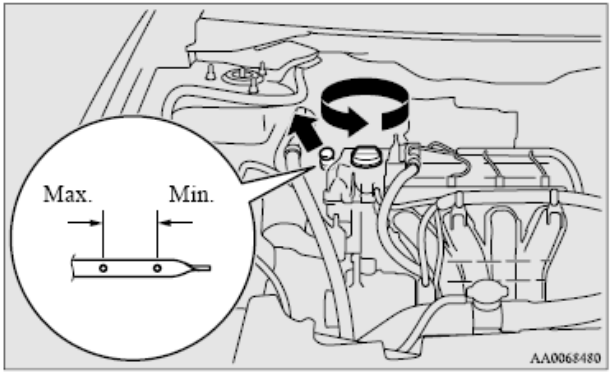

کیان باتری

مدل ۱۸۰۰ (خودروهای بنزین سوز) و مدل ۲۰۰۰

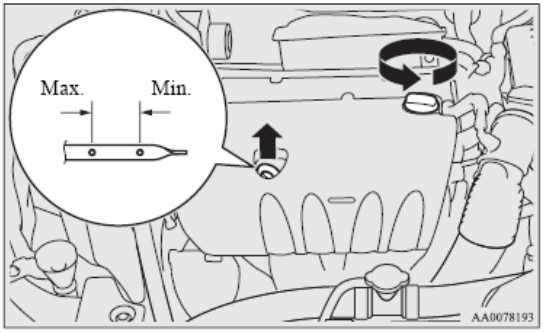

مدل ۱۸۰۰ (خودروهای دیزل)

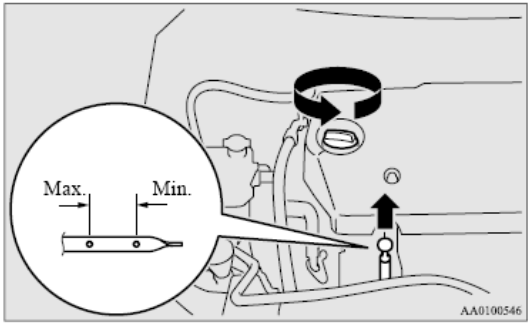

روغن موتور مصرفی در خودرو تاثیر مهمی بر عملکرد موتور، عمر آن و سرعت روشن شدن آن دارد. مراقبت کنید از روغن موتورهایی که کیفیت توصیه شده و گرانروی مناسبی دارند، استفاده کنید.

همه موتورها به هنگام کارکرد عادی میزان معینی روغن موتور مصرف می کنند، بنابراین لازم است که در فواصل منظم یا شروع یک مسافرت طولانی، سطح روغن موتور را چک کنید.

۱ - خودرو را در یک سطح افقی پارک کنید.

۲ - موتور را خاموش کنید.

۳ - چند دقیقه صبر کنید.

۴ - میله (نوار) را بردارید و با یک پارچه تمیز پاک کنید.

۵ - میله را تاجایی که فرو می رود در محفظه روغن فرو ببرید.

۶ - آن را بیرون بیاورید و سطح روغن را که همیشه باید در درجه اشاره شده باشد، بخوانید.

۸ - اگر میزان روغن از حد لازم کمتر است، درپوش سیلندر را بردارید و روغن کافی بریزید تا به سطح لازم برسد. برای جلوگیری از خسارت دیدن موتور، بیش از حد روغن نریزید.

مطمئن شوید که از روغن موتور مناسب استفاده می کنید و چند نوع روغن را با هم مخلوط نکنید.

۹ - بعد از روغن ریختن درپوش را محکم ببندید.

۱۰ - با تکرار مراحل ۴ تا ۶ از میزان روغن مطمئن شوید.

فقط از روغن های توصیه شده در طبقه بندی توصیه شده در دستورالعمل ACEA، API یا JASO استفاده کنید.

کیان باتری

احتیاط!

- در خودروهای دیزل، وقتی سوختن انجام می شود و دوده متراکم شده در DPF پاک می شود، ممکن است بنزین با روغن موتور مخلوط شود و سطح بالاتری از روغن موتور را نشان دهد. این موضوع غیرعادی نیست.

در هرحال اگر سطح روغن موتور در مقابل یا بالای علامت "X" (B) و در نقطه (A) روی میله روغن بود، روغن موتور را عوض کنید.

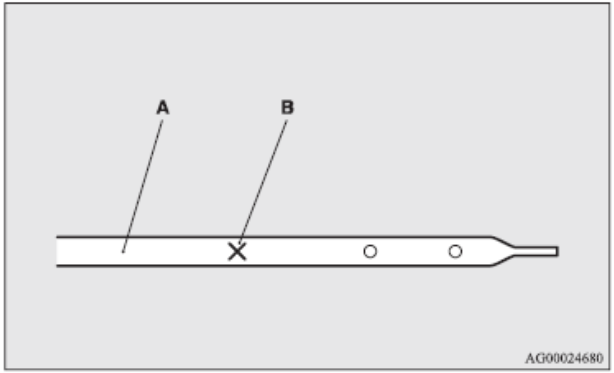

توجه

- اگر خودرو در شرایط بدی باشد، روغن موتور به سرعت فاسد می شود و باید زودتر عوض شود. لطفا به برنامه تعمیر و نگهداری مراجعه کنید.
- برای کسب اطلاعات درباره چگونگی دور ریختن روغن موتور مصرفی به صفحه ۸ مراجعه کنید.

کیان باتری

انتخاب روغن موتور

خودروهای بنزین سوز بدون توربو شارژر

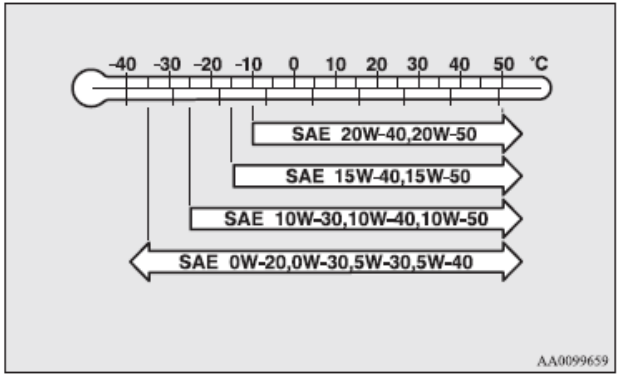

- روغن موتور با قدرت گرانروی SAE را با توجه به دمای محیط انتخاب کنید.

از روغن موتورهای SAE OW-20، OW-30، 5W-30، SW-40 فقط وقتی استفاده کنید که با مشخصات ACEA A3/B3، A3/B4 یا A5/B5 و API SM یا بالاتر بخوانند.

- از روغن موتورهایی که با طبقه بندی زیر مطابقت دارند استفاده کنید.
  - طبقه بندی API " برای سرویس "SM" یا یالاتر
  - روغن موتور تاییدشده ILSAC
  - طبقه بندی ACEA: " برای سرویس A_1/B_1 ، A_3/B_3، A_3/B_4 یا A_5/B_5

توجه

- استفاده از افزودنی ها لازم نیست چون ممکن است تاثیر افزودنی هایی را که در روغن موتور هستند کاهش بدهند و یا به مجموعه مکانیکی خودرو صدمه بزنند.

خودروهای بنزین سوز با توربو شارژر

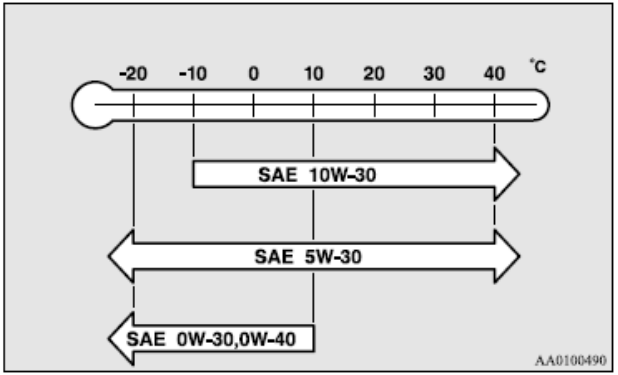

- روغن موتور با قدرت گرانروی SAE را با توجه به دمای محیط انتخاب کنید. از روغن موتورهای SAE OW-30 و OW-40 فقط در شرایطی که با مشخصات ACEA A_3/B_3 یا A_3/B_4، A_5/B_5 و API SM یا بالاتر مطابقت داشته باشد، استفاده کنید.
- روغن موتور SAE OW-30 و OW-40 برای بهبود روشن شدن موتور در هوای سرد بسیار توصیه می شود.

کیان باتری

- از روغن موتوری که با طبقه بندی زیر تطبیق دارد استفاده کنید:
  - طبقه بندی API برای سرویس "SM" یا بالاتر
  - روغن تاییدشده ILSAC
  - طبقه بندی ACEA:

" برای سرویس A_1/B_1 ، A_3/B_3، A_3/B_4 یا A_5/B_5

توجه

- استفاده از افزودنی ها توصیه نمی شود چون ممکن است تاثیر افزودنی هایی را که در روغن موتور است کاهش بدهند و یا به مجموعه مکانیکی خودرو صدمه بزنند.

خودروهای دیزل

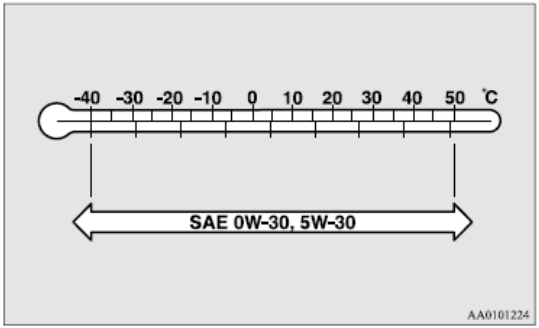

- با توجه به دمای محیط، روغن موتوری با گرانروی SAE مناسب انتخاب کنید.
- از روغن موتور تایید شده بر اساس طبقه بندی زیر استفاده کنید:

طبقه بندی ACEA :

  - "برای خدمات C_1، C_2،C_3 یا C_4 "
  - طبقه بندی JASO:

" برای سرویس DL-1 "

اگر این روغن موتورها در دسترستان نبودند به نمایندگی مجاز میتسوبیشی مراجعه کنید.

توجه

- استفاده از افزودنی ها توصیه نمی شود چون ممکن است تاثیر افزودنی هایی را که در حال حاضر در روغن موتور موجودند کاهش دهند. همچنین ممکن است به بخش مکانیکی خودرو صدمه بزنند.

کیان باتری

خنک کننده موتور

بازرسی سطح خنک کننده

یک مخزن ذخیره مایع خنک کننده رادیاتور (A) تعبیه شده است. سطح آب رادیاتور در این مخزن در زمانی که موتور سرد است باید بین علامت " خالی" و" پر" نگه داشته شود.

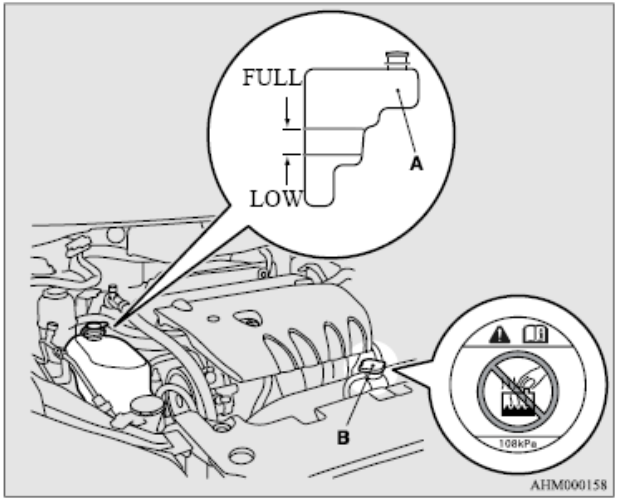

افزودن خنک کننده

سیستم خنک کننده یک سیستم بسته است و به طور طبیعی فقدان خنک کننده خیلی کم پیش می‌آید. افت قابل توجه در سطح خنک کننده نشانه نشتی است. اگر این اتفاق پیش آمد، توصیه می‌کنیم خودرو را هرچه زودتر برای معاینه فنی ببرید.

اگر سطح خنک کننده زیر علامت "LOW" در مخزن ذخیره بود، درپوش را بردارید و خنک کننده را به آن اضافه کنید.

همچنین اگر مخزن ذخیره کاملا خالی است، در رادیاتور (B) را بردارید و خنک کننده را در آن بریزید تا سطح آن به گردن پرکننده (filler) برسد.

هشدار!

- موقعی که موتور داغ است، در رادیاتور (B) را باز نکنید. سیستم خنک کننده تحت فشار است و هر خنک کننده داغی ممکن است به اطراف بپاشد و سوختگی ایجاد کند.

کیان باتری

ضدیخ

خنک کننده موتور حاوی یک ماده ضد زنگ گلیکون اتیلن است. بعضی از قسمت‌های موتور از آلیاژ آلومینیومی ساخته شده‌اند و تغییرات متناوب خنک کننده موتور برای جلوگیری از پوسیدگی این قسمتها ضروری است.

از خنک کننده سوپر اصل میتسوبیشی یا مشابه آن استفاده کنید.*

*خنک کننده مشابه با کیفیت بالای گلیکون اتیلن بدون سیلیکات، بدون آمینه، بدون نیترات و بدون بورات با اسید ارگانیک هیبرید با عمر طولانی.

سرد کننده اصل میتسوبیشی در برابر پوسیدگی و تشکیل زنگ زدگی همه فلزات از جمله آلومینیوم قدرت حفاظت بالایی دارد و می‌تواند جلوی مسدود شدن رادیاتور، بخاری، سرسیلندر و انسداد موتور و غیره را بگیرد.

به خاطر ضرورت استفاده از ماده ضدزنگ، خنک کننده را حتی در تابستان هم با آب خالی عوض نکنید. غلظت مورد نیاز ضدیخ با توجه به دمای محیط فرق می‌کند.

بالای ۳۵ درجه سانتی گراد ۵۰ درصد

زیر ۳۵ درجه سانتی گراد ۶۰ درصد

احتیاط!

- از الکل یا متانول و یخ یا هر خنک کننده موتوری که با الکل یا متانول یا منجمد کننده مخلوط شده باشد استفاده نکنید چون قطعات آلومنیومی دچار خوردگی می شوند.
- از آب برای تنظیم غلظت خنک کننده (ضد یخ) استفاده نکنید.
- غلظت بالای ۶۰ درصد هم کارکرد ضدیخ و هم خنک کننده را کاهش می دهد، از اینرو بر موتور تاثیر می گذارد.
- سطح مایع را فقط با آب بالا نیاورید.

در هوای سرد

قبل از فرا رسیدن فصل سرما باید غلظت خنک کننده موتور اندازه گیری شود تا اگر ضرورت داشت برای جلوگیری از وارد شدن خسارت به موتور و رادیاتور به خاطر سرما، ضد یخ به آن اضافه شود.

کیان باتری

مایع کنترل AWC

بررسی سطح مایع

درپوشی را که روی صندوق عقب در سمت راست هست بردارید.

پس از ۹۰ دقیقه یا بیشتر بعد از آن که سوئیچ را روی وضعیت " luck" قرار دادید، سطح مایع را چک کنید. مطمئن شوید که سطح مایع کنترل AWC همیشه بین " حداکثر" و "حداقل" که روی مخزن ذخیره نوشته شده، است و در صورت لزوم دوباره آن را پر کنید.

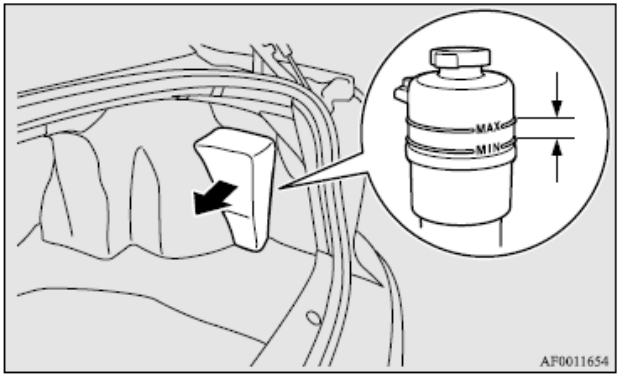

نوع مایع

روانکار	MITSUBISHI MOTORS GENUINE ATF SP III

مایع شیشه شوی

مخزن مایع شیشه شوی شیشه جلوی اتومبیل در موتور قرار دارد. در فواصل منظم سطح مایع شیشه شوی را بررسی و اگر لازم است به آن آب اضافه کنید. درپوش مخزن را باز و با میله، سطح مایع را اندازه بگیرید.

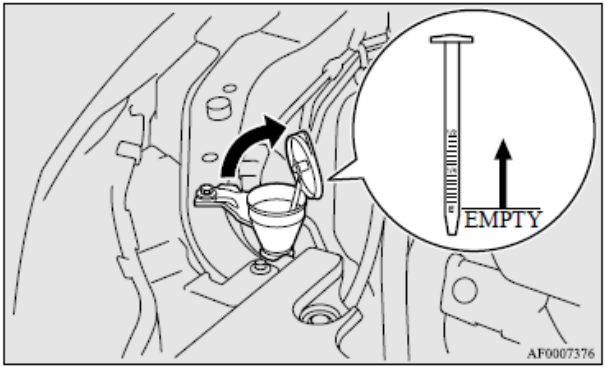

توجه:

- محفظه مایع شیشه شوی به شیشه جلوی اتومبیل و چراغ ها هم (اگر این طور تعبیه شده باشد)، سرویس می دهد.

در هوای سرد

برای مطمئن شدن از کارکرد مناسب شیشه شویها در دمای پایین از مایع حاوی ضد یخ استفاده کنید.

کیان باتری

روغن ترمز/ روغن کلاچ

محفظه ذخیره روغن ترمز و روغن کلاچ یکی است.

بررسی سطح روغن

سطح روغن باید بین نشانه های " حداکثر" و " حداقل" روی محفظه باشد.

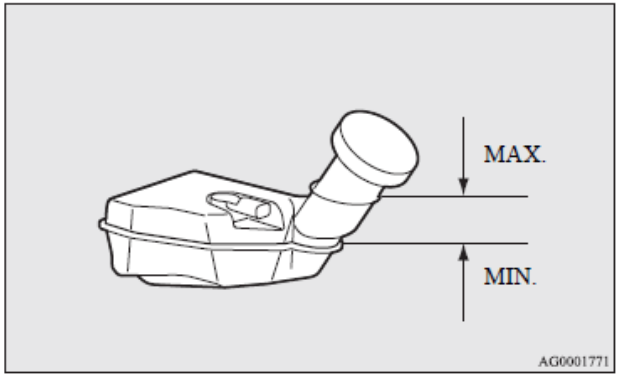

سطح مایع توسط یک شناور رصد می شود. هنگامی که سطح روغن موتور پایین تر از نشانه " حداقل" قرار گیرد، چراغ هشدار روغن ترمز روشن می شود.

سطح روغن ترمز اندکی با پا گذاشتن روی پدال ترمز پایین می آید، اما این موضوع غیر عادی بودن را نشان نمی دهد.

اگر سطح مایع در مدت کوتاهی به شکل بارزی پایین آمد، نشانه چکه کردن سیستم ترمز است. در این صورت خودرو را برای معاینه فنی ببرید.

نوع روغن (مایع)

از روغن ترمزی استفاده کنید که در قوطی مهر و موم شده ای قرار داشته باشد و با DOT3 و DOT4 تطبیق کند. رطوبت بیش از حد در مایع ترمز روی سیستم ترمز و کلاچ تاثیر عکس می گذارد و کارکرد آنها را کاهش می دهد.

احتیاط!

- در هنگام حمل و نقل روغن ترمز مراقب باشید چون برای چشم مضر است، ممکن است پوست را به خارش بیندازد و به سطوح رنگی هم خسارت بزند.
- فقط از روغن ترمز های تایید شده استفاده کنید.

روغن موتورهای با مارک های مختلف را با هم مخلوط نکنید تا جلوی واکنش شیمیایی را بگیرید.

هیچ مایع نفتی را با روغن موتور مخلوط نکنید، چون مهر و موم قوطی را از بین می برد.

- سرپوش مخزن را کاملا بسته نگه دارید تا جلوی از بین رفتن روغن را بگیرد.
- قبل از برداشتن درپوش و بستن آن پس از تعمیرات، کاملا آن را تمیز کنید.

کیان باتری

روغن فرمان

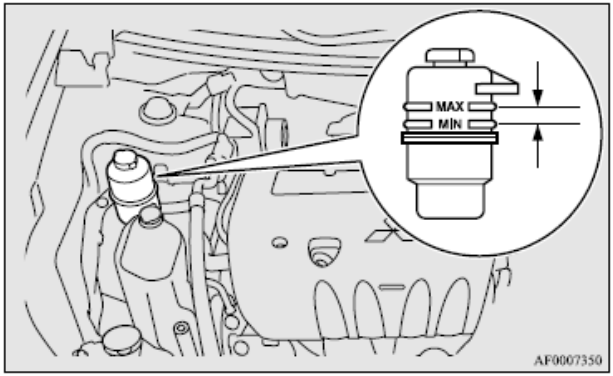

بررسی سطح روغن

هنگامی که موتور بد کار می کند، سطح روغن را در محفظه بررسی کنید. کاملا بررسی کنید و مطمئن شوید که سطح روغن فرمان بین علائم " حداکثر" و " حداقل" مخزن ذخیره کافی باشد و اگر نبود پر کنید.

نوع روغن

از روغن فرمان "MITSUBISHI MOTORS GENUINE PSF" استفاده کنید.

باتری

کارکرد باتری برای سریع روشن شدن موتور و درست کار کردن سیستم برقی خودرو بسیار مهم است. بازرسی و مراقبت دائمی خصوصا در هوای سرد اهمیت دارد.

هشدار!

- یک سنسور ایربگ SRS در جلوی قسمت موتور نزدیک باتری قرار دارد. موقعی که باتری را بررسی یا تعویض می کنند یا موقعی که در این قسمت کار می کنید، به این سنسور ضربه نزنید یا آن را خراب نکنید.

کیان باتری

برداشتن و نصب کردن باتری

(در خودروهای بنزین سوز با توربوشارژر)

هشدار!

- سوئیچ را در موقعیت " luck" قرار بدهید. مطمئن شوید که لباستان در پروانه یا تسمه گیر نمی کند، چون ممکن است زخمی شوید.

برداشتن

۱. گیره ها را بردارید (A) و بعد لوله هوا را بردارید.

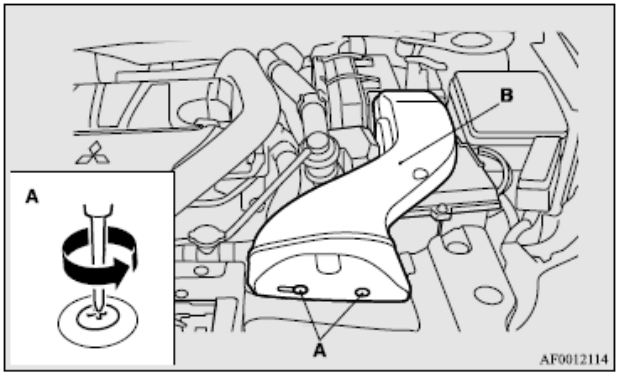

۲. مهره پلاستیکی را در جهت عکس عقربه های ساعت بچرخانید (C) و سپس درپوش بالایی باتری (D) را بردارید.

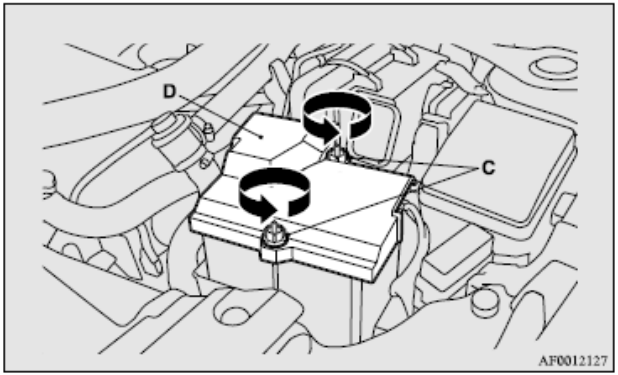

توجه

- مراقب باشید مهره های پلاستیکی برداشته شده را گم نکنید.

کیان باتری

نصب

۱. درپوش بالایی باتری را روی آن نصب کنید (A) سپس مهره های پلاستیکی را در جهتی که با فلش نشان داده شده ببندید تا درپوش محکم شود. (B)

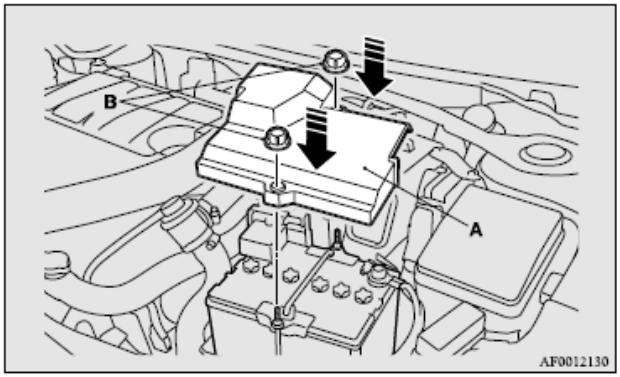

توجه

- مطمئن شوید که مهره های پلاستیکی را در جهت درست نصب شده کرده اید.
- مطمئن شوید که روکش بالای باتری محکم نصب شده است.

۲. برای نصب لوله هوا، مراحل برداشتن را در جهت عکس انجام دهید.

احتیاط!

- مطمئن شوید که روکش بالای باتری را درست نصب کرده اید، وگرنه ممکن است الکترولیت داخل باتری بیرون بریزد و خسارت به بار بیاورد.
- هنگامی که درپوش بالایی باتری، مهره های پلاستیکی و لوله هوا را نصب می کنید، به پروانه خنک کننده یا سایر قسمت های متحرک در موتور دست نزنید. مخصوصا مراقب باشید که سیم ها، لباس و موی شما در پروانه یا قسمت های متحرک دیگر گیر نکنند.

کیان باتری

بررسی سطح الکترولیت (آب) باتری

به غیر از خودروهای بنزینی با توربوشارژر

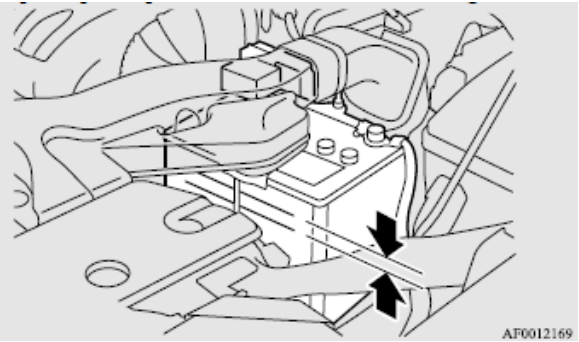

خودروهای بنزینی با توربوشارژر

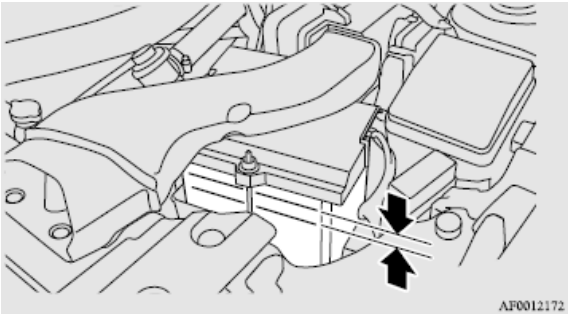

سطح الکترولیت (آب) باتری باید بین حد مشخص شده در خارج باتری باشد. در صورت ضرورت آن را با آب مقطر پر کنید:

داخل باتری به قسمت های مختلفی تقسیم شده است. در پوش هر قسمت را بردارید و تا علامت بالا پر کنید. تا بالاترین علامت پر نکنید چون ممکن است در طی رانندگی بیرون بریزد و خسارت به بار بیاورد. حداقل ماهی یک بار و با توجه به شرایط کارکرد موتور، آب باتری را بررسی کنید.

اگر از باتری استفاده نشود، ممکن است در طی زمان خالی شود. ماهی یکبار آن را بررسی و در صورت لزوم شارژکنید.

توجه

- در مورد خودروهای بنزین سوز با توربوشارژر، ضرورتی ندارد درپوش بالایی را بردارید تا بتوانید سطح آب باتری را بررسی کنید.

در هوای سرد

ظرفیت باتری در دمای پایین کاهش پیدا می کند. این مسئله نتیجه غیرقابل اجتناب ترکیبات شیمیایی و فیزیکی آن است. به همین دلیل یک باتری سرد، مخصوصا باتری که به شکل کامل شارژ نشده باشد فقط تا حدی به جریان استارت زدن کمک می کند.

توصیه می کنیم قبل از شروع فصل سرما باتری را بررسی کنید و اگر لازم است آن را شارژ یا تعویض کنید.

این کار نه تنها استارت خوردن را تضمین می کند، بلکه باتری ای که کاملا شارژ شده باشد، بیشتر هم عمر می کند.

کیان باتری

قطع و وصل کردن

برای قطع کردن سیم های باتری، موتور را خاموش کنید. ابتدا ترمینال منفی (-) وسپس ترمینال مثبت (+) را قطع کنید. وقتی باتری را وصل می کنید، ابتدا ترمینال مثبت (+) و سپس ترمینال منفی (-) را وصل کنید.

توجه

- در مورد خودروهای بنزین سوز با توربوشارژر، قبل از قطع ترمینال باتری، درپوش بالایی باتری را بردارید. به " برداشتن و نصب کردن درپوش بالایی" در صفحات ۱۶-۸ مراجعه کنید.
- قبل از قطع یا وصل ترمینال (+) باتری، درپوش ترمینال (A) را باز کنید.
- مهره را آزاد کنید (B)، سپس سیم باتری را از ترمینال مثبت (+) قطع کنید.

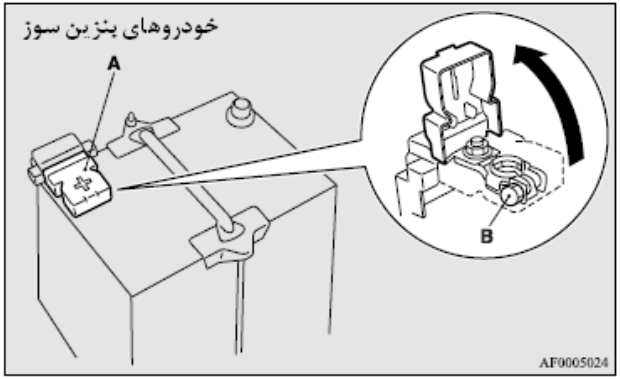

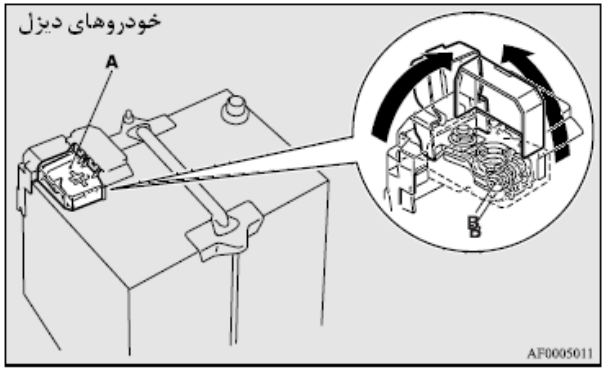

(۱۹-۸)

هشدار!

- جرقه، سیگار و شعله را از باتری دور نگه دارید چون ممکن است منفجر شود.
- آب باتری فوق العاده سوز آور است. نگذارید با چشم، پوست و لباس شما یا سطوح رنگی اتومبیل برخورد داشته باشد. آب باتری ریخته شده باید با مقدار زیادی آب و بلا فاصله شسته شود. اگر به چشم یا به پوست بریزد، به معالجه پزشکی فوری نیاز دارد.
- هنگامی که باتری را در محیطی بسته شارژ یا از آن استفاده می کنید، هوا را تهویه کنید.

کیان باتری

احتیاط!

- باتری را از دسترس بچه ها دور نگه دارید.
- هنگامی که سوئیچ جرقه روی وضعیت " ON" است، هرگز سیم های باتری را قطع نکنید. این کار قطعات الکتریکی باتری را خراب می کند.
- هرگز دو سر سیم باتری را به هم نزنید. این کار ممکن است باتری را بیش از حد داغ و خراب کند.
- اگر لازم است که باتری به سرعت شارژ شود، ابتدا سیم ها را قطع کنید.
- برای جلو گیری از اتصال کوتاه مطمئن شوید که ابتدا ترمینال منفی (-) را قطع کرده اید.
- هنگامی که با باتری کار می کنید، همیشه عینک ایمنی بزنید.
- هرگز قطعات جانبی، قطعات پلاستیکی و امثال اینها را نزدیک اسید سولفوریک (آب باتری) نیاورید. چون ممکن است موجب ترک خوردن، لک دار شدن یا رنگ رفتگی آنها شود. اگر تماس پیدا کردند، با پارچه نرم، چرم نازک و آب یا پاک کننده خنثی آنها را پاک کنید و قسمت های آلوده شده را با مقدار زیادی آب بشویید.

توجه:

- ترمینال را تمیز نگه دارید. پس از آنکه باتری وصل شد، گریس محافظتی مخصوص ترمینال را به کار ببرید. برای تمیز کردن ترمینال ها از آب ولرم استفاده کنید.
- دقت کنید که باتری درست نصب شده باشد و به هنگام مسافرت تکان نخورد. همچنین همه ترمینال ها را خوب چک کنید که سفت باشند.
- وقتی برای مدت طولانی از خودرو استفاده نمی کنید، باتری را در بیاورید و آن را در جایی که آب باتری یخ نزند قرار دهید. باتری ای را که می خواهید انبار کنید باید کاملا شارژ باشد.

کیان باتری

هشدار!

- رانندگی با چرخ های ساییده شده، خراب یا کم باد، ممکن است کنترل ماشین را به هم بزند و یا لاستیک ها بترکند که در نتیجه آن صدمات جدی و مرگبار پیش می آیند.

کیان باتری

باد چرخ

مدل های ۱۶۰۰

مورد	اندازه تایر	بارگذاری طبیعی		تریلر یکسل	
		جلو	عقب	جلو	عقب
چرخ معمولی	205/60R16 92H*1	2.6 bar (38 psi) {260 kPa}*6, 2.7 bar (39 psi) {270 kPa}*7	2.6 bar (38 psi) {260 kPa}*6, 2.7 bar (39 psi) {270 kPa}*7	2.6 bar (38 psi) {260 kPa}*6, 2.7 bar (39 psi) {270 kPa}*7	2.6 bar (38 psi) {260 kPa}*6, 2.7 bar (39 psi) {270 kPa}*7
	205/60R16 92H*2	2.2 bar (32 psi) {220 kPa}, 2.5 bar (36 psi) {250 kPa}*5	2.2 bar (32 psi) {220 kPa}, 2.5 bar (36 psi) {250 kPa}*5	2.2 bar (32 psi) {220 kPa}	2.2 bar (32 psi) {220 kPa}
تایر یدکی	T125/70D16 96M*3 T125/90D16 98M*4	4.2 bar (60 psi) {420 kPa}		—	

*1:غیر از خودروهای روس، قزاقستان، اوکراین

*۲: خودروهای روس، قزاقستان و اوکراین

*۳: فقط خودروهای 2WD

*۴: فقط خودروهای 4WD

*۵: بالاتر از km/h ۱۶۰

*6: A/T

*7: M/T

کیان باتری

مورد	اندازه تایر	بارگذاری طبیعی		تریلر یکسل	
		جلو	عقب	جلو	عقب
چرخ معمولی	215/45R18 89W*4 P215/45R18 89V*4	2.2 bar (32 psi) {220 kPa}, 2.5 bar (36 psi) {250 kPa}*3	2.2 bar (32 psi) {220 kPa}, 2.5 bar (36 psi) {250 kPa}*3	2.2 bar (32 psi) {220 kPa}	2.4 bar (35 psi) {240 kPa}
	215/45R18 89W*5 P215/45R18 89V*5	2.4 bar (35 psi) {240 kPa}, 2.7 bar (39 psi) {270 kPa}*3	2.4 bar (35 psi) {240 kPa}, 2.7 bar (39 psi) {270 kPa}*3	2.4 bar (35 psi) {240 kPa}	2.4 bar (35 psi) {240 kPa}
	205/60R16 92H*1	2.6 bar (38 psi) {260 kPa}	2.6 bar (38 psi) {260 kPa}	2.6 bar (38 psi) {260 kPa}	2.6 bar (38 psi) {260 kPa}
	205/60R16 92H*2	2.2 bar (32 psi) {220 kPa}, 2.5 bar (36 psi) {250 kPa}*3	2.2 bar (32 psi) {220 kPa}, 2.5 bar (36 psi) {250 kPa}*3	2.2 bar (32 psi) {220 kPa}	2.2 bar (32 psi) {220 kPa}
تایر یدکی	T125/70D16 96M	4.2 bar (60 psi) {420 kPa}		—	

*۱:غیر از خودروهای روس، قزاقستان، اوکراین
*۲: خودروهای روس، قزاقستان و اوکراین
*۳: بالاتر از ۱۶۰ km/h
*۴: خودروهای بنزین سوز
*۵ : خودروهای دیزل

باد انواع تایرها را وقتی سرد هستند امتحان کنید. اگر باد زیاد یا کم بود، آن را تنظیم کنید. بعد از تنظیم باد تایرها، آنها را از نظر خراب و پنچر بودن چک کنید. مطمئن شوید که درپوش سوپاپ ها را گذاشته اید.

کیان باتری

وضعیت چرخ

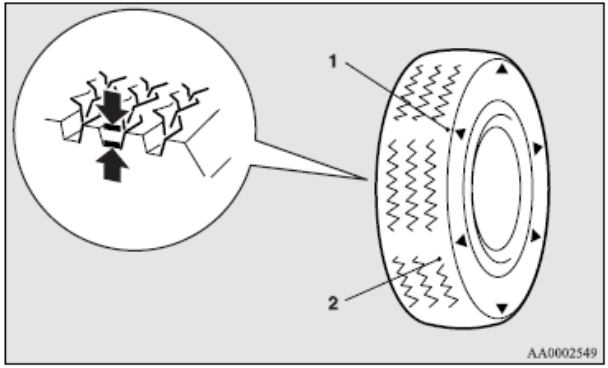

۱. جایگاه نشانگر عاج

۲. نشانگر عاج

چرخ‌ها از نظر بریدگی، ترک یا سایر خسارت‌هایی که دیده چک کنید. اگر بریدگی‌ها یا ترک‌ها عمیق هستند، چرخ را عوض کنید. همچنین چرخ‌ها را چک کنید و ببینید قطعات فلز یا سنگ ریزه در آنها گیر نکرده است.

استفاده از چرخ‌های کهنه ممکن است خیلی خطرناک باشد، چون احتمال لغزیدن را افزایش می‌دهد. عمق عاج‌های چرخ نباید از ۱/۶ میلی متر کمتر باشد، چون این حداقل میزان قابل قبول است.

شاخص (نشانگر) عاج باید در سطح چرخ معلوم باشد. هنگامی که نشانگرهای پوسیدگی ظاهر می‌شوند باید چرخ‌ها را با چرخ نو عوض کرد.

در مورد خودروهای چهار چرخ محرک، هنگامی که لازم است هر یک از چرخ‌ها عوض بشوند، همه چرخ‌ها را عوض کنید.

احتیاط!

- همیشه از چرخ‌هایی با اندازه یکسان، یک نوع و یک مارک که با هم از نظر کارکرد اختلافی ندارند استفاده کنید. استفاده از چرخ‌هایی با اندازه-ها، انواع، مارک‌ها و کارکردهای متفاوت، دمای روغن دیفرانسیل را بالا می‌برد و به سیستم ماشین صدمه می‌زند. از این گذشته خودرو باید بار اضافی بکشد که احتمالا به نشت روغن، گیر کردن قطعات و اجزا یا سایر عیب‌های جدی منجر خواهد شد.

تعویض چرخ‌ها و قالپاق‌ها

احتیاط!

- از چرخ‌هایی با اندازه‌های متفاوت از یک لیست یا استفاده‌های ترکیبی از چرخ‌هایی با انواع مختلف استفاده نکنید، چون بر ایمنی رانندگی تاثیر می‌گذارد. به " چرخ‌ها و قالپاق‌ها" در صفحات ۱۷-۹ مراجعه کنید.

حتی اگر اندازه حلقه قالپاق و نوع آن هم یکی باشد، شکل آن ممکن است باعث شود که درست جا نیفتد. توصیه می‌شود قبل از استفاده از چرخی که دارید با یک کارشناس مشورت کنید.

کیان باتری

جا به جایی تایرها

سایش تایر با توجه به شرایط خودرو، شرایط سطح جاده و عادت رانندگی راننده فرق می کند. برای مقابله با سایش تایرها و افزودن به عمر آنها، توصیه می شود پس از کشف سایش غیر عادی یا زمانی که تفاوت سایش بین تایرهای جلو و عقب را تشخیص می دهید، بلافاصله تایرها را جا به جا کنید.

هنگامی که تایرها را جا به جا می کنید، ساییدگی و خرابی های ناجور را بررسی کنید. ساییدگی غیرعادی اغلب در اثر تنظیم نبودن باد تایر، هم تراز نبودن چرخ ها، بالانس نبودن چرخ ها یا ترمز گرفتن های شدید به وجود می آید. توصیه می کنیم ماشین را معاینه فنی کنید تا علت ساییدگی غیرعادی آجها معلوم شود.

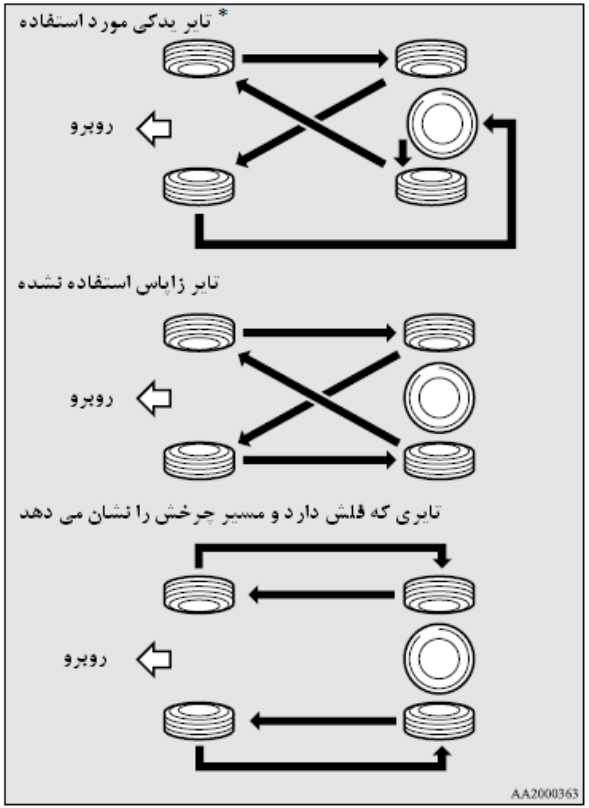

کیان باتری

*: اگر چرخ تایر یدکی با چرخ تایر استاندارد فرق دارد هنگام جابجایی تایرها آن را جایگزین تایرهای اصلی نکنید.

احتیاط!

- یک مجموعه تایر یدکی ممکن است به طور موقت در جای تایری که در فاصله چرخش تایر حرکت کرده جا بیفتد. در هر حال این کار نباید به دنبال چرخش تایر عادی صورت بگیرد.
- اگر تایرها فلش دارند (A)، مسیر درست چرخش را نشان می دهند. چرخ های جلو و عقب را در قسمت دست چپ خودرو و چرخ های جلو و عقب را در قسمت دست راست خودرو به طور جداگانه تعویض کنید. وقتی تایرها را جا می اندازید، مطمئن شوید که علامت فلش ها در مسیری قرار گرفته اند که وقتی خودرو به سمت جلو حرکت می کند، چرخ ها به آن سمت می چرخند. هر تایری که علامت های فلش مانند آن در مسیر غلط باشد، درست و کامل کار نخواهد کرد.

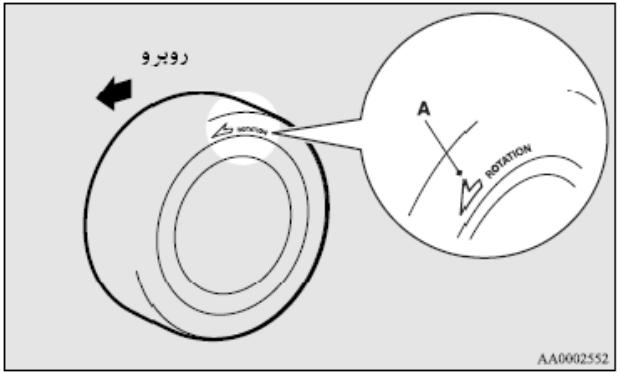

احتیاط!

- از استفاده ترکیبی از انواع تایرها خودداری کنید. استفاده از تایرهای مختلف ممکن است به کارکرد و ایمنی خودرو صدمه بزند.

کیان باتری

تایرهای یخ شکن

استفاده از تایرهای یخ شکن در هنگام رانندگی در برف و یخ توصیه می شود. برای حفظ ثبات رانندگی، تایرهای یخ شکن هم اندازه چهار چرخ ماشین را نصب کنید.

تایرهای یخ شکنی که بیش از ۵۰ درصد سائیده شده اند، برای استفاده در برف مناسب نیستند. از تایرهای یخ شکنی که مشخصات لازم را ندارند نباید استفاده کنید.

احتیاط!
• به حداکثر سرعت مجاز برای تایرهای یخ شکن و حداکثر سرعت مجاز توجه کنید.

توجه

- قوانین و مقررات مربوط به لاستیک های یخ شکن مختلف (سرعت، موارد ضروری استفاده از لاستیک یخ شکن، نوع و غیره) فرق می کنند. قوانین و مقررات ناحیه ای را که قصد دارید در آنجا رانندگی کنید، پیدا و دنبال کنید.
- اگر از مهره های لبه دار در خودرویتان استفاده می کنید، موقعی که از چرخ های فولادی استفاده می کنید، مهره ها را به مهره های مخروطی تبدیل کنید.

زنجیر چرخ

اگر از زنجیر چرخ استفاده می کنید، دقت کنید که فقط به چرخ (جلو) و براساس دستورالعمل کارخانه سازنده بسته شوند.

توصیه می شود که زنجیرهای یخ شکن در هنگام ضرورت و براساس دستورالعمل کارخانه سازنده، نصب شود. فقط از زنجیر چرخ هایی استفاده کنید که برای استفاده تایرهای نصب شده روی خودروی شما تهیه شده اند. استفاده از زنجیرهایی که اندازه و نوع آنها درست نیست، ممکن است به خودرو صدمه بزند.

قبل از نصب زنجیرها با نمایندگی مجاز تماس بگیرید. بلند ترین زنجیر در جدول زیر آمده است.

اندازه تایر	اندازه چرخ	حداکثر بلندی چرخ
215/45R 18 P215/45R 18	18*7 J	9mm
205/60R 16	16*6 1/2 J 16*6 1/2 JJ	

هنگامی که با زنجیر چرخ حرکت می کنید، سرعتتان نباید بیشتر از ۵۰ کیلومتر بر ساعت باشد. هنگامی که به جاده ای می رسید که برف ندارد، بلافاصله زنجیرها را باز کنید.

احتیاط!
• قبل از اینکه به بستن زنجیر چرخ نیاز پیدا کنید، این کار را تمرین کنید. توقع نداشته باشید در هوای سرد کسی به شما کمک کند.

کیان باتری

احتیاط!

- یک جاده مستقیم و با دید را انتخاب کنید یعنی جایی که بتوانید ماشین را کنار جاده پارک کنید و در اثنایی که دارید زنجیر چرخ را می بندید، راننده های دیگر شما را ببینند.
- قبل از اینکه ضرورت داشته باشد زنجیر چرخ را نبندید چون هم لاستیک ساییدگی پیدا می کند و هم سطح جاده آسیب می بیند.
- پس از ۱۰۰ تا ۳۰۰ متر رانندگی توقف و مجددا زنجیرها را محکم کنید.
- با احتیاط و با سرعت کمتر از ۵۰ کیلومتر برانید و از یاد نبرید که زنجیر چرخ نمی تواند جلوی تصادف را بگیرد.
- هنگامی که زنجیر چرخ را بستید مراقب باشید که دیسک یا بدنه آسیب نبیند.
- زنجیر چرخ را در صورت نیاز روی چرخ زاپاس که از نظر اندازه با سایر چرخها همخوانی دارد، ببندید. اگر یکی از چرخ های جلو پنچر شد، آن را با یکی از چرخ های عقب عوض کنید و چرخ زاپاس را قبل از بستن زنجیر در جای آن نصب کنید.
- چرخ آلومینیومی ممکن است در حین رانندگی با زنجیر چرخ آسیب ببیند. هنگامی که روی یک چرخ آلومینیومی زنجیر می بندید، مراقب باشید که هیچ یک از قسمت های زنجیر با چرخ تماس پیدا نکند.
- قبل از نصب زنجیرهای چرخ، روکش چرخ (قالپاق) را بردارید، وگرنه آسیب می بینند (مراجعه کنید به " روکش های چرخ" (قالپاق) در صفحه ۳۶-۶).
- هنگامی که زنجیر را می بندید یا باز می کنید مراقب دست ها یا قسمت های دیگر بدنتان باشید که با لبه های تیز بدنه خودرو زخمی نشوند.

توجه

- قوانین و مقررات مربوط به استفاده از زنجیر چرخ فرق می کنند. همیشه قوانین و مقررات محلی را رعایت کنید. در بیشتر کشورها، استفاده از زنجیر چرخ در جاده های بدون برف ممنوع است.

کیان باتری

ترمز دستی

از ترمز دستی موقعی استفاده می شود که کارکرد ترمز ماشین کافی نیست یا دیسک را عوض کرده اید و برای اطمینان خاطر ترمز دستی را می کشید.

این رویه در دستورالعمل سرویس خودرو آمده و یک تعمیرگاه سرویس مجاز میتسوبیشی می تواند آن را انجام دهد.

تعویض لاستیک برف پاک کن

۱. برف پاک کن را از روی شیشه جلوی ماشین بلند کنید.

۲. تیغه برف پاک کن را به سمت بیرون بکشید تا وقتی که توپی (سر) (A) از قلاب (B) جدا شود، سپس تیغه برف پاک کن را بیشتر بکشید و لاستیک را بیرون بیاورید.

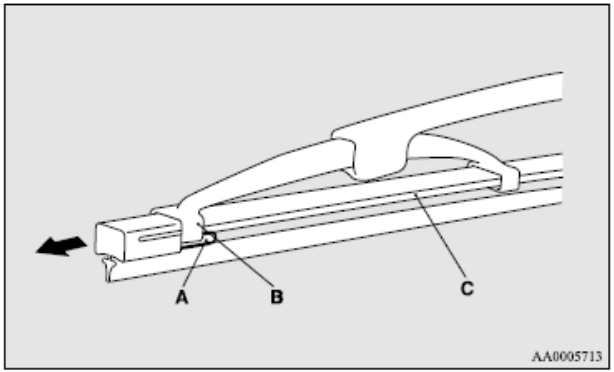

توجه

- نگذارید برف پاک کن روی شیشه جلوی ماشین بیفتد چون ممکن است شیشه را خط بیندازد.

کیان باتری

۳. گیره ها (C) را به یک تیغه جدید برف پاک کن ببندید.

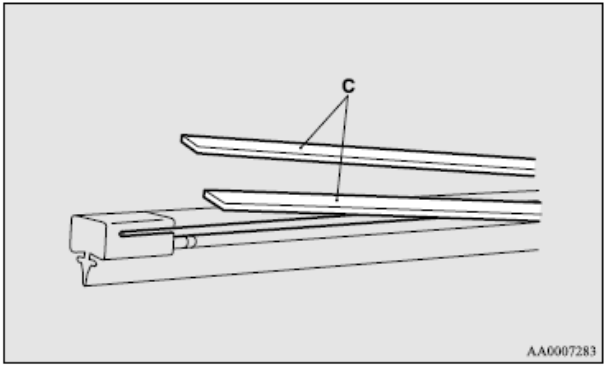

۴. تیغه برف پاک کن را روی بازوی برف پاک کن قرار دهید به این ترتیب که اول از انتهای مخالف سر توپی شروع کنید. مطمئن شوید که گیره (B) در شیار تیغه برف پاک کن درست چفت شده است.

توجه

- اگر گیره ها همراه تیغه برف پاک کن جدید نبودند از گیره های تیغه قدیمی استفاده کنید.

۵. تیغه برف پاک کن را آنقدر فشار بدهید که گیره (B) کاملا در گیر توپی (A) شود.

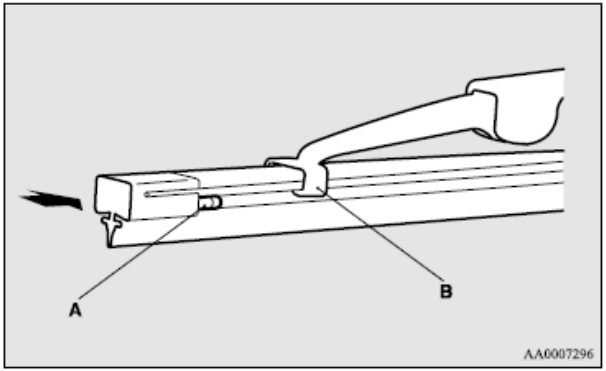

کیان باتری

تعمیر و نگهداری عمومی

سوخت، خنک کننده موتور، نشت روغن و گاز اگزوز

زیر ماشین را برای سوخت، خنک کننده موتور، نشت روغن و گاز اگزوز بازرسی کنید.

عملکرد چراغ های داخل و خارج ماشین

سوئیچ چراغ ترکیبی را روشن و درست کار کردن همه چراغ ها را امتحان کنید. اگر

هشدار!

- اگر نشت مشکوک سوخت (بنزین) را مشاهده می کنید یا بوی آن را می شنوید، به شما توصیه می کنیم ماشین را راه بیندازید و کمک بخواهید.

چراغ ها درست کار نمی کند، علت احتمالی ضربه دیدن فیوز یا معیوب بودن آن است.

اگر فیوزها سالم هستند، چراغ ها را چک کنید.

برای کسب اطلاعات درباره بازرسی، تعویض فیوزها و چراغ ها به "فیوزها" در صفحه ۸-۳۳ و " تعویض چراغ ها" در صفحه ۸-۴۴ مراجعه کنید.

اگر چراغها درست کار نمیکنند اما همه چراغ ها و فیوزها سالم هستند، توصیه می کنیم ماشین را برای معاینه فنی و تعمیر ببرید.

کیلومترشمار، مصرف بنزین و نشانگر عملکرد چراغ خطر

موتور را روشن و عملکرد همه چراغ های کیلومتر شمار، مصرف بنزین و نشانگر/ عملکرد چراغ خطر را امتحان کنید. اگر اشکالی بود، ماشین را برای معاینه فنی ببرید.

روغن کاری لولاها و چفت ها

همه لولاها و چفت ها را بررسی کنید و اگر لازم بود روغن بزنید.

کیان باتری

در هوای سرد برفی

شبکه هوای ورودی

شبکه هوای ورودی در جلوی شیشه جلو باید از برگ یا برف پاک شوند تا عملکرد سیستم های گرمایشی و تهویه درست کار کنند.

هواگیر

برای جلوگیری از یخ زدگی نوارهای هواگیر در درها، درپوش ها و غیره، باید گریس، سیلیکون یا اسپری بخورند.

وسایل اضافی

گذاشتن بیل یا بیلچه در صندوق عقب خودرو در زمستان ها فکر خوبی است که اگر در جایی گیر افتادید، به کارتان بیاید. یک جاروی دستی کوچک برای جارو کردن برف از روی خودرو و یک کاردک پلاستیکی کوچک برای پاک کردن شیشه های جلو و عقب ماشین بسیار به درد خواهد خورد.

فیوز ظرفیت بالا

فیوزهای ظرفیت بالا ذوب می شوند تا اگر جریان شدیدی در سیستم های الکتریکی خودرو اتفاق افتاد، از آتش سوزی جلوگیری کند.

درصورتی که یک فیوز ظرفیت بالا ذوب شد، توصیه می کنیم خودرو را برای معاینه فنی ببرید.

برای کسب اطلاعات درباره فیوزهای ظرفیت بالا لطفا به " ظرفیت بار فیوز" در صفح ۸-۳۸ مراجعه کنید.

هشدار!

- به جای فیوز ظرفیت بالا هیچ قطعه دیگری نباید بگذارید. نصب نکردن فیوز ظرفیت بالا ممکن است باعث آتش سوزی در خودرو، خسارت کلی به وسیله و صدمات جدی یا مرگبار به سرنشینان شود.

کیان باتری

فیوزها

محل بلوک فیوز

برای جلو گیری از وارد شدن خسارت به سیستم الکتریکی به خاطر جریان کم یا زیاد، در هر مدار یک فیوز تعبیه شده است.

در اتاق سرنشین و در قسمت موتور فیوزهایی قرار دارند.

اتاق سرنشین (خودروهای LHD)

فیوزهای اتاق سرنشین در پشت درپوش فیوز در جلوی صندلی راننده در محلی که در عکس نشان داده شده قرار دارد.

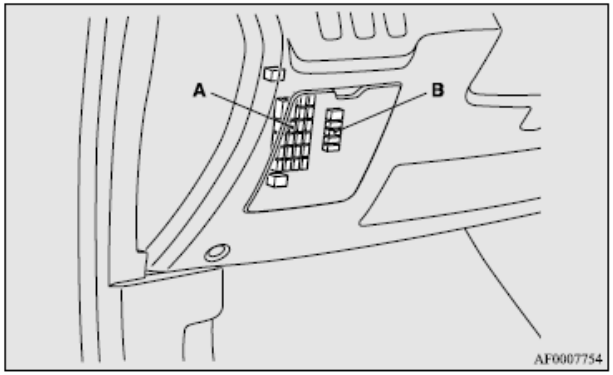

A: بلوک اصلی فیوز

B: یک جزء فیوز

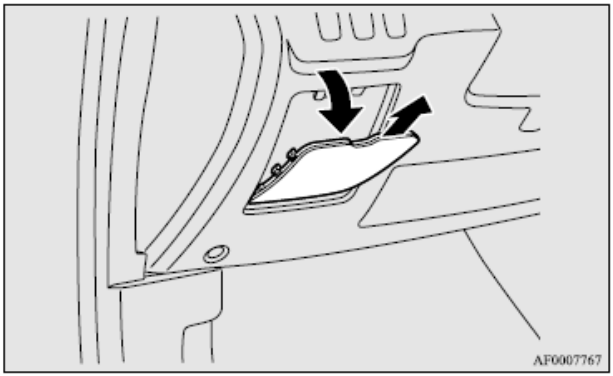

۱. درپوش فیوز را باز کنید و بکشید تا آن را بردارید.

کیان باتری

۲. در خودروهایی که روکش کف دارند از دستگاه puller (وسیله) کشنده برای آزاد کردن دو گیره (A) استفاده کنید و روکش کف را رو به پایین فشار دهید. Puller در فیوز در قسمت موتور قرار دارد. به " تعویض فیوز" در صفحه ۴۳-۸ مراجعه کنید.

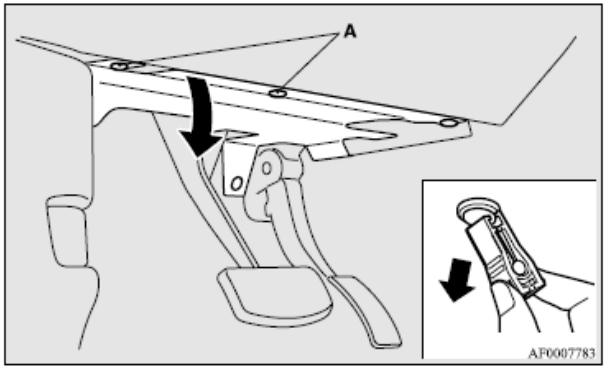

هشدار!

- در خودروهایی که کیسه هوا (ایربگ) زانوی راننده دارند، وقتی فیوزها را عوض می کنید، مراقب باشید به مهار ایربگ صدمه نزنید یا تصادفا با اجسام سخت به آن ضربه نزنید. روش های نامناسب کار ممکن است ایربگ را باز یا غیر قابل استفاده کند که در هر دو حالت ممکن است به صدمه جدی یا مرگ منجر شود.

۳- برای نصب روکش فیوز، قلاب درپوش فیوز (B) را با گیره (C) روی قطعه تنظیم کنید و درپوش را فشار دهید تا در جای خود محکم شود.

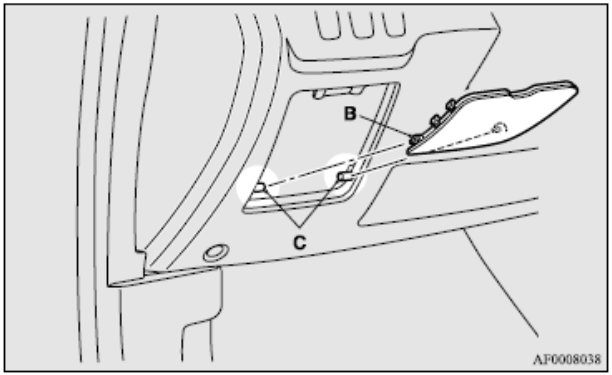

کیان باتری

اتاق سرنشین (خودروهای RHD)

فیوزها در اتاق سرنشین در پشت جعبه داشبورد در محلی که در تصویر نشان داده شده قرار دارند.

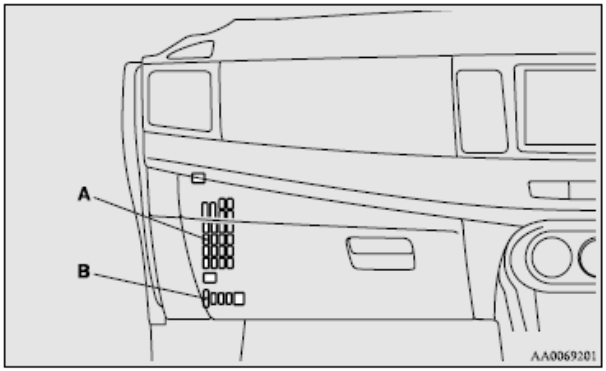

A - بلوک فیوز اصلی

B - یک جزء فیوز

۱. داشبورد را باز کنید.

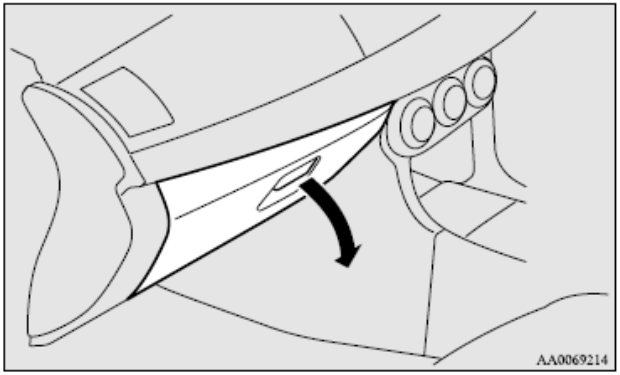

کیان باتری

۲. میله (A) در سمت چپ داشبورد را به سمت چپ داشبورد حرکت بدهید.

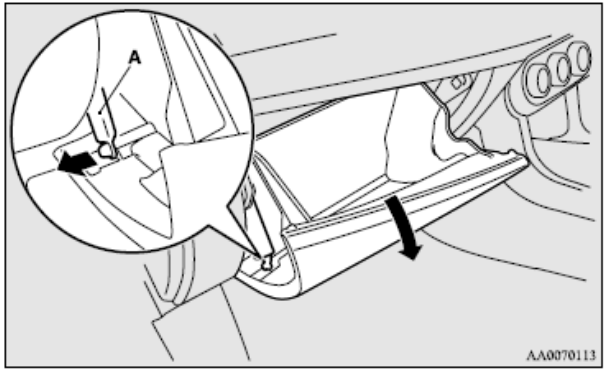

۳. در حالی که به کنار داشبورد فشار وارد می کنید، قلاب های (B) چپ و راست را باز کنید و داشبورد را پایین بیاورید.

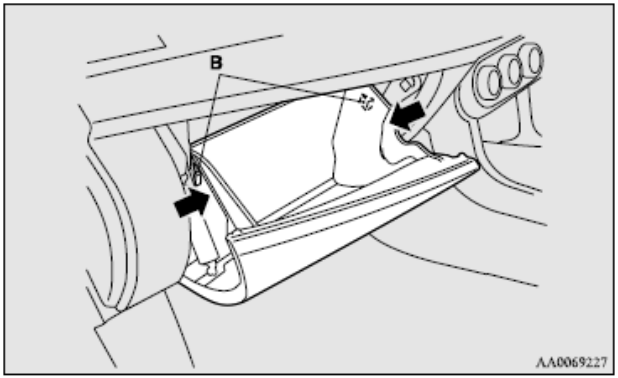

کیان باتری

۴. پشت (چفت) داشبورد را بردارید و سپس داشبورد را بیرون بیاورید.

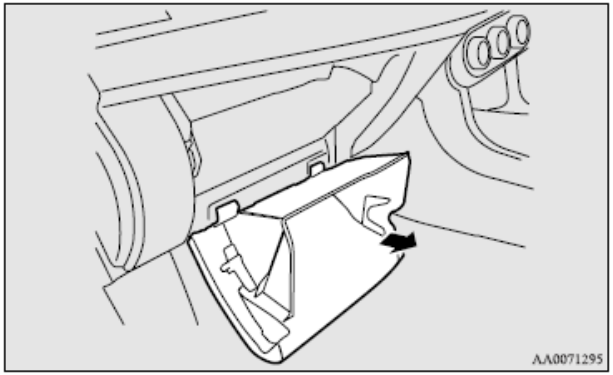

مجموعه موتور

در مجموعه موتور فیوز در جایی که در تصویر نشان داده شده، نصب گردیده است.

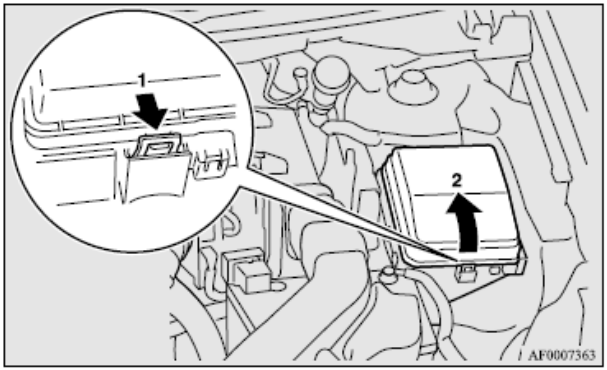

۱. دکمه را فشار دهید.

۲. درپوش را بردارید.

کیان باتری

ظرفیت (گنجایش) و اسامی سیستم های برقی محافظت شده توسط فیوزها در داخل در فیوز (در خودروهای LHD)، داخل داشبورد (خودروهای RHD) و داخل روکش فیوز (در داخل مجموعه موتور)

نمودار جای فیوز در اتاق سرنشین

توجه

- فیوزهای یدکی در زیر سرپوش فیوزها در قسمت موتور تعبیه شده اند. همیشه برای تعویض از فیوزی به همان ظرفیت استفاده کنید.

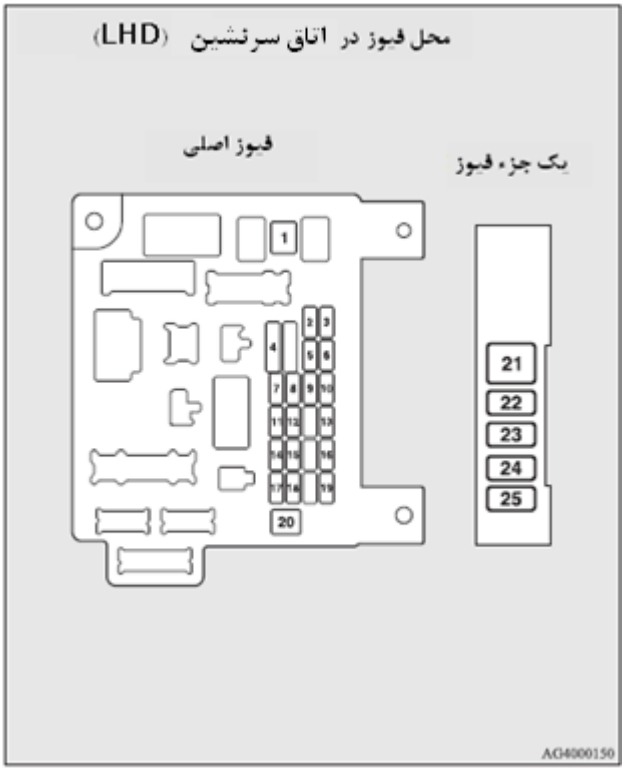

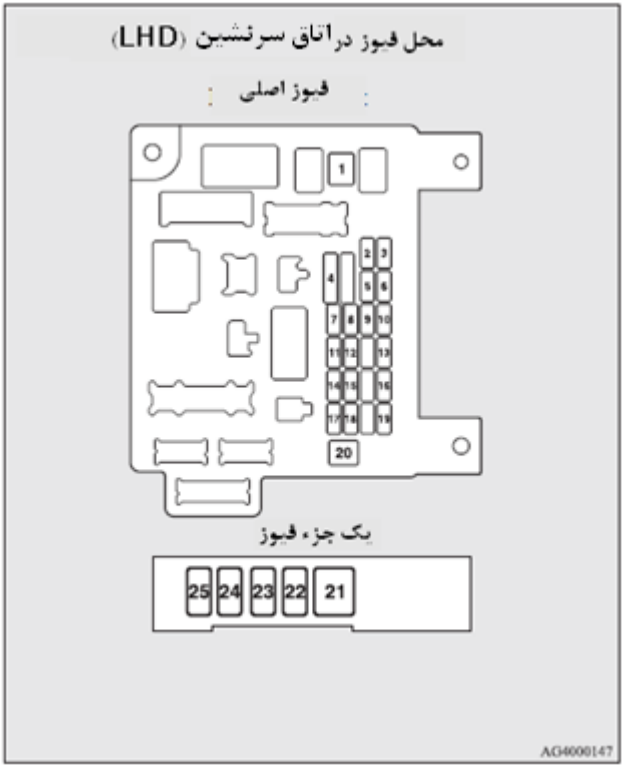

شماره	نماد	سیستم الکتریکی (برقی)	ظرفیت ها
۱		بخاری	30A*
۲	STOP	چراغ ترمز	15A
۳		چراغ مه شکن عقب	10A
۴		برف پاک کن های شیشه جلو	30A
۵		آپشن	10A
۶		قفل های در	20A
۷		سیستم صوتی	15A
۸		رله واحد کنترل	7.5A
۹		چراغ های داخل	15A
۱۰		فلشر هشدار خطر	15A
۱۱		برف پاک کن شیشه پشت	15A
۱۲		صفحه نشنگرها (پشت آمپر)	7.5A
۱۳		فندک	15A
۱۴		سوئیچ استارت	10A
۱۵		سان روف	20A
۱۶		آینه های دید عقب	10A
۱۷		سیستم انتقال قدرت چهار چرخ	10A

کیان باتری

شماره	نماد	سیستم الکتریکی(برقی)	ظرفیت ها
۱۸		چراغ دنده عقب	7.5A
۱۹		سوکت لوازم جانبی	15A
۲۰		کنترل برقی پنجره ها	30A*
۲۱		گرمکن شیشه عقب	30A*
۲۲		گرمکن آینه درب	7.5A
۲۳		منبع تغذیه AC	15A
۲۴		صندلی های برقی	25(20)A
۲۵		گرمکن صندلی	30A

*: فیوز ظرفیت بالا

- بعضی از فیوزها ممکن است روی ماشین شما نصب نشوند. بستگی به مدل ماشین و مشخصات آن دارد.
- جدول فوق وسایل مربوط به هر فیوز را نشان می دهد.

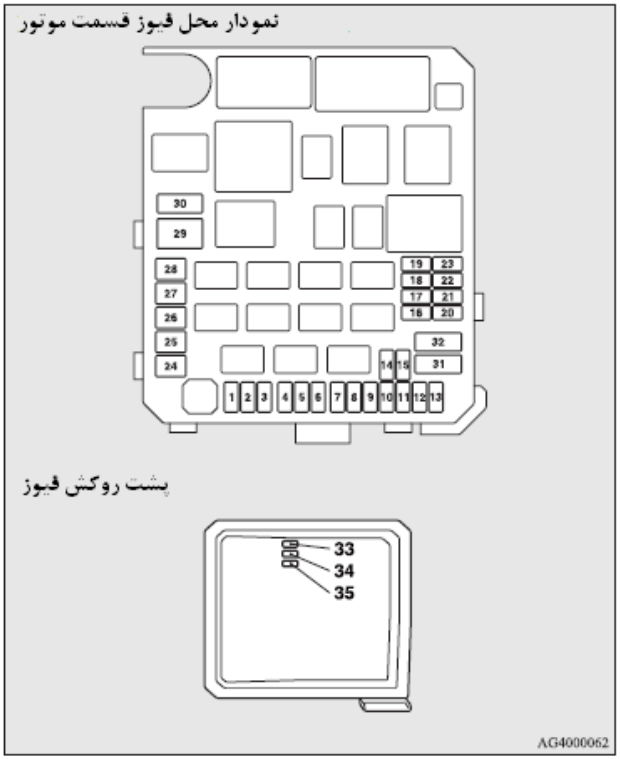

کیان باتری

شماره	نماد	سیستم الکتریکی		ظرفیت ها
۱		چراغ های مه شکن جلو		15A
۲		موتور		7.5A
۳	A/T AMT	گیربکس اتوماتیک		20A
۴		بوق		10A
۵		دینام		7.5A
۶		شوینده چراغ		20A
۷		تهویه مطبوع		10A
۸	*1	فن خنک کننده روغن ETV (کلاچ دوقلو SST)		15A
	*2	ETV		
۹		دزدگیر		20A
۱۰		برف پاک کن		15A
۱۱	-	-		-
۱۲	P/GATE	در برقی عقب اتومبیل		30A
۱۳	DRL	چراغ روشنایی روز		10A
۱۴		نوربالا(چپ)		10A
۱۵		نوربالا(راست)		10A
۱۶		چراغ زنون	نورپایین بالا (چپ)	20A

شماره	نماد	سیستم الکتریکی		ظرفیت ها
۱۷		چراغ جلو (نور پایین)- راست	چراغ زنون	20A
۱۸		چراغ جلو (نور پایین)- چپ	هالوژن	10A
		Bending lamp	چراغ زنون	
۱۹		چراغ جلو (نور پایین)	هالوژن	10A
		Bending lamp	چراغ زنون	
۲۰	*1	گرمکن شلنگ گازهای بلوبای		10A
	*2	اسپری آب اینتر کولر		
۲۱		کوئل		10A
۲۲	*1	ENG/power		20A
	*1	گرمکن خط سوخت (دیزل)		25A
	*2	ENG/power		20A
۲۳		پمپ سوخت		15A *1
				20A *2

کیان باتری

شماره	نماد	سیستم الکتریکی	ظرفیت ها
۲۴		استارتر	30A+3
۲۵	*1	کنترل خیز سوپاپ	40A+3
		-	-
۲۶		ABS	40A+3
۲۷		ABS	30A+3
۲۸		موتور فن کندانسور تهویه مطبوع	30A+3
۲۹		موتور فن رادیاتور	40A+3
۳۰	IOD	IOD	30A
۳۱		آمپلی فایر سیستم صوتی	30A
۳۲		دیزل	30A
۳۳	-	فیوز یدکی	10A
۳۴	-	فیوز یدکی	15A
۳۵	-	فیوز یدکی	20A

*۱: غیر از خودروهای بنزین سوز مجهز به توربو شارژر

*۲: خودروهای مجهز به توربوشارژر

*۳: فیوز ظرفیت بالا

- بعضی از فیوزها ممکن است روی ماشین شما نصب نشوند. بستگی به مدل ماشین و مشخصات آن دارد.
- جدول بالا وسایل مربوط به هر فیوز را نشان می دهد.

- مجموعه فیوزها شامل فیوزهای یدکی 7.5A، 25A یا 30A نیست. هر وقت یکی از این فیوزها سوخت، با یکی از فیوزهای زیر عوضش کنید:

7.5A: 10A فیوز یدکی

25A: 20A فیوز یدکی

30A: 30A فیوز سیستم آمپلی فایر صوتی

وقتی از فیوز جایگزین استفاده می کنید، هر چه سریعتر، آن را با فیوزی با ظرفیت صحیح عوض کنید.

مشخصات فیوز

ظرفیت	رنگ
7.5A	قهوه ای
10A	قرمز
15A	آبی
20A	زرد
25A	طبیعی(سفید)
30A	سبز(نوع فیوز)/ صورتی (نوع فیوز ظرفیت بالا)
40A	سبز

کیان باتری

تعویض فیوز

۱. قبل از تعویض فیوز، همیشه مدار الکتریکی مربوط را خاموش کنید و سوئیچ احتراق را در موقعیت "Lock" قرار بدهید.

۲. گیره فیوز (A) را از داخل مجموعه فیوز در قسمت موتور بردارید.

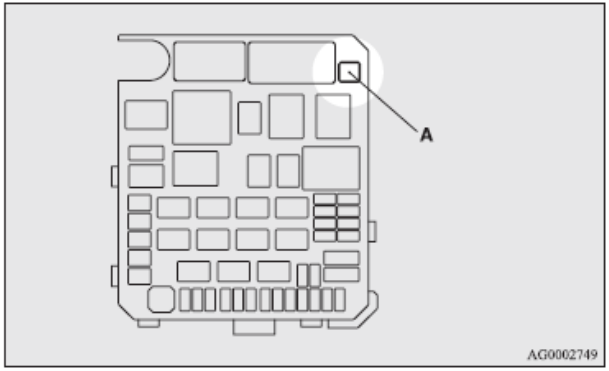

۳. با توجه به نمودار ظرفیت بار فیوز، فیوز مربوط به شکل را چک کنید.

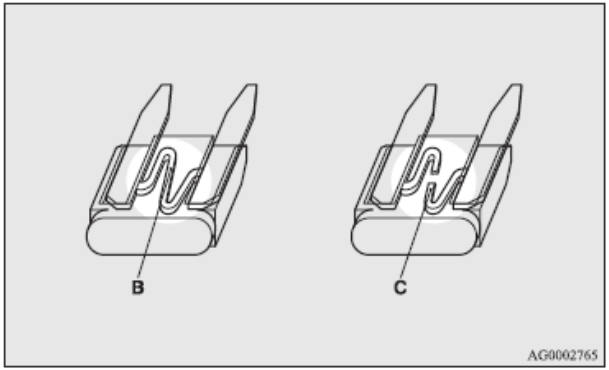

B. فیوز ایرادی ندارد

C. فیوز صدمه دیده

توجه

- اگر هیچ سیستمی کار نمی کند، ولی فیوز مربوط به آن سیستم سالم است، حتما در جای دیگری از سیستم اشکال وجود دارد. توصیه می کنیم ماشین تان را برای معاینه فنی ببرید.

کیان باتری

۴. با استفاده از گیره فیوز، فیوز جدیدی را در جای خود تعبیه کنید.

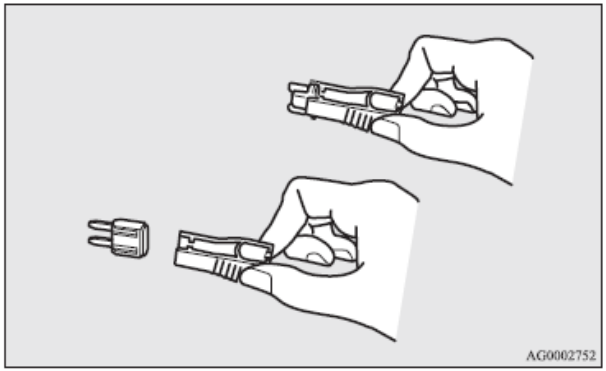

احتیاط!

- اگر فیوز تازه نصب شده بعد از مدت زمان کوتاهی خراب شد، توصیه می کنیم سیستم برقی اتومبیل توسط یک کارشناس بررسی و عیب آن برطرف شود.
- هرگز از فیوزی غیر از فیوز مشخص شده یا نوع جایگزین از قبیل سیم، زرورق و امثال اینها استفاده نکنید چون ممکن است سیم کشی ها فوق العاده داغ شوند و آتش بگیرند.

تعویض لامپ ها

قبل از تعویض لامپ مطمئن شوید که خاموش است. قسمت شیشه ای لامپ جدید را با دست برهنه لمس نکنید، چون ممکن است چربی دست شما روی شیشه لامپ بماند و هنگامی که لامپ داغ می شود، بخار شود و آن بخار روی بخش بازتابنده لامپ بنشیند و سطح لامپ را کدر کند.

احتیاط!

- لامپ ها بلافاصله پس از روشن شدن فوق العاده داغ می شوند. هنگامی که می خواهید لامپ را عوض کنید، اول بگذارید سرد شود، وگرنه ممکن است دستتان بسوزد.

توجه

- اگر مطمئن نیستید می توانید این کار را به شکلی که خواسته شد انجام بدهید، توصیه می کنیم از یک متخصص کمک بگیرید.
- مراقب باشید هنگامی که لامپ یا لنزها را بیرون می آورید، به خودرو صدمه نزنید.
- در هنگام بارندگی یا بعد از شستن ماشین، گاهی اوقات داخل لنزها پر از بخار می شود. درست مثل وقتی که در هوای مرطوب شیشه های ماشین را بخار می گیرد. مشکلی نیست، وقتی چراغ را روشن می کنید، گرمای لامپ بخار را از بین می برد. در هر حال اگر داخل چراغ ها آب جمع شد، توصیه می کنیم بدهید چراغ ها را معاینه فنی کنند.

کیان باتری

ظرفیت لامپ

هنگامی که لامپی را عوض می کنید، از لامپی با همان وات و رنگ استفاده کنید.

بیرون

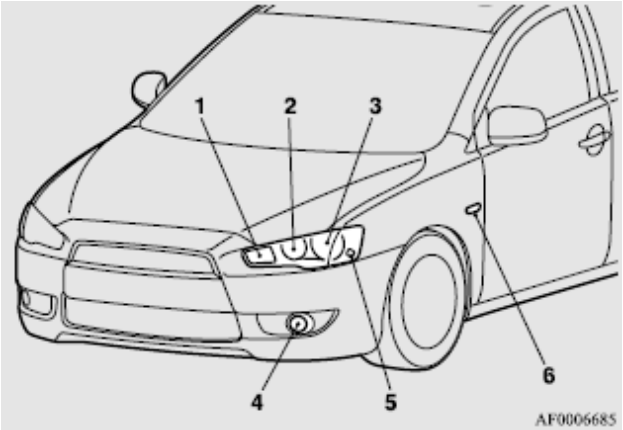

غیر از خودروهایی با چراغ های زنون فوق العاده بالا

۱. چراغهای راهنما جلو ۲۱W
۲. چراغهای نور بالا ۶۰W
۳. چراغهای نور پایین ۵۱W
۴. چراغهای مه شکن[*۱] ۵۵W
۵. چراغ کوچک ۵W
۶. چراغهای راهنمای بغل[*۲] ۵W

خودروهای با چراغ های زنون

۱. چراغ های راهنمای جلو ۲۱W
۲. چراغهای تعقیب کننده مسیر فرمان ۵۵ W
۳. چراغ ها جلو نور بالا/پایین[*۲] ۳۵ W
۴. چراغ های مه شکن[*۱] جلو ۵۵ W
۵. چراغهای کوچک ۵ W
۶. چراغ راهنمای بغل[*۲] ۵ W

*۱: در صورت تجهیز

*۲: لامپ ها را در تعمیرگاه مجاز میتسوبیشی تعویض کنید.

کدهای داخل پرانتز نوع لامپ ها را نشان می دهد.

توجه

- امکان تعویض یا تعمیر چراغ راهنمای بغلی به تنهایی وجود ندارد. از تعمیرگاه مجاز میتسوبیشی برای این کار کمک بگیرید.

هشدار!

- هنگامی که لازم است لامپ زنون تعویض شود، با نمایندگی مجاز میتسوبیشی تماس بگیرید تا این کار را برایتان انجام بدهند. مدار انرژی، لامپ و الکترودها ولتاژ بالایی را ایجاد می کنند که ممکن است شوک شدیدی را به همراه داشته باشد.

کیان باتری

پشت

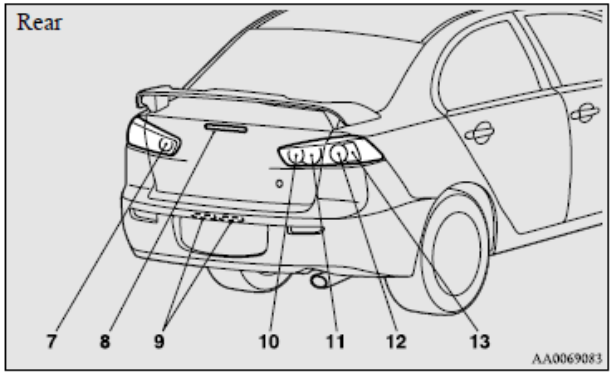

۷. چراغ مه شکن عقب (خودروهای LHD): 21W (W21W)

چراغ دنده عقب (خودروهای RHD): 21W (W21W)

۸. چراغ ترمز سوم

۹. چراغ پلاک خودرو 5 w

۱۰. چراغ دنده عقب 21W (W21W)

چراغ مه شکن عقب 21W (W21W)

۱۱. چراغ کوچک عقب اتومبیل 5W (W5W)

۱۲. چراغ های ترمز و عقب 21.5W (W21.5W)

۱۳. چراغ های راهنمای عقب 21W (W21W)

کدهای داخل پرانتز نوع لامپ را مشخص می کنند.

توجه

- چراغ های ترمز سوم به جای لامپ از LED استفاده می شود. برای تعمیر یا تعویض توصیه می کنیم به یک کارشناس مراجعه کنید.

داخل

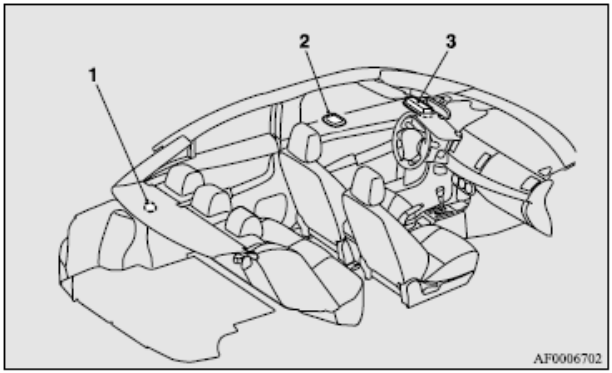

۱. چراغ محفظه بار

۲. چراغ عقب اتاق

۳. چراغ جلوی اتاق و چراغ های نقشه خوانی

۴.

کیان باتری

چراغ های جلو (نور پایین، غیر از خودروهای دارای چراغ های زنون)

۱. هنگامی که لامپ سمت راست خودروی را عوض می کنید، فرمان را به سمت چپ بچرخانید تا فضای لازم برای کار ایجاد شود، سپس گیره ها (A) و پیچ ها (B) را باز کنید و روکش (C) را بچرخانید.

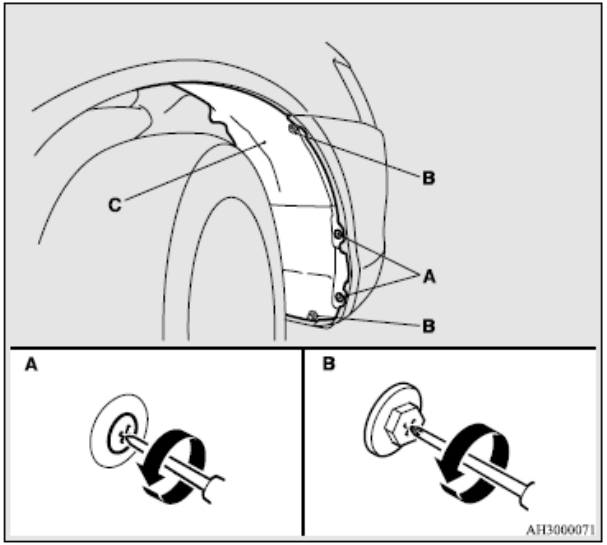

۲. چراغ (D) را در جهت عکس عقربه های ساعت بچرخانید و سپس با گیره، لامپ را بیرون بیاورید.

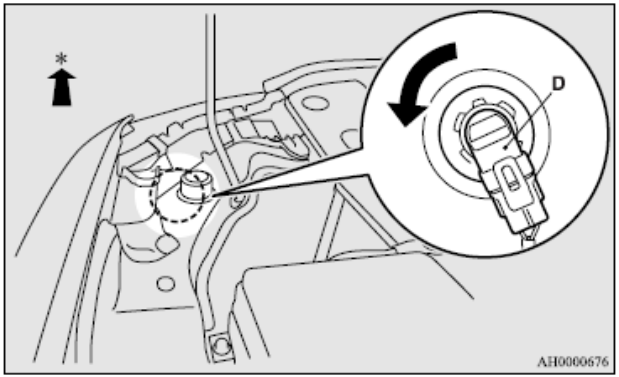

*: جلوی خودرو

کیان باتری

۳. هنگامی که چفت (E) را فشار می دهید، لامپ (F) را بیرون بیاورید.

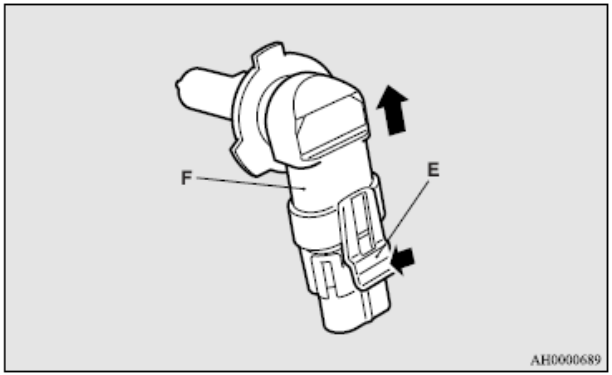

۴. برای نصب لامپ، مراحل بیرون آوردن لامپ را به شکل معکوس انجام دهید.

احتیاط!

- لامپ هالوژنی را با احتیاط جابجا کنید. گاز داخل لامپ هالوژن فوق العاده فشرده است. بنابراین افتادن، ضربه خوردن یا خراش برداشتن یک لامپ هالوژنی می تواند سبب از هم پاشیدن آن شود.
- هرگز یک لامپ هالوژن را با دست برهنه، دستکش کثیف و غیره نگه ندارید. چون دست شما ممکن است باعث شود دفعه بعد که چراغ ها را روشن می کنید، بشکنند.

اگر شیشه لامپ کثیف شده، باید آن را با الکل، تینر و غیره تمیز کنید و بعد از آن که کاملا خشک شد دوباره سرجایش بگذارید

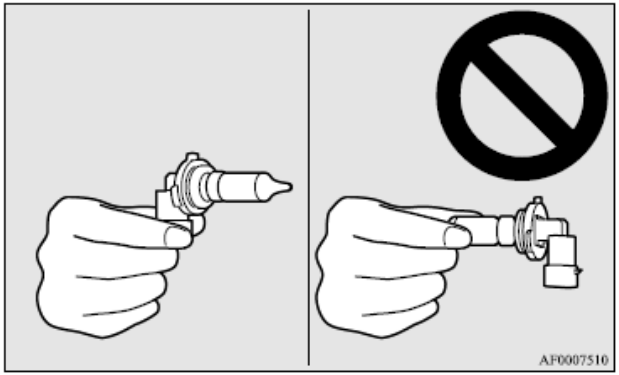

کیان باتری

چراغ های جلو (نوربالا، غیر از خودروهایی که چراغ های زنون دارند)

۱. هنگامی که چراغ سمت راست خودرو را عوض می کنید، پیچ (A) را بردارید، شیشه شوی مخزن آب را پایین نگه دارید و لوله را به سمت عقب ماشین برگردانید.

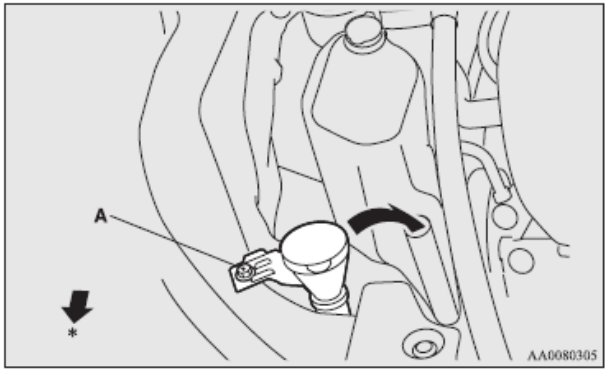

*: جلوی خودرو

۲. درپوش (B) را در جهت عکس عقربه های ساعت بچرخانید تا حرکت کند.

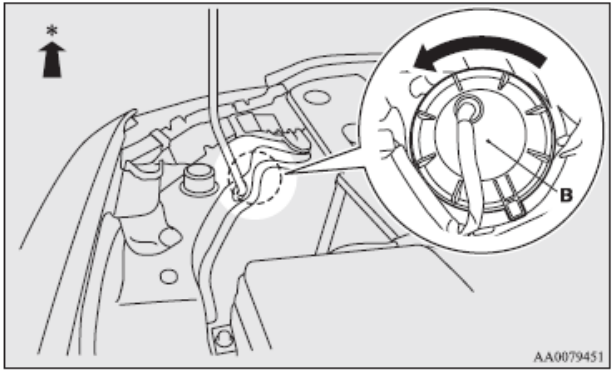

*: جلوی خودرو

کیان باتری

۳. چراغ (C) را در جهت عکس عقربه های ساعت بچرخانید تا آن را بردارید.

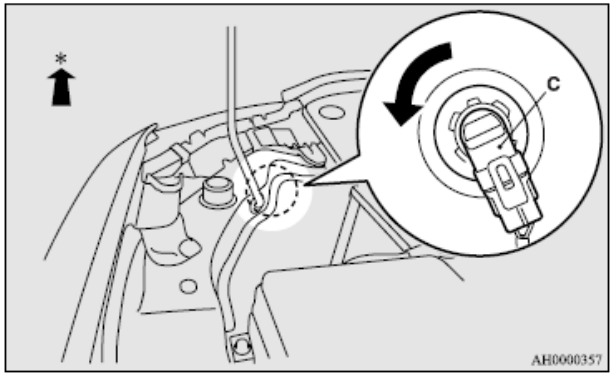

*: جلوی خودرو

۴. در اثنایی که چفت (D) را فشار می دهید، چراغ (E) را بیرون بکشید.

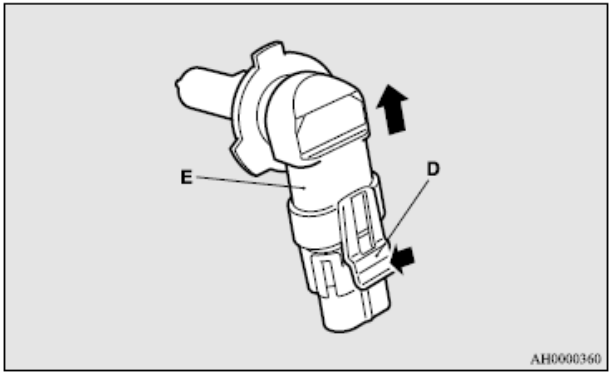

۵. برای نصب چراغ، مراحل برداشتن را برعکس انجام بدهید.

کیان باتری

احتیاط!

- چراغ هالوژنی را با احتیاط جابجا کنید. گاز داخل چراغ هالوژنی فوق العاده فشرده است، بنابراین با افتادن، ضربه خوردن یا خراشیده شدن ممکن است از هم بپاشد.
- هرگز چراغ هالوژنی را با دست برهنه یا دستکش کثیف و غیره نگه ندارید. چربی دست شما می تواند باعث شود دفعه بعد که چراغ روشن می شود، بشکند.

اگر شیشه چراغ کثیف است، آن را با الکل، تینر و امثال آنها تمیز کنید و بعد از اینکه کاملا خشک شد سرجایش نصب کنید.

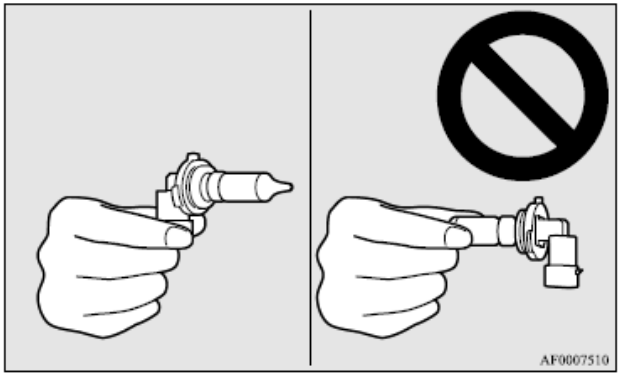

چراغ های جلو(نور بالا/ پایین، برای خودروهایی با چراغ های زنون)

چراغ های جلو را پیاده یا تعمیر کنید. سعی نکنید حباب های آنها را عوض کنید.

هشدار!

- در جریان برق و چراغ ها و پایانه های چراغ ولتاژ بالایی وجود دارد. به خاطر اجتناب از برق گرفتگی، برای تعویض و تعمیر قطعات به تعمیرگاه مجاز میتسوبیشی مراجعه کنید.

کیان باتری

چراغ های تطبیق یابنده (سیستم تنظیم چراغ جلو) (برای خودروهایی که چراغ های زنون دارند.)

۱. هنگامی که چراغ سمت راست خودرو را تعویض می کنید. پیچ (A) را بردارید. شیشه شوی مخزن آب را به طرف پایین ببرید و سر لوله را به سمت عقب ماشین حرکت بدهید.

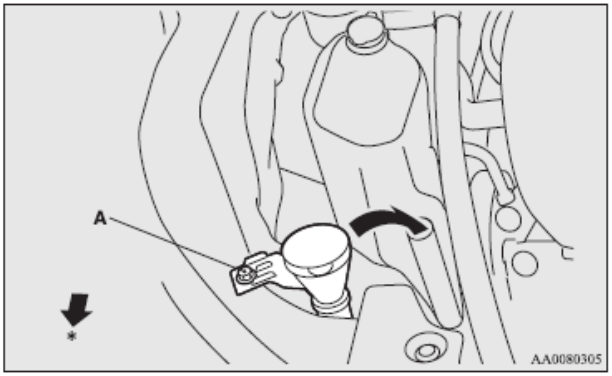

*: جلوی ماشین

۲. درپوش (B) را در جهت عکس عقربه های ساعت بچرخانید.

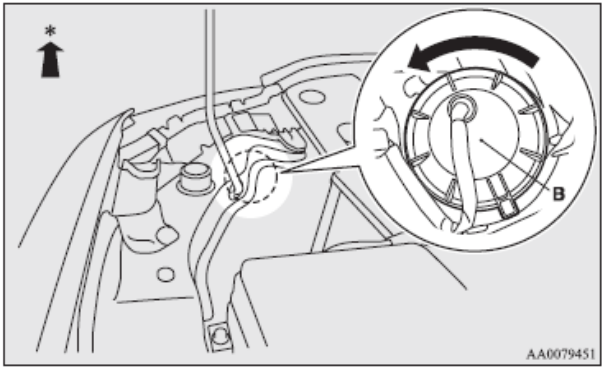

*: جلوی ماشین

کیان باتری

۳. چراغ (C) را در جهت عکس عقربه های ساعت بچرخانید.

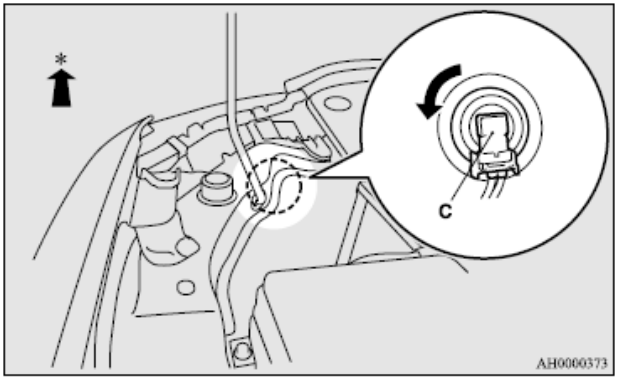

*: جلوی ماشین

۴. در حالی که چفت (D) را فشار می‌دهید، چراغ (E) را بیرون بکشید.

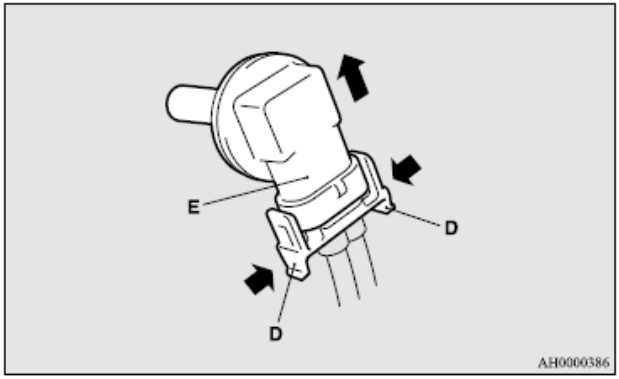

۵. برای نصب چراغ، مراحل بیرون آوردن آن را در جهت عکس انجام بدهید.

کیان باتری

احتیاط!

- چراغ هالوژنی را با احتیاط جابجا کنید. گاز داخل چراغ هالوژنی فوق العاده فشرده است، بنابراین با افتادن، ضربه خوردن یا خراشیده شدن ممکن است از هم بپاشد.
- هرگز چراغ هالوژنی را با دست برهنه یا دستکش کثیف و غیره نگه ندارید. چربی دست شما می تواند باعث شود دفعه بعد که چراغ روشن می شود، بشکند.

اگر شیشه چراغ کثیف است، آن را با الکل، تینر و امثال آنها تمیز کنید و بعد از اینکه کاملا خشک شد سرجایش نصب کنید.

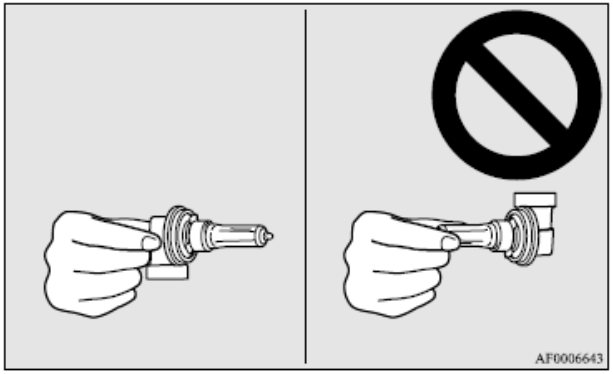

چراغ کوچک (غیر از خودروهای با چراغ های زنون)

۱. در خودروهای دیزلی، هنگامی که چراغ سمت راست را عوض می کنید، چرخ فرمان را به سمت چپ بگردانید تا فضای کافی برای کار ایجاد شود. بعد گیره ها (A) و پیچ ها(B) را بردارید و روکش (C) را بچرخانید و در بیاورید.

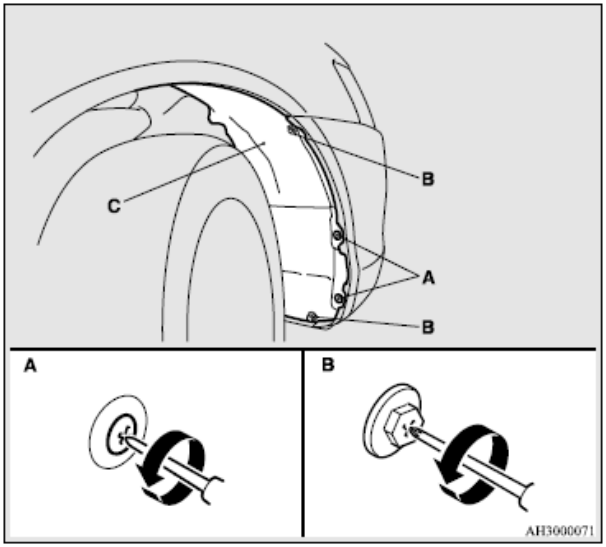

۲. سوکت (D) را در جهت عکس حرکت عقربه های ساعت بچرخانید تا آن را بردارید.

کیان باتری

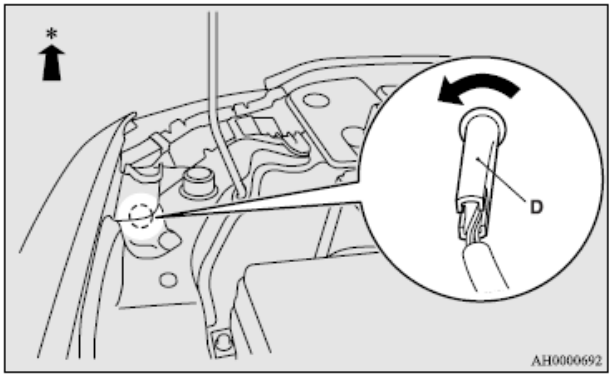

*: جلوی خودرو

۳. چراغ را از سوکت بیرون بیاورید.

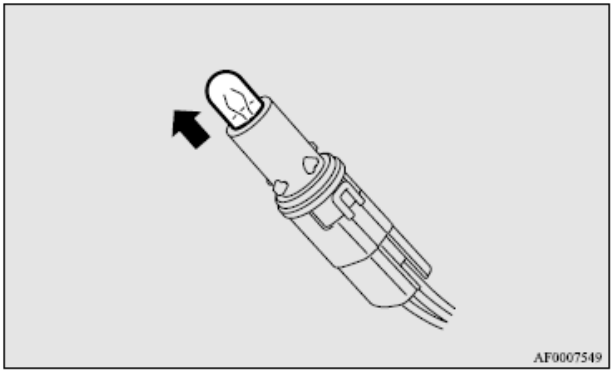

۴. برای نصب چراغ، مراحل برداشتن چراغ را در جهت عکس انجام دهید.

کیان باتری

چراغ کوچک (برای خودروهایی که چراغ زنون دارند)

۱. برای ایجاد فضای کار کافی، فرمان را در جهت مخالف کنجی که دارید کار می کنید بچرخانید.

۲. گیره ها (A) و پیچ ها (B) را بردارید و روکش (C) را به سمت بالا بچرخانید.

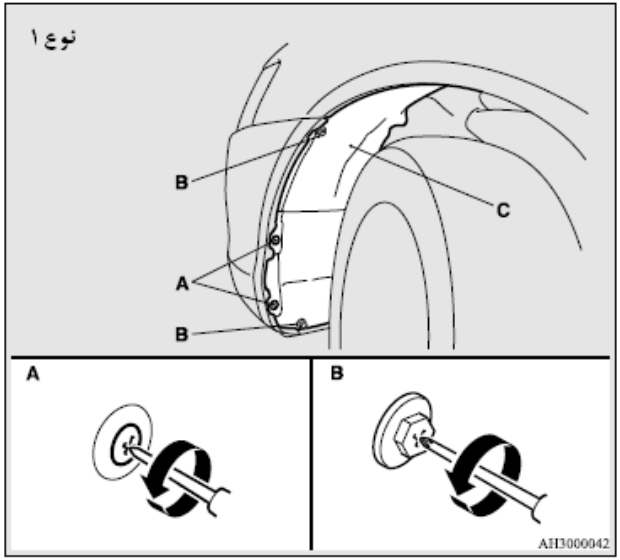

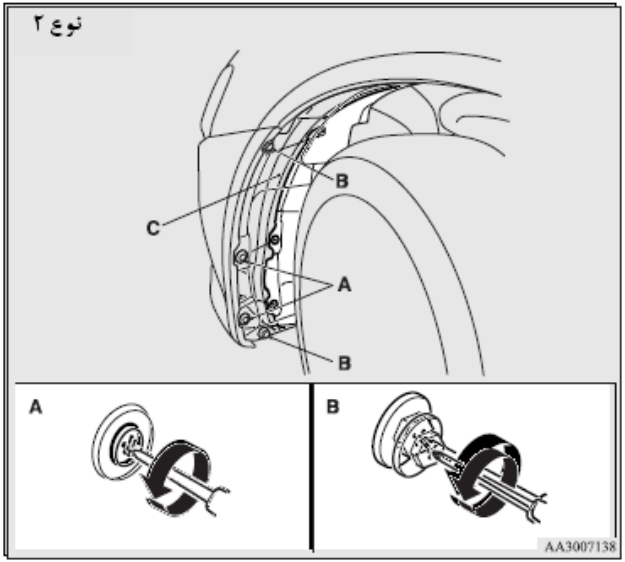

۳. سوکت (D) را در جهت عکس حرکت عقربه های ساعت بچرخانید و آن را بردارید.

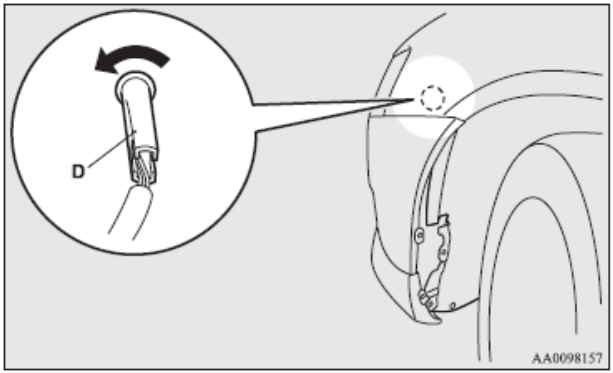

۴. چراغ را از داخل سوکت بیرون بیاورید.

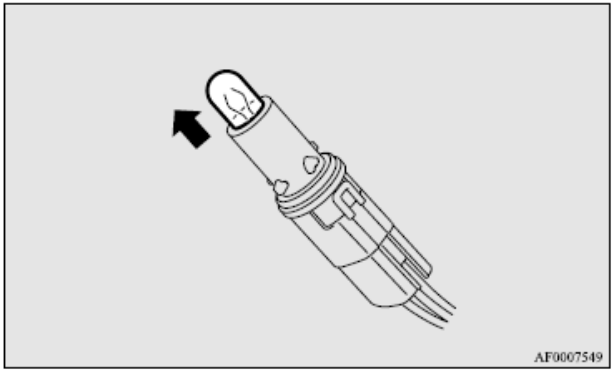

۵. برای نصب چراغ، مراحل برداشتن چراغ را در جهت عکس انجام بدهید.

کیان باتری

چراغ های راهنمای جلو

۱. گیره های (A) و(B) را بلند کنید، سپس لوله (C) و روکش بالایی (D) را بردارید.

خودروهای بنزین سوز بدون توربو شارژر

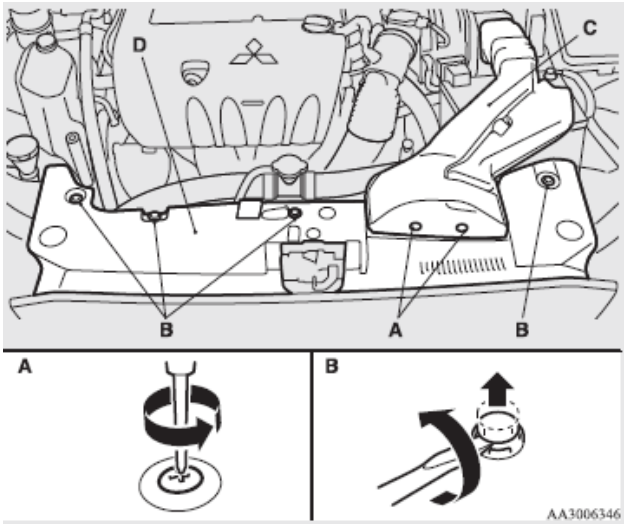

خودروهای بنزین سوز با توربو شارژر

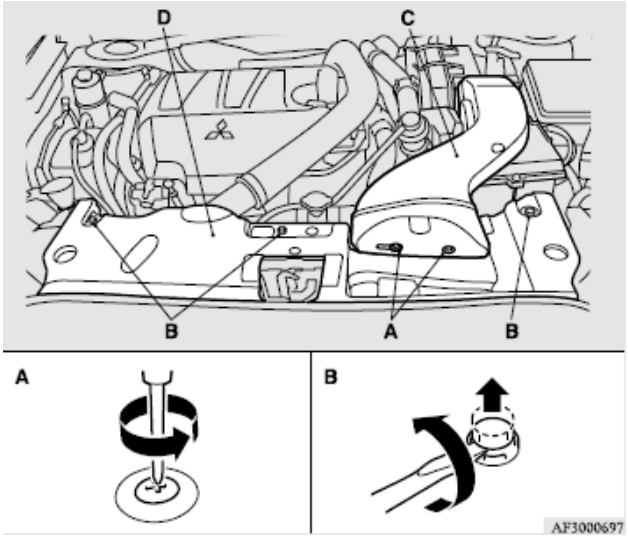

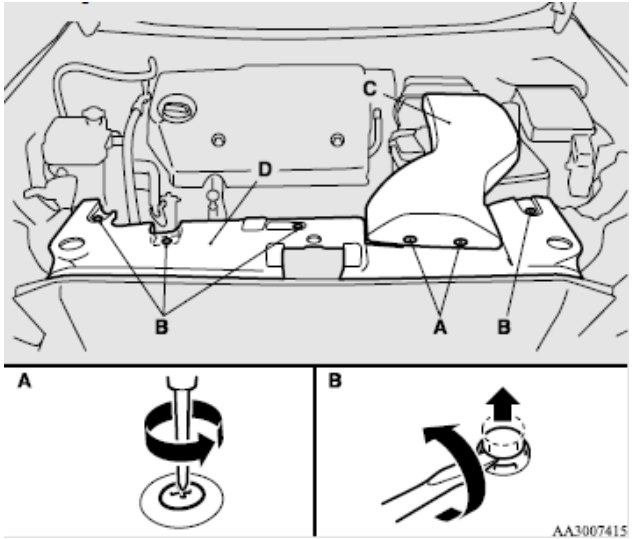

۲. کل مجموعه چراغ و سوکت را با چرخاندن آن در جهت عکس عقربه های ساعت بردارید.

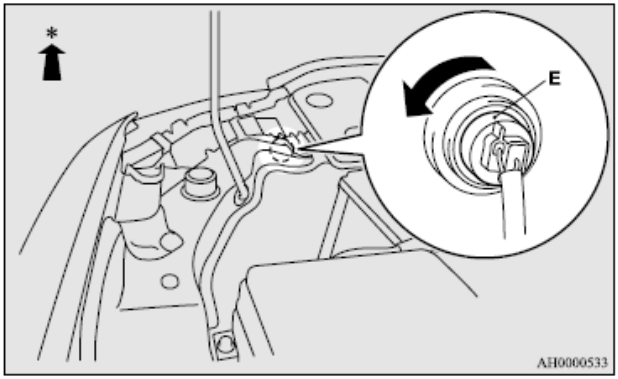

*: جلوی خودرو

کیان باتری

۳. چراغ را بیرون بکشید.

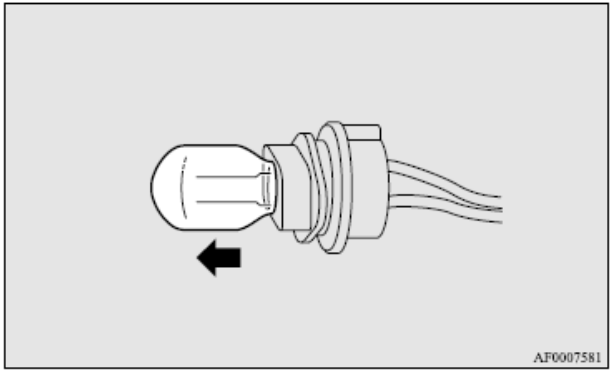

۴. برای نصب چراغ، مراحل بیرون آوردن آن را در جهت عکس انجام دهید.

چراغ های مه شکن جلو (نوع ۱)

۱. پیچ (A) را باز کنید و روکش را بردارید.

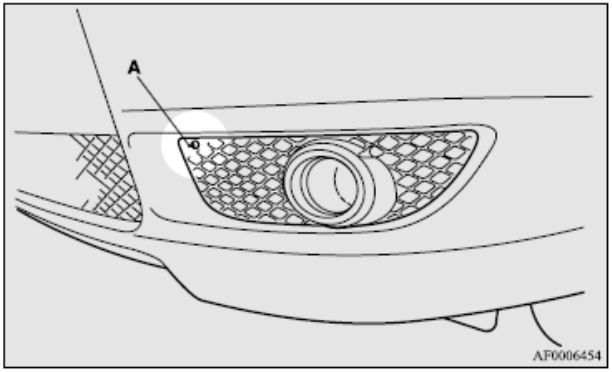

کیان باتری

۲. پیچ ها (B) را باز کنید و مجموعه چراغ را بیرون بیاورید.

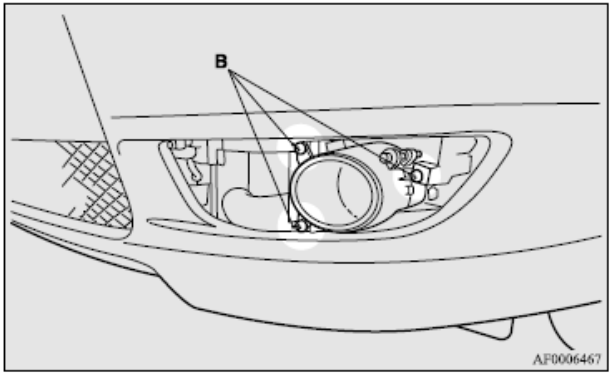

توجه

- وقتی پیچ ها را باز می کنید، مراقب باشید که اشتباها پیچ تنظیم کننده نور (C) را حرکت ندهید.

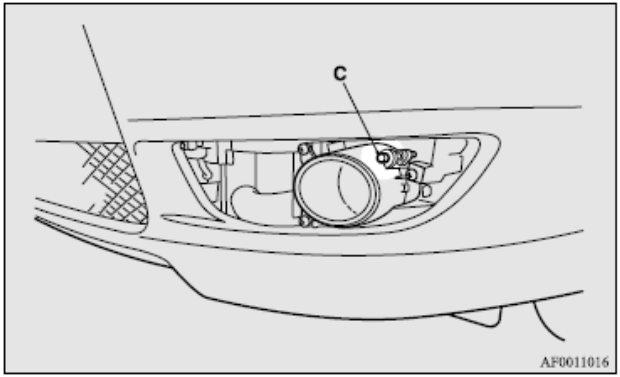

کیان باتری

۳. اتصال دهنده (رابط) (D) را فشار بدهید تا اتصال قطع شود و چراغ مه شکن را بیرون بیاورید.

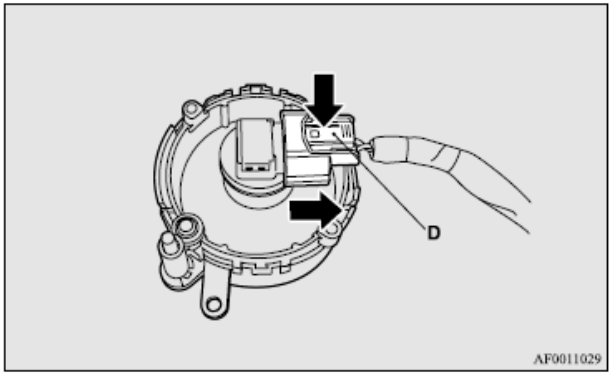

۴. مجموعه حباب (E) را با چرخاندن در جهت عکس عقربه های ساعت بیرون بیاورید.

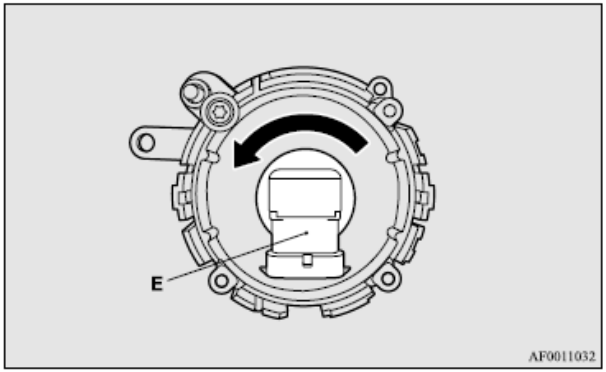

کیان باتری

احتیاط!

- چراغ هالوژن را با احتیاط جابه جا کنید. گاز داخل چراغ هالوژن فوق العاده فشرده است، بنابراین افتادن، ضربه خوردن یا خراش برداشتن یک چراغ هالوژن ممکن است به ترکیدن آن منجر شود.
- هرگز چراغ هالوژن را با دست برهنه، دستکش کثیف یا غیره نگه ندارید. چربی دست شما می تواند باعث شود دفعه بعد که چراغ های مه شکن روشن می شوند، بشکنند. اگر سطح شیشه چراغ هالوژن کثیف شد، باید آن را با الکل تینر یا امثال آنها تمیز کنید و پس از آن که کاملا خشک شد، دوباره سرجایش نصب کنید.

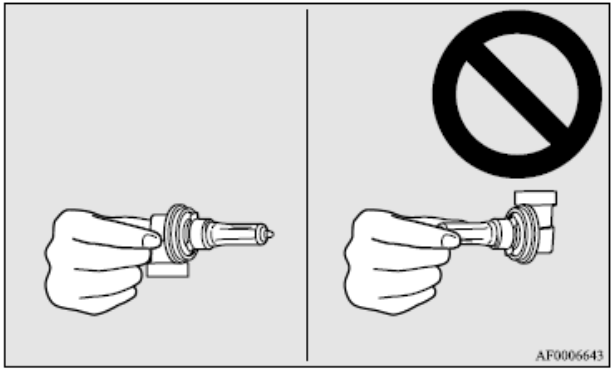

۵. برای نصب حباب چراغ، مراحل برداشتن چراغ را در جهت عکس انجام دهید.

توجه

- وقتی روکش را می‌گذارید، گیره های روی روکش (F) را با سوراخ بدنه تنظیم کنید.

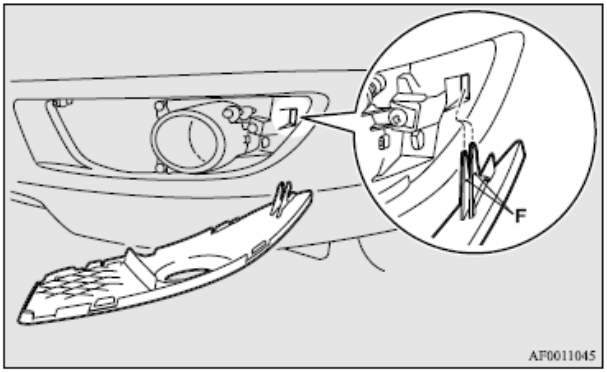

کیان باتری

چراغ های مه شکن جلو (نوع ۲)

۱. پیچ (A) را باز کنید.

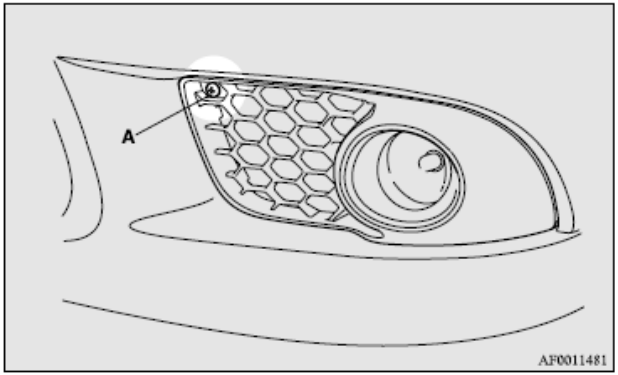

۲. روکش را در جهت فلش نشان داده شده در تصویر بیرون بکشید.

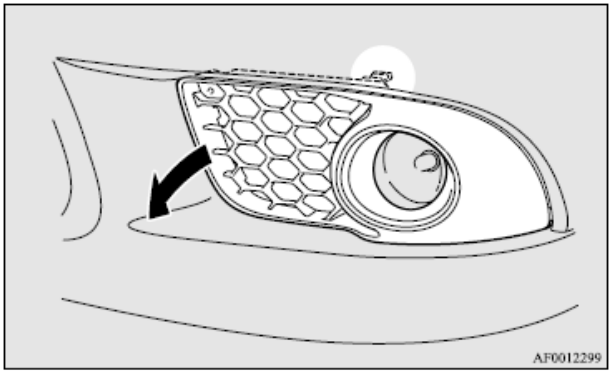

کیان باتری

۳. پیچ ها (B) را باز کنید چراغ را بیرون بیاورید.

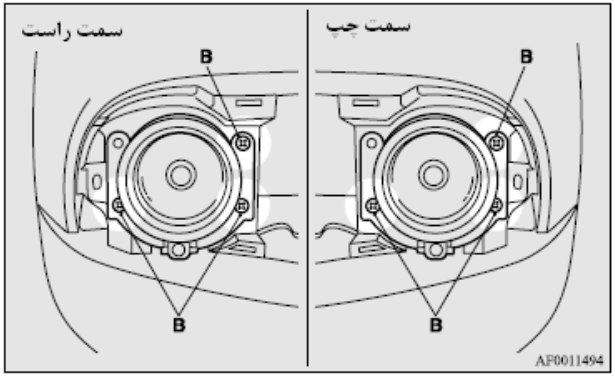

توجه

- وقتی پیچ ها را باز می کنید، مراقب باشید که پیچ تنظیم (C) نور را اشتباها حرکت ندهید.

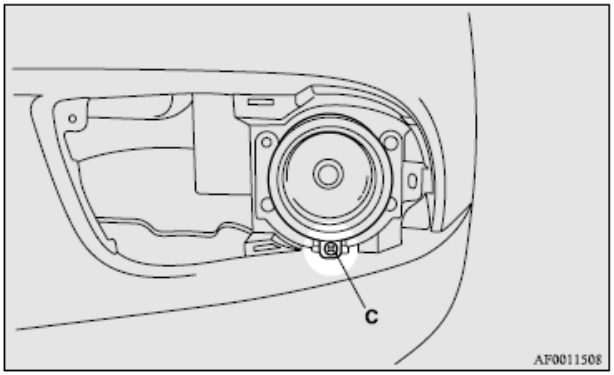

کیان باتری

۴. اتصال دهنده (D) را فشار بدهید تا قطع شود و چراغ مه شکن را بیرون بیاورید.

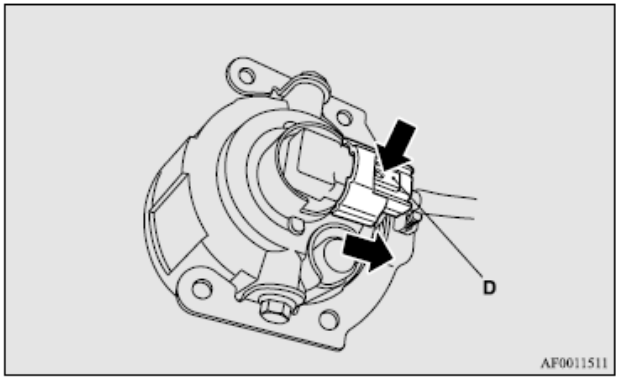

۵. با گرداندن حباب چراغ (E) در جهت عکس عقربه های ساعت، آن را بیرون بیاورید.

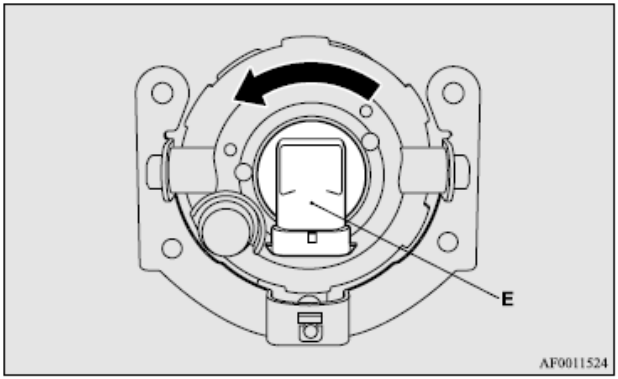

کیان باتری

احتیاط!

- چراغ هالوژن را با احتیاط جابجا کنید. گاز داخل چراغ هالوژن فوق العاده فشرده است. بنابراین افتادن، ضربه خوردن یا خراش برداشتن یک چراغ هالوژن ممکن است به ترکیدن آن منجر شود.
- هرگز چراغ هالوژن را با دست برهنه، دستکش کثیف یا غیره نگه ندارید.

چربی دست شما می تواند باعث شود دفعه بعد که چراغ های مه شکن روشن می شوند، بشکنند.

اگر سطح شیشه چراغ هالوژن کثیف شد، باید آن را با الکل، تینر یا امثال آنها تمیز کنید وپس از آن که کاملا خشک شد، دوباره سرجایش نصب کنید.

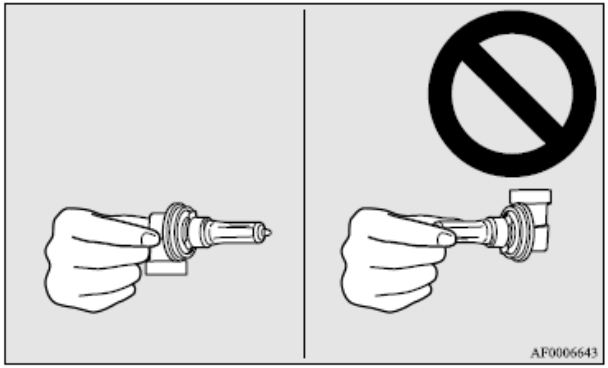

۶. برای نصب چراغ، مراحل برداشتن چراغ را در جهت عکس انجام دهید.

توجه

- وقتی که روکش می‌گذارید، گیره (F) روی روکش را با سوراخ بدنه ماشین تنظیم کنید.

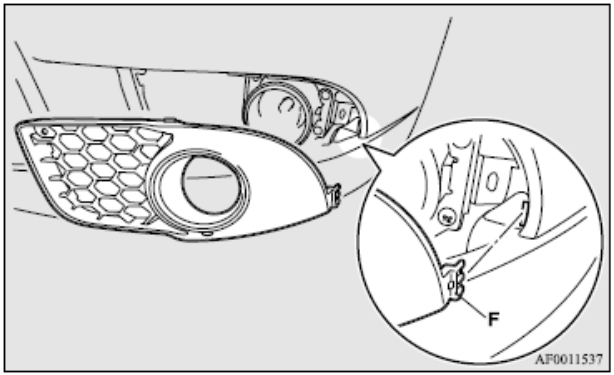

کیان باتری

چراغ های ترمز و راهنمای گردش و چراغ های عقب راهنما

۱. پیچ های (A) را از روی مجموعه چراغ باز کنید.

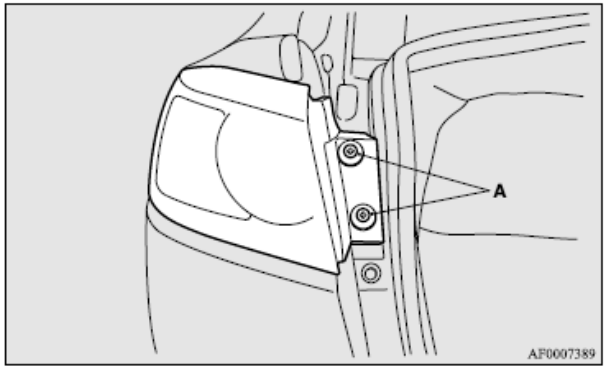

۲. چراغ را در جهت عقب بیرون بکشید و باز کنید.

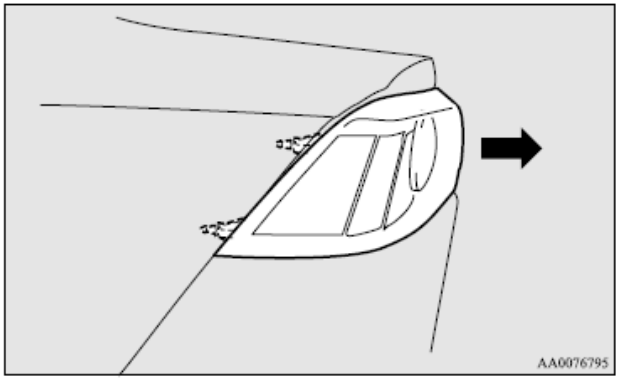

۳. سوکت و مجموعه حباب را با چرخاندن آنها در جهت عکس حرکت عقربه های ساعت بردارید.

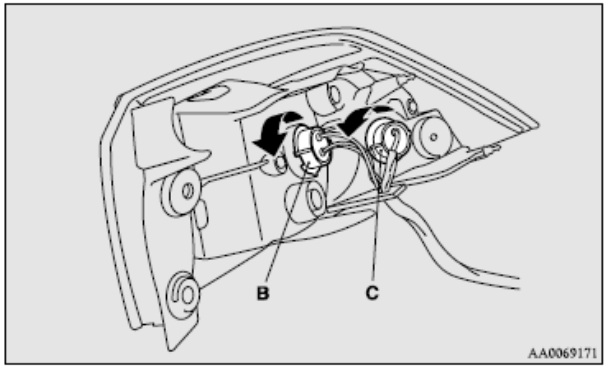

B- چراغ ترمز و عقب

C - چراغ راهنمای عقب

۴. چراغ را بیرون بکشید.

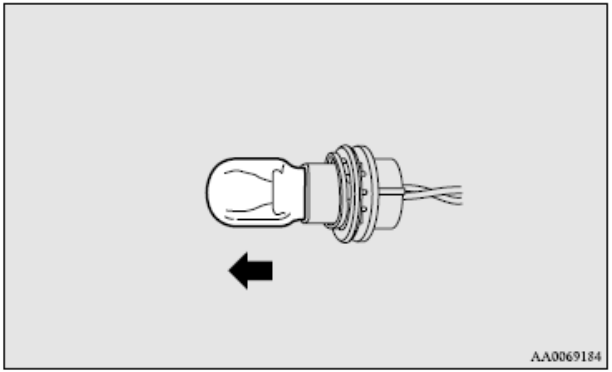

کیان باتری

۵. برای نصب چراغ، مراحل برداشتن چراغ را در جهت عکس انجام دهید.

توجه

- موقعی که مجموعه چراغ را سوار می کنید، پین(برجستگی) های روی چراغ را در سوراخ های بدنه جا بیندازید.

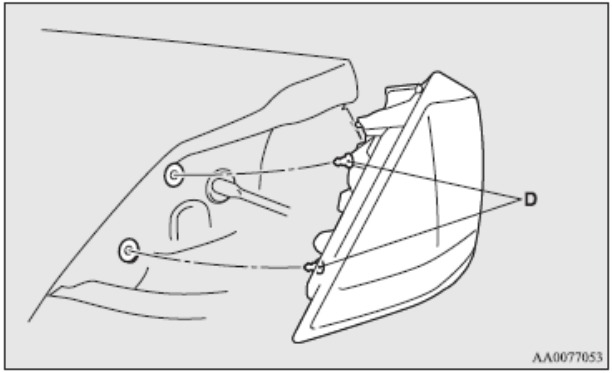

چراغ های عقب، چراغ های دنده عقب و چراغ مه شکن عقب

۱. در صندوق عقب را باز کنید.

با یک پیچ گوشتی دوسو گیره ها (A) را باز کنید و روکش (B) را بردارید.

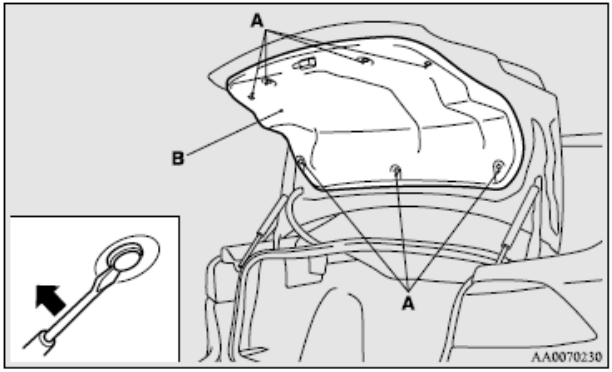

۲. مجموعه های سوکت و چراغ را با چرخاندن آنها در جهت عکس عقربه های ساعت بردارید.

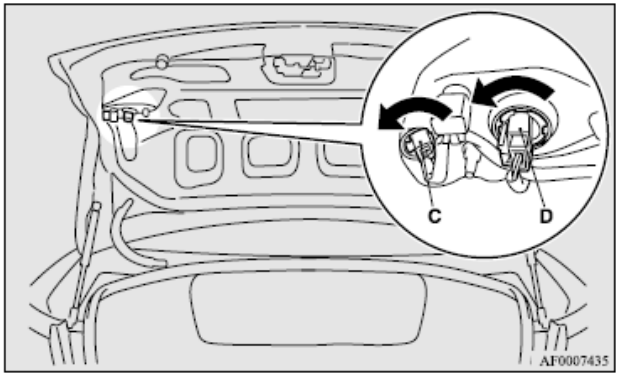

C. چراغ عقب

D. چراغ مه شکن عقب (سمت راننده)

چراغ دنده عقب (سمت سرنشین)

۳. چراغ را بیرون بکشید.

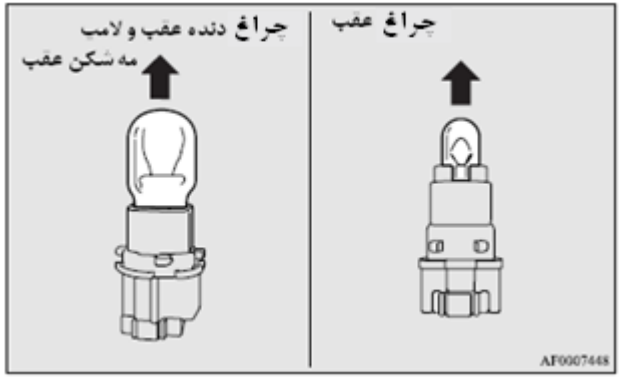

۴. برای نصب چراغ، مراحل برداشتن آن را برعکس انجام بدهید.

کیان باتری

چراغ های پلاک خودرو

۱. پیچ ها (A) را از روی صفحه عدسی های پلاک خودرو (B) باز کنید. سپس عدسی ها و درزبند (لایی) را بردارید (C) و چراغ را بردارید.

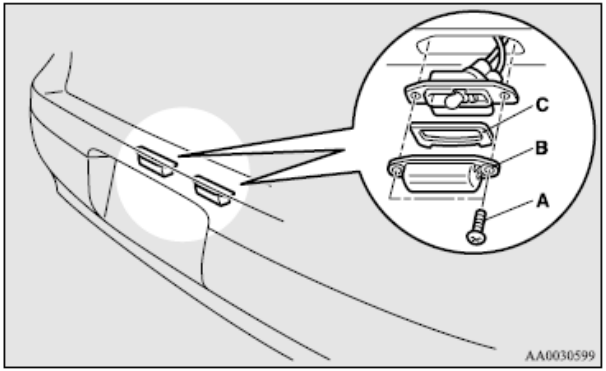

۲. با چرخاندن مجموعه سوکت و چراغ در جهت خلاف عقربه های ساعت، آن را بردارید.

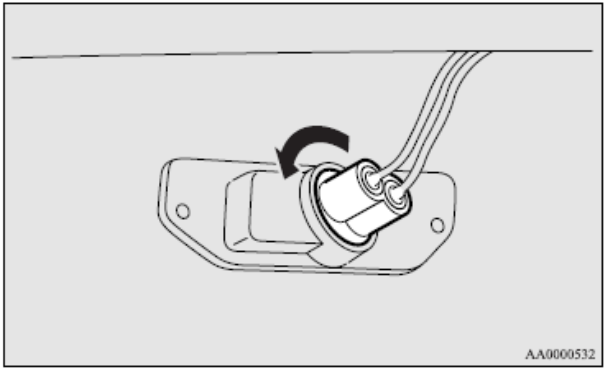

کیان باتری

۳. چراغ را بیرون بکشید.

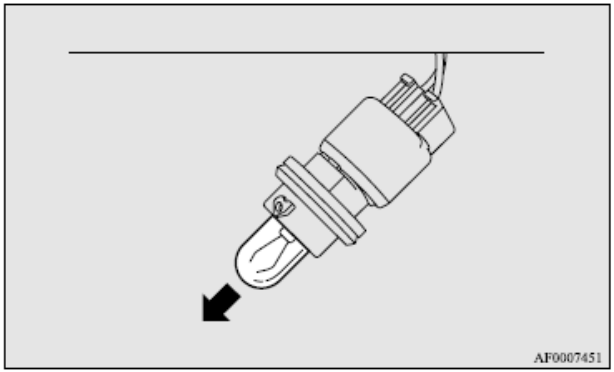

۴. چراغ را نصب کنید و مراحل بیرون آوردن چراغ را به شکل برعکس انجام بدهید.

چراغ جلوی اتاق ماشین و چراغ های نقشه خوانی

هنگامی که چراغ را عوض می کنید، چراغ های جلوی اتاق ماشین و چراغ های نقشه خوانی را روی موقعیت " خاموش" قرار دهید.

۱. یک پیچ گوشی دوسو را که روی سر آن پارچه پیچیده اید در شکاف مجموعه چراغ وارد کنید و آرام بلند کنید و عدسی ها را بردارید.

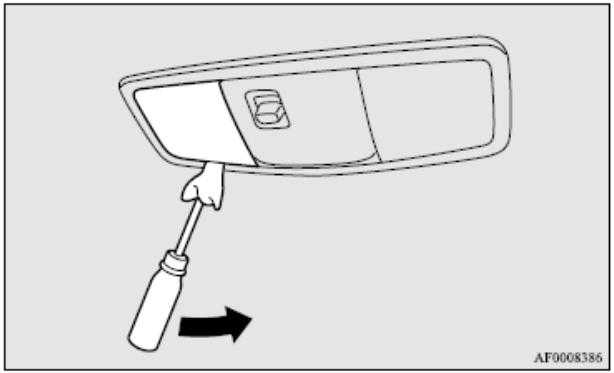

کیان باتری

۲. هنگامی که چفت را به طرف پایین می برید (A)، چراغ را بیرون بکشید.

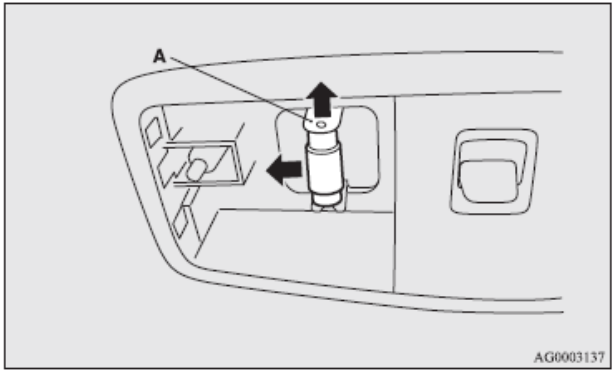

۳. برای نصب چراغ، مراحل برداشتن چراغ را به صورت معکوس انجام بدهید.

توجه

- هنگامی که عدسی ها را سوار می کنید، چفت (B) را با سوراخ روی بدنه ماشین تنظیم کنید.

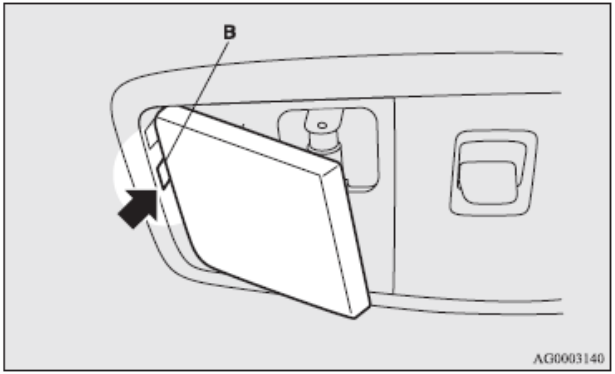

کیان باتری

چراغ عقب اتاق ماشین

هنگامی که چراغ را عوض می کنید، کلید چراغ عقب اتاق ماشین را در حالت "خاموش" قرار دهید.

۱. یک پیچ گوشتی (یا دوسو) را در حالی که پارچه ای را روی نوک آن بسته اید داخل مجموعه شکاف چراغ وارد کنید و آرام بلند کنید و عدسی ها را بردارید.

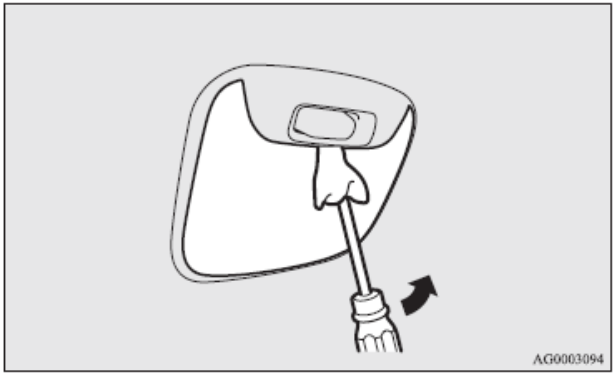

۲. هنگامی که چفت (A) را به طرف پایین می کشید، چراغ را بیرون بیاورید.

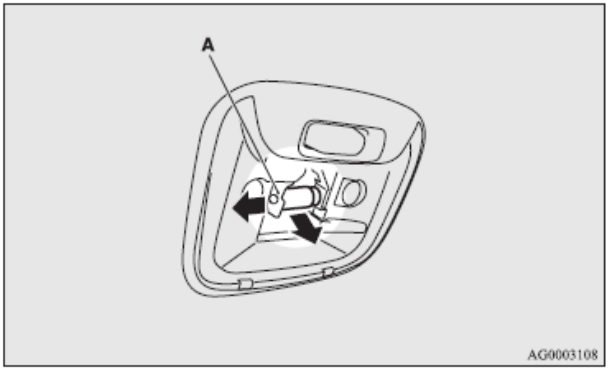

کیان باتری

۳. برای نصب چراغ ماشین، مراحل برداشتن چراغ را به شکل معکوس انجام دهید.

توجه

- هنگامی که عدسی را سوار می کنید، چفتهای (B) را با سوراخ های روی بدنه خودرو تنظیم کنید.

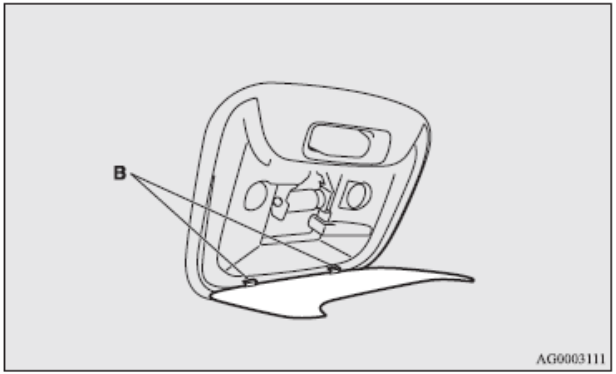

چراغ صندوق عقب

۱. هر دو گیره را همانطوری که نشان داده شده از مرکز به طرف بیرون بکشید (A) و چراغ را بردارید. سپس چراغ را بیرون بکشید.

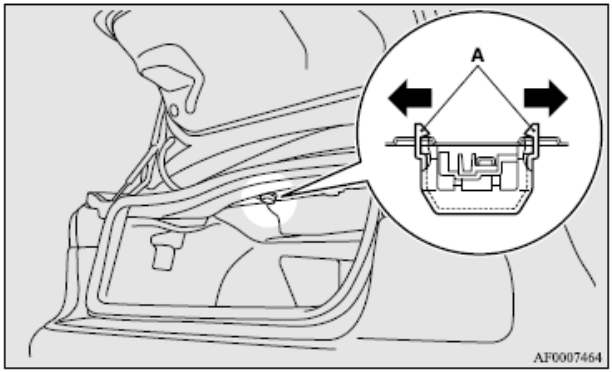

۲. چراغ را نصب کنید و مراحل برداشتن چراغ را به شکل معکوس انجام بدهید.

کیان باتری

فصل نهم

مشخصات خودرو

کیان باتری

برچسب گذاری خودرو

شماره شناسایی خودرو در جایی که در شکل نشان داده شده است مهر زده می شود.

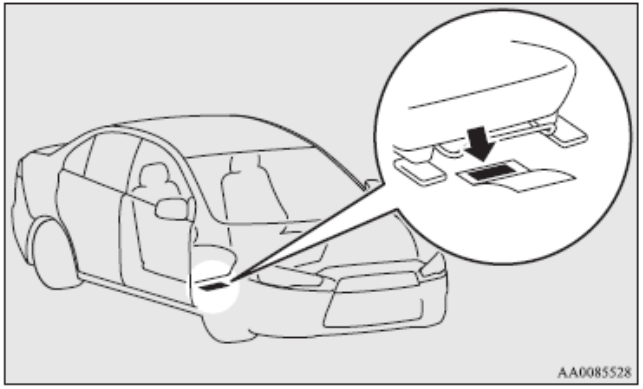

پلاک کد اطلاعات خودرو

پلاک کد اطلاعات خودرو به صورتی که در شکل نشان داده شده پرچ می شود.

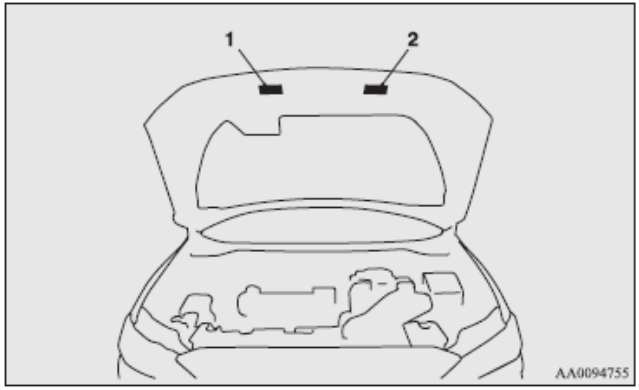

۱ - به غیر از خودروهای مجهز به توربوشارژر

۲ - خودروهای با توربوشارژر

کیان باتری

این پلاک کد مدل خودرو، مدل موتور، مدل سیستم انتقال قدرت و کد رنگ بدنه و غیره را نشان می‌دهد.
لطفاً زمانی که قطعات تعویضی را سفارش می دهید، از این شماره استفاده کنید.

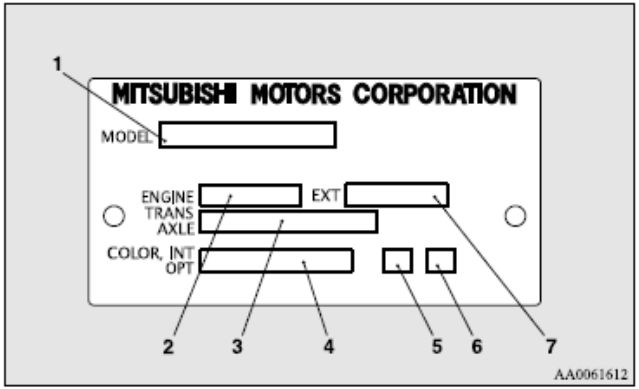

۱ - کد مدل خودرو
۲ - کد مدل موتور
۳ - کد سیستم انتقال قدرت
۴ - کد رنگ بدنه
۵ - کد داخلی
۶ - کد انتخاب (آپشن)
۷ - کد بیرونی

پلاک شماره شناسایی خودرو (تنها خودروهای RHD)

شماره شناسایی خودرو بر روی پلاکی که در سمت چپ و جلوی بدنه خودرو پرچ شده، مهر زده می‌شود. این پلاک از بیرون خودرو و از شیشه جلو قابل مشاهده است.

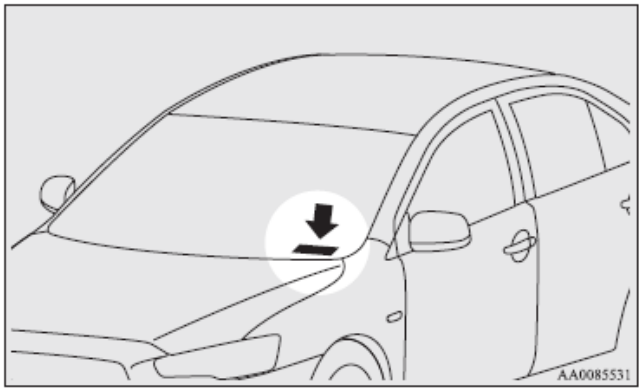

کیان باتری

شماره موتور

شماره موتور همانگونه که در شکل نشان داده شده است، برروی بدنه سیلندر مهر زده می‌شود.

مدلهای ۱۶۰۰

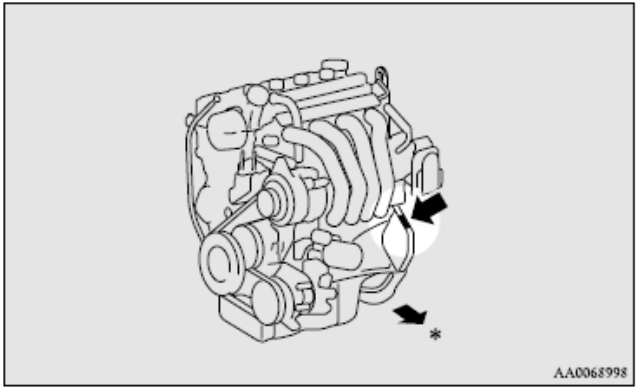

*: قسمت جلو خودرو

مدلهای ۱۸۰۰ و ۲۰۰۰

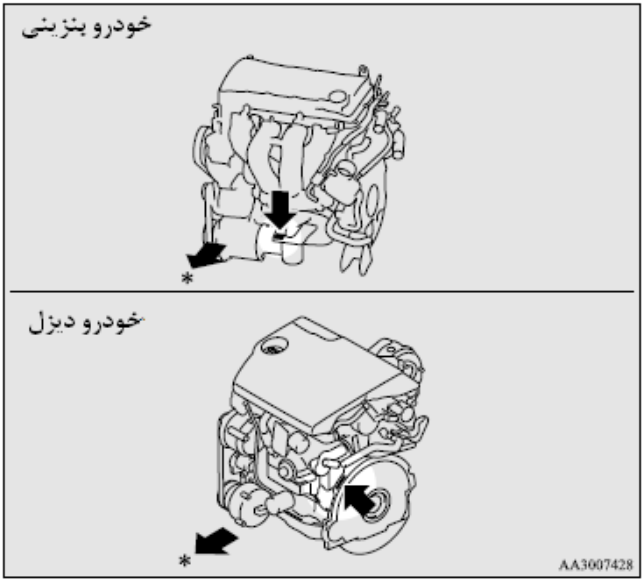

*: قسمت جلو خودرو

ابعاد خودرو

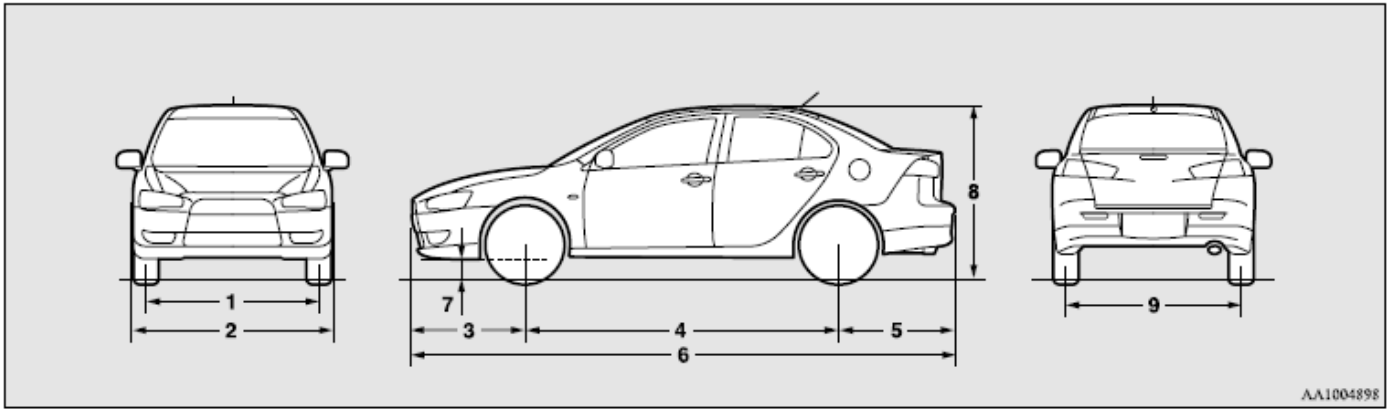

مورد			خودرو با تایر ۱۶ اینچی	خودرو با تایر ۱۸ اینچی
۱	خط سیر جلو		۱,۵۳۰mm	
۲	عرض کل		۱,۷۶۰mm	
۳	پیش آمدگی جلو		۹۵۵mm	
۴	فاصله محوری		۲,۶۳۵mm	
۵	پیش آمدگی عقب		۹۸۰mm	
۶	طول کل		۴,۵۷۰mm	
۷	فاصله از زمین (بدون بار)	بدون سیستم تعلیق ارتفاع از زمین	۱۴۰mm	۱۵۰mm
		با سیستم تعلیق ارتفاع از زمین	۱۶۵mm	----

کیان باتری

مورد			خودرو با تایر ۱۶ اینچی	خودرو با تایر ۱۸ اینچی
۸	ارتفاع کل (بدون بار)	بدون سیستم تعلیق ارتفاع از زمین	۱,۴۸۰mm	۱,۴۹۰mm
		با سیستم تعلیق ارتفاع از زمین	۱,۵۰۵mm	-----
۹	خط سیر پشتی		۱,۵۳۰mm	
حداقل شعاع دور		بدنه	۵,۴m	
		چرخ	۵,۰m	

کیان باتری

عملکرد خودرو

مورد	مدلهای ۱۶۰۰		مدلهای ۱۸۰۰			مدلهای ۲۰۰۰
	M/T	CVT	خودروهای بنزینی		خودروهای دیزل	
			M/T	CVT		
حداکثر سرعت	۱۹۱ Km/h ۱۹۰ Km/h*1	۱۸۰ Km/h	۲۰۲ Km/h	۱۹۲ Km/h ۱۹۱ Km/h*1	۱۹۳ Km/h*2	۲۳۰ Km/h

*1: خودروهای مربوط به کشورهای روسیه، قزاقستان و اوکراین

*2: خودروهای مجهز به سیستم حرکت و توقف خودکار (AS&G) با CO2 پایین

کیان باتری

وزن خودرو

مورد		مدلهای ۱۶۰۰				
		M/T			A/T	
		به غیر از خودرو کشورهای روسیه، قزاقستان و اوکراین	خودرو کشورهای روسیه، قزاقستان و اوکراین		به غیر از خودرو کشورهای روسیه، قزاقستان و اوکراین	خودرو کشورهای روسیه، قزاقستان و اوکراین
			INVITE	INFOM		
وزن خالص خودرو	بدون کلیه قسمتهای اختیاری	۱,۲۶۰kg	۱,۲۶۰kg	۱,۲۵۵kg	۱,۲۷۵kg	۱,۲۸۰kg
	با کلیه قسمتهای اختیاری	۱,۲۹۲kg	۱,۲۷۸kg	۱,۲۵۵kg	۱,۳۱۸kg	۱,۲۹۸kg
حداکثر وزن کلی خودرو		۱,۷۵۰Kg و * ۱,۸۳۰kg				
حداکثر وزن محور	جلو	۹۰۵Kg				
	پشت	۹۱۵Kg و * ۹۹۵Kg				
حداکثر وزن قابل یدک کشیدن	با ترمز	۱,۱۰۰Kg				
	بدون ترمز	۵۵۰Kg				
حداکثر وزن دماغه تریلر		۵۵Kg				
حداکثر بار سقف		۸۰Kg				
ظرفیت سرنشینان		۵ نفر				

* در مورد یدک کشیدن تریلر

توجه: مشخصات تریلر توضیحات سازنده را مشخص می کند.

کیان باتری

مورد		مدلهای ۱۸۰۰				
		خودروهای بنزینی				
		INVITE		INFORM	INTENSE	
		M/T	CVT	M/T	M/T	CVT
وزن خالص خودرو	بدون کلیه قسمتهای اختیاری	۱,۳۰۰kg	۱,۳۳۰kg	۱,۳۰۵kg	۱,۳۲۰kg	۱,۳۵۰kg
	با کلیه قسمتهای اختیاری	۱,۳۰۳kg	۱,۳۳۳kg	۱,۳۳۶kg	۱,۳۵۸kg	۱,۴۰۲kg
حداکثر وزن کلی خودرو		۱,۸۵۰kg و * ۱,۹۳۰kg		۱,۸۵۰kg و * ۱,۹۴۰kg		
حداکثر وزن محور	جلو	۹۹۰Kg				
	پشت	۹۳۰Kg و * ۱,۰۲۰kg				
حداکثر وزن قابل یدک کشیدن	با ترمز	۱,۱۰۰kg		۱,۳۰۰kg		
	بدون ترمز	۵۵۰Kg				
حداکثر وزن دماغه تریلر		۵۵Kg		۶۵Kg		
حداکثر بار سقف		۸۰Kg				
ظرفیت سرنشینان		۵ نفر				

* در مورد یدک کشیدن تریلر

توجه: مشخصات تریلر توضیحات سازنده را مشخص می کند.

کیان باتری

مورد		مدلهای ۱۸۰۰	
		خودروهای بنزینی	
		BASE	INFORM
وزن خالص خودرو	بدون کلیه قسمتهای اختیاری	۱,۳۶۵kg	۱,۴۱۵kg
	با کلیه قسمتهای اختیاری	۱,۳۷۰kg	۱,۴۵۸kg
حداکثر وزن کلی خودرو		۱,۹۴۰kg	۱,۹۴۰kg و * ۲,۰۴۰kg
حداکثر وزن محور	جلو	۱,۰۸۰Kg	
	پشت	۹۳۰Kg	۹۳۰Kg و * ۱,۰۳۰kg
حداکثر وزن قابل یدک کشیدن	با ترمز	---	۱,۴۰۰kg
	بدون ترمز	---	۵۵۰Kg
حداکثر وزن دماغه تریلر		---	۷۰Kg
حداکثر بار سقف		۸۰Kg	
ظرفیت سرنشینان		۵ نفر	

* در مورد یدک کشیدن تریلر

توجه:

- مشخصات تریلر توضیحات سازنده را مشخص می کند.

کیان باتری

مورد		مدلهای ۲۰۰۰
وزن خالص خودرو	بدون کلیه قسمتهای اختیاری	۱,۵۶۵kg *۱ و ۱,۵۵۰kg
	با کلیه قسمتهای اختیاری	۱,۶۱۶kg *۱ و ۱,۶۱۰kg
حداکثر وزن کلی خودرو		۲,۱۲۵kg *۲ و ۲,۰۲۵kg
حداکثر وزن محور	جلو	۱,۰۹۰Kg
	پشت	۱,۰۸۰kg *۲ و ۹۸۰kg
حداکثر وزن قابل یدک کشیدن	با ترمز	۱,۴۰۰Kg
	بدون ترمز	۵۵۰Kg
حداکثر وزن دماغه تریلر		۷۰Kg
حداکثر بار سقف		۸۰Kg
ظرفیت سرنشینان		۵ نفر

1*: خودروهای مربوط به کشورهای روسیه، قزاقستان و اوکراین

2*: در مورد یدک کشیدن تریلر

توجه: مشخصات تریلر توضیحات سازنده را مشخص می کند.

کیان باتری

مشخصات موتور

مورد	مدل ۱۶۰۰	مدل ۱۸۰۰		
		خودروهای بنزینی		خودروهای دیزل
		به غیر از خودرو کشورهای روسیه، قزاقستان و اوکراین	خودرو کشورهای روسیه، قزاقستان و اوکراین	
مدل موتور تعداد سیلندرها حجم مفید موتور قطر داخلی سیلندر کورس میل بادامک آماده سازی ترکیب سوخت	4A92 ۴ سیلندر خطی ۱,۵۹۰ cc ۷۵,۰ mm ۹۰,۰ mm دوسره پاشش الکترونیکی	4J10 ۴ سیلندر خطی ۱,۷۹۸ cc ۸۶,۰ mm ۷۷,۴ mm تک سره پاشش الکترونیکی	4B10 ۴ سیلندر خطی ۱,۷۹۸ cc ۸۶,۰ mm ۷۷,۴ mm دوسره پاشش الکترونیکی	4N13 ۴ سیلندر خطی ۱,۷۹۸ cc ۸۳,۰ mm ۸۳,۱ mm دوسره پاشش مستقیم الکترونیکی
حداکثر خروجی (خالص EEC)	۸۶ kW/ ۶,۰۰۰ rpm ۸۶ kW/ ۶,۱۰۰ rpm*1 ۸۵ kW/ ۶,۰۰۰ rpm*2	۱۰۳ kW/ ۶,۰۰۰ rpm	۱۰۳ kW/ ۶,۰۰۰ rpm	۸۵ kW/ rpm*3 ۳,۵۰۰
حداکثر گشتاور (خالص EEC)	۱۵۴ N.m ۴,۰۰۰ rpm	۱۷۶ N.m ۴,۲۰۰ rpm	۱۷۸ N.m ۴,۲۰۰ rpm	۳۰۰ N.m ۱,۷۵۰ rpm تا ۲,۷۵۰ rpm*3

*1: خودروهای مربوط به کشورهای روسیه، قزاقستان و اوکراین

*2: خودروهای مربوط به کشورهای بلژیک و نروژ

*3: خودروهای مجهز به سیستم حرکت و توقف خودکار (AS&G) با CO2 پایین

کیان باتری

مورد	مدل ۲۰۰۰
مدل موتور تعداد سیلندرها حجم مفید موتور قطر داخلی سیلندر کورس میل بادامک آماده سازی ترکیب سوخت	4B11 ۴ سیلندر خطی ۱,۹۹۸ cc ۸۶,۰ mm ۸۶,۰ mm دوسره پاشش الکترونیکی
حداکثر خروجی (خالص EEC)	۱۷۷ kW/ ۶,۰۰۰ rpm
حداکثر گشتاور (خالص EEC)	۳۴۳ N.m ۴,۷۵۰ تا ۲,۵۰۰ rpm

کیان باتری

سیستم الکتریکی

مدل ۱۶۰

مورد		به غیر از خودروهای مجهز به سیستم حرکت و توقف خودکار (AS&G)				خودروهای مجهز به سیستم حرکت و توقف خودکار (AS&G)
		M/T		A/T		
		به غیر از خودرو کشورهای روسیه، قزاقستان و اوکراین	خودرو کشورهای روسیه، قزاقستان و اوکراین	به غیر از خودرو کشورهای روسیه، قزاقستان و اوکراین	خودرو کشورهای روسیه، قزاقستان و اوکراین	
ولتاژ		۱۲ V				
باتری	نوع	75D23L		55D23L , 75D23L*	75D23L	Q-85
	ظرفیت (5HR)	۵۲ AH		۴۸ AH ۵۲ AH*	۵۲ AH	۵۲ AH
ظرفیت آلترناتور		۹۵ A	۸۵ A	۸۵ A		۹۵ A
نوع شمع	NGK	DIFR5A11	LZFR5I-11	DIFR5A11	LZFR5I-11	DIFR5A11

* : تجهیزات اختیاری

توجه:

- برای خودروهای مجهز به سیستم حرکت و توقف خودکار (AS&G) هنگام تعویض باتری با نمایندگی مجاز تماس بگیرید.

کیان باتری

مدل ۱۸۰۰

مورد		خودروهای بنزینی			خودروهای دیزل	
		به غیر از خودرو کشورهای روسیه، قزاقستان و اوکراین		خودرو کشورهای روسیه، قزاقستان و اوکراین	به غیر از خودروهای مجهز به سیستم حرکت و توقف خودکار (AS&G)	خودروهای مجهز به سیستم حرکت و توقف خودکار (AS&G)
		به غیر از خودروهای مجهز به سیستم حرکت و توقف خودکار (AS&G)	خودروهای مجهز به سیستم حرکت و توقف خودکار (AS&G)			
ولتاژ		۱۲ V				
باتری	نوع	75D23L	Q-85	75D23L	95D31L	T-105
	ظرفیت (5HR)	۵۲ AH	۵۵ AH	۵۲ AH	۶۴ AH	۷۳ AH
ظرفیت آلترناتور		۱۳۰ A		۱۰۵ A	۱۳۰ A	
نوع شمع	NGK	DILKR6D11G		FR6EI	-	
	DENSO	-		K20PSR-B8	-	

توجه:

- برای خودروهای مجهز به سیستم حرکت و توقف خودکار (AS&G) هنگام تعویض باتری با نمایندگی مجاز تماس بگیرید.

کیان باتری

مدل ۲۰۰۰

مورد		به غیر از خودرو کشورهای روسیه، قزاقستان و اوکراین		خودرو کشورهای روسیه، قزاقستان و اوکراین
ولتاژ		۱۲ V		
باتری	نوع (JIS)	55D23L	75D23L*	75D23L
	ظرفیت (5HR)	۴۸ AH	۵۲ AH*	۵۲ AH
ظرفیت آلترناتور		۱۳۰ A		
نوع شمع	NGK	DILKR6D11G		
	DENSO	-		

* : تجهیزات اختیاری

کیان باتری

تایرها و چرخها

تایر		205/60R16 92H	215/45R18 89W, P215/45R18 89V
چرخ	اندازه	16x6 1/2J, 16x6 1/2JJ	18x7J, 18x7JJ
	افست	۴۶ mm	

توجه:

- برای جزئیات ترکیب مورد استفاده در خودرویتان با نمایندگی مجاز تماس بگیرید.

کیان باتری

مصرف سوخت

خودروهای بنزینی

مدل			ترکیبی		شرایط شهری		شرایط خارج از شهر	
			CO2 (gr/km)	مصرف سوخت (L/ ۱۰۰ km)	CO2 (gr/km)	مصرف سوخت (L/ ۱۰۰ km)	CO2 (gr/km)	مصرف سوخت (L/ ۱۰۰ km)
مدل ۱۶۰۰	INVITE	M/T	۱۴۳	۶,۱	۱۸۴	۷,۸	۱۱۹	۵,۰
		A/T	۱۶۷	۷,۱	۲۱۶	۹,۱	۱۳۸	۵,۸
	INFORM	M/T	۱۳۲و ۱۲۸*1 و ۱۴۳*2	۵,۷ و ۵,۵*1 و ۶,۱*2	۱۷۱ و ۱۶۰*1 و ۱۸۴*2	۷,۴ و ۷*1 و ۷,۴*2	۱۱۰ و ۱۰۹*1 و ۱۱۹*2	۴,۷ و ۴,۷*1 و ۵*2
		A/T	۱۶۲	۷,۰	۲۱۱	۹,۲	۱۳۴	۵,۷
مدل ۱۸۰۰	INVITE	M/T	۱۷۸	۷,۵	۲۴۰	۱۰,۱	۱۴۲	۶,۰
		CVT	۱۸۵	۷,۸	۲۲۵	۱۰,۸	۱۴۵	۶,۱
	INFORM	M/T	۱۴۴	۶,۲	۱۸۸	۸,۱	۱۱۸	۵,۱
		CVT	۱۵۰	۶,۵	۱۹۵	۸,۴	۱۲۴	۵,۳
	INTENSE	M/T	۱۵۰	۶,۵	۱۸۸	۸,۱	۱۲۷	۵,۵
		CVT	۱۵۴	۶,۶	۲۰۰	۸,۶	۱۲۷	۵,۵

*1: خودروهای مجهز به سیستم حرکت و توقف خودکار (AS&G)

*2: خودروهای مربوط به کشورهای روسیه، قزاقستان و اوکراین

کیان باتری

توجه:

- مقادیری که در بالا بدان اشاره شده است برای خودروی به کار می رود که تجهیزات اختیاری برای آن به کار نرفته باشد.
- نتایج داده شده تضمینی بر مصرف خودرو نیستند و تفاوتهای اجتناب ناپذیری بین خودروهای مختلف با یک مدل خاص وجود دارد. بعلاوه ممکن است روی خودرو اصلاحاتی صورت گرفته باشد. همچنین سبک رانندگی راننده و جاده و شرایط ترافیکی و همچنین محدوده ای که خودرو در آن رانده می شود و همینطور استانداردهای نگهداری بر مصرف سوخت آن تاثیر می گذارد.

مدل		ترکیبی		شرایط شهری		شرایط خارج از شهر	
		CO2 (gr/km)	مصرف سوخت (L/ ۱۰۰ km)	CO2 (gr/km)	مصرف سوخت (L/ ۱۰۰ km)	CO2 (gr/km)	مصرف سوخت (L/ ۱۰۰ km)
مدل ۲۰۰۰	کلاچ دوقلو SST	۲۲۸	۹,۸ و ۹,۶*	۳۱۷	۱۳,۶ و ۱۳,۳*	۱۷۶	۷,۶ و ۷,۴*

*: خودروهای مربوط به کشورهای روسیه، قزاقستان و اوکراین

توجه:

- مقادیری که در بالا بدان اشاره شده است برای خودروی به کار می رود که تجهیزات اختیاری برای آن به کار نرفته باشد.
- نتایج داده شده تضمینی بر مصرف خودرو نیستند و تفاوتهای اجتناب ناپذیری بین خودروهای مختلف با یک مدل خاص وجود دارد. بعلاوه ممکن است روی خودرو اصلاحاتی صورت گرفته باشد. همچنین سبک رانندگی راننده و جاده و شرایط ترافیکی و همچنین محدوده ای که خودرو در آن رانده می شود و همینطور استانداردهای نگهداری بر مصرف سوخت آن تاثیر می گذارد.

کیان باتری

خودرو های دیزل

مدل	ترکیبی		شرایط شهری		شرایط خارج از شهر	
	CO2 (gr/km)	مصرف سوخت (L/ ۱۰۰ km)	CO2 (gr/km)	مصرف سوخت (L/ ۱۰۰ km)	CO2 (gr/km)	مصرف سوخت (L/ ۱۰۰ km)
BASE, INFORM (205/60R16 با تایرهای)	۱۱۶	۴,۴	۱۴۱	۵,۴	۱۰۲	۳,۹
INFORM (215/45R18 با تایرهای)	۱۲۹	۴,۸	۱۵۴	۵,۹	۱۱۴	۴,۳

توجه:

- مقادیری که در بالا بدان اشاره شده است برای خودروی به کار می رود که تجهیزات اختیاری برای آن به کار نرفته باشد.
- نتایج داده شده تضمینی بر مصرف خودرو نیستند و تفاوتهای اجتناب ناپذیری بین خودروهای مختلف با یک مدل خاص وجود دارد. بعلاوه ممکن است روی خودرو اصلاحاتی صورت گرفته باشد. همچنین سبک رانندگی راننده و جاده و شرایط ترافیکی و همچنین محدوده ای که خودرو در آن رانده می شود و همینطور استانداردهای نگهداری بر مصرف سوخت آن تاثیر می گذارد.

کیان باتری

مدلهای ۱۶۰۰

(خودروهای مجهز به فرمان هیدرولیکی) LHD

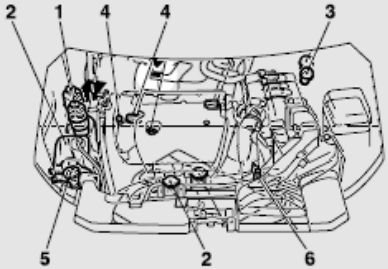

(به غیر از خودروهای مجهز به فرمان هیدرولیکی) LHD

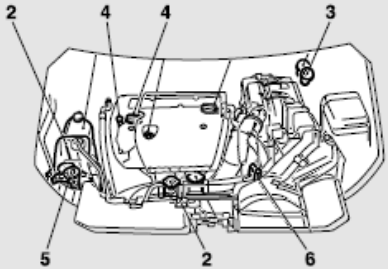

RHD

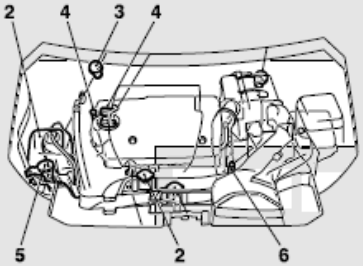

AH5000701

کیان باتری

مدلهای ۱۸۰۰
خودروهای پنزینی
خودروهای مجهز به فرمان هیدرولیکی

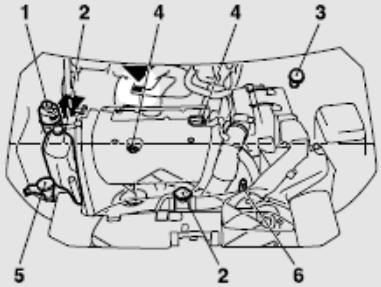

به غیر از خودروهای مجهز به فرمان هیدرولیکی

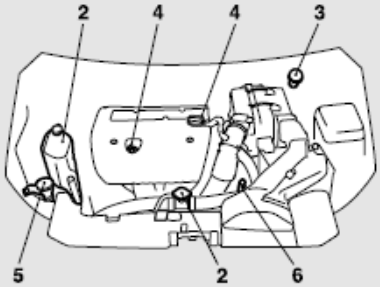

خودروهای دیزل

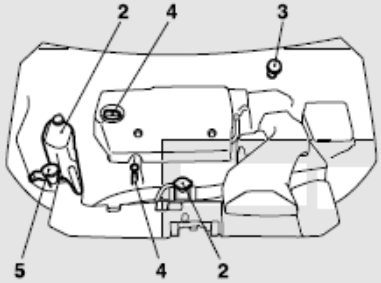

AH5000873

کیان باتری

<table>
<tr><th>شماره</th><th colspan="3">مورد</th><th>مقدار</th><th>روانکار</th></tr>
<tr><td>۱</td><td colspan="3">روغن فرمان (خودروهای مجهز به فرمان هیدرولیک)</td><td>به مقدار لازم</td><td>MITSUBISHI MOTORS GENUINE PSF</td></tr>
<tr><td rowspan="3">۲</td><td rowspan="3">خنک کننده موتور</td><td rowspan="2">خودروهای بنزینی (شامل ۰,۶۵ لیتر در مخزن ذخیره)</td><td>مدل ۱۶۰۰</td><td>۶,۰ لیتر</td><td rowspan="3">MITSUBISHI MOTORS GENUINE SUPER LONG LIFE COOLANT PREMIUM
یا معادل آن*</td></tr>
<tr><td>مدلهای ۱۸۰۰ و ۲۰۰۰</td><td>۷,۰ لیتر</td></tr>
<tr><td colspan="2">خودروهای دیزل (شامل ۰,۶۵ لیتر در مخزن ذخیره)</td><td>۷,۵ لیتر</td></tr>
<tr><td rowspan="2">۳</td><td colspan="3">روغن ترمز</td><td>به مقدار لازم</td><td>روغن ترمز DOT3 یا DOT4</td></tr>
<tr><td colspan="3">روغن کلاچ</td><td>به مقدار لازم</td><td>روغن ترمز DOT3 یا DOT4</td></tr>
</table>

*: اتیلن گلیکول کیفیت بالای مشابه بر پایه خنک کننده ای که فاقد سیلیکات، آمین، نیترات و بورات به همراه تکنولوژی اسید آلی هیبرید با عمر بالا باشد.

کیان باتری

شماره	مورد					مقدار	روانکار
۴	روغن موتور	خودروهای بنزینی	مدل ۱۶۰۰		مخزن روغن	۴ لیتر	به صفحه ۶ – ۸ مراجعه کنید
					فیلتر روغن	۰,۲ لیتر	
			مدل ۱۸۰۰		مخزن روغن	۴ لیتر	
					فیلتر روغن	۰,۳ لیتر	
			مدل ۲۰۰۰	خودروهای دارای توربوشارژ	مخزن روغن	۴,۸ لیتر	
					فیلتر روغن	۰,۳ لیتر	
					روغن کولر*	۰,۲ لیتر	
		خودروهای دیزل	مخزن روغن			۵,۰ لیتر	
			فیلتر روغن			۰,۳ لیتر	
۵	سیال شوینده				بدون شوینده لامپ جلو	۴,۰ لیتر	----
					با شوینده لامپ جلو	۵,۰ لیتر	
۶	روغن سیستم انتقال اتوماتیک (خودروهای مدل ۱۶۰۰)					۷,۷ لیتر	MITSUBISHI MOTORS GENUINE ATF SP III
	روغن CVT (خودروهای مدل ۱۸۰۰)					۷,۱ لیتر	MITSUBISHI MOTORS GENUINE CVTF-J4

*: در صورت تجهیز

کیان باتری

شماره	مورد			مقدار	روانکار
۷	روغن سیستم انتقال قدرت دستی	خودروهای بنزینی	مدل ۱۶۰۰	۲,۰ لیتر	MITSUBISHI MOTORS GENUINE NEW MULTIGEAR OIL API GL-3, SAE 75W-80 با کلاس
			مدل ۱۸۰۰	۲,۵ لیتر	
		خودروهای دیزل		۲,۲ لیتر	
۸	روغن کلاچ دوقلوی SST			۷,۶ لیتر (شامل ۰,۵ لیتر در روغن خنک کننده)	MITSUBISHI MOTORS GENUINE SSTF-I
۹	روغن انتقال			۰,۸ لیتر	روغن دنده MITSUBISHI MOTORS GENUINE LSD
۱۰	روغن دیفرانسیل عقب			۰,۵۵ لیتر	روغن دنده MITSUBISHI MOTORS GENUINE LSD
۱۱	روغن کنترل AWC			۰,۹ لیتر (شامل پایپینگ هیدرولیک)	MITSUBISHI MOTORS GENUINE ATF SP III
۱۲	مبرد (سیستم تهویه)			۴۸۰ – ۵۲۰ گرم	HFC-134a

کیان باتری

فصل ۱۰ سرویس های دوره ای

کیان باتری

توضیح: باتوجه به اینکه تعمیر و نگهداری مناسب برای افزایش ایمنی و کاهش هزینه‌های خودرو ضروری میباشد. سرویس‌های ذکر شده در این اطلاعیه حداقل ملزوماتی است که باید توسط مشتری در یکی از عاملیت‌های مجاز شرکت آرین موتور پویا روی خودرو صورت گیرد تا ضمن انجام نگهداری صحیح و جلوگیری از ایجاد آسیب به خودروها، شرایط گارانتی خودرو منطبق با موارد مندرج در کارت گارانتی، برقرار باشد.

رانندگی در شرایط سخت: در صورتی که خودرو در شرایط زیر مورد استفاده قرار گیرد، سرویس‌های اشاره شده در "جدول شماره ۱" باید در دفعات بیشتری نسبت به آنچه در جداول سرویس‌های دوره‌ای در نظر گرفته شده است، صورت بپذیرد.

شرایط سخت:

- رانندگی در مناطق غبار آلود یا مناطقی که خودرو در هوای حاوی ذرات نمک رانده می‌شود
- رانندگی در جاده‌های پر دست‌انداز ، آب گرفته یا کوهستانی
- رانندگی در مناطق سردسیر، ترمزگیری ناگهانی مکرر و یا بکسل کردن
- رانندگی با دور آرام موتور در مسافت‌های طولانی، رانندگی در مسافت‌های کوتاه در هوای سرد و یا استفاده به عنوان تاکسی یا خودروی کرایه‌ای
- بیش از ۵۰٪ کاربرد خودرو در ترافیک شهری سنگین و یا بیش از ۵۰٪ کاربرد خودرو در سرعت ۱۲۰ کیلومتر بر ساعت یا بالاتر

علائم به کار رفته در جداول:

- I: **بازدید گردد و در صورت مشاهده عیب، با هماهنگی مالک خودرو تعمیرات، تنظیمات یا سرویس‌های لازم روی خودرو صورت بپذیرد.**
- R: **تعویض گردد.**

کیان باتری

جدول سرویس‌های ادواری:

	مسافت (KM) / مورد سرویس	۵۰۰۰	۱۰۰۰۰	۱۵۰۰۰	۲۰۰۰۰	۲۵۰۰۰	۳۰۰۰۰	۳۵۰۰۰	۴۰۰۰۰	۴۵۰۰۰	۵۰۰۰۰	۵۵۰۰۰	۶۰۰۰۰	۶۵۰۰۰	۷۰۰۰۰	۷۵۰۰۰	۸۰۰۰۰	۸۵۰۰۰	۹۰۰۰۰	۹۵۰۰۰	۱۰۰۰۰۰	۱۰۵۰۰۰	۱۱۰۰۰۰	۱۱۵۰۰۰	۱۲۰۰۰۰	۱۲۵۰۰۰	۱۳۰۰۰۰	۱۳۵۰۰۰	۱۴۰۰۰۰	۱۴۵۰۰۰	۱۵۰۰۰۰
باتری سازی	بازدید وضعیت باتری و سطح آب اسید	I	I	I	I	I	I	I	I	I	I	I	I	I	I	I	I	I	I	I	I	I	I	I	I	I	I	I	I	I	I
	بازدید سیستم های برقی و عیب یابی با دستگاه			I			I			I			I			I			I			I			I			I			I
	*فیلتر سوخت												R												R						
داخل خودرو	کورس و خلاصی اهرم ترمز دستی			I			I			I			I			I			I			I			I			I			I
	*فیلتر سیستم تهویه مطبوع			R			R			R			R			R			R			R			R			R			R

* **در صورت استفاده از خودرو در شرایط رانندگی سخت، جهت انجام سرویس‌های ستاره‌دار به جدول شماره ۱ مراجعه فرمائید.**

توجه: فواصل زمانی مراجعه جهت سرویس‌های دوره‌ای، هر ۵۰۰۰ کیلومتر یا ۴ ماه (هر کدام که زودتر فرا برسد) در نظر گرفته شده است.

کیان باتری

جدول سرویس‌های ادواری:

	مسافت (KM) / مورد سرویس	۵۰۰۰	۱۰۰۰۰	۱۵۰۰۰	۲۰۰۰۰	۲۵۰۰۰	۳۰۰۰۰	۳۵۰۰۰	۴۰۰۰۰	۴۵۰۰۰	۵۰۰۰۰	۵۵۰۰۰	۶۰۰۰۰	۶۵۰۰۰	۷۰۰۰۰	۷۵۰۰۰	۸۰۰۰۰	۸۵۰۰۰	۹۰۰۰۰	۹۵۰۰۰	۱۰۰۰۰۰	۱۰۵۰۰۰	۱۱۰۰۰۰	۱۱۵۰۰۰	۱۲۰۰۰۰	۱۲۵۰۰۰	۱۳۰۰۰۰	۱۳۵۰۰۰	۱۴۰۰۰۰	۱۴۵۰۰۰	۱۵۰۰۰۰
محفظه موتور	روغن ترمز	I	I	I	I	I	I	I	I	R	I	I	I	I	I	I	I	I	R	I	I	I	I	I	I	I	I	R	I	I	I
	مایع خنک کننده موتور	I	I	I	I	I	I	I	I	I	I	I	I	I	I	I	I	I	I	I	I	I	I	I	R	I	I	I	I	I	I
	بازدید تسمه آلترناتور و هیدرولیک			I			I			I			I			I			I			I			I			I			I
	بازدید لوله های لاستیکی رادیاتور			I			I			I			I			I			I			I			I			I			I
	*روغن گیربکس CVT	I	I	I	I	I	I	I	I	R	I	I	I	I	I	I	I	I	R	I	I	I	I	I	I	I	I	R	I	I	I
	*فیلتر هوای موتور	I	R	I	R	I	R	I	R	I	R	I	R	I	R	I	R	I	R	I	R	I	R	I	R	I	R	I	R	I	R
	*روغن موتور و فیلتر روغن	R	R	R	R	R	R	R	R	R	R	R	R	R	R	R	R	R	R	R	R	R	R	R	R	R	R	R	R	R	R
	*شمع															R															R

* در صورت استفاده از خودرو در شرایط رانندگی سخت، جهت انجام سرویس‌های ستاره‌دار به جدول شماره ۱ مراجعه فرمائید.

توجه: فواصل زمانی مراجعه جهت سرویس‌های دوره‌ای، هر ۵۰۰۰ کیلومتر یا ۴ ماه (هر کدام که زودتر فرا برسد) در نظر گرفته شده است.

کیان باتری

جدول سرویس‌های ادواری:

	مسافت (KM) / مورد سرویس	۵۰۰	۱۰۰۰۰	۱۵۰۰۰	۲۰۰۰۰	۲۵۰۰۰	۳۰۰۰۰	۳۵۰۰۰	۴۰۰۰۰	۴۵۰۰۰	۵۰۰۰۰	۵۵۰۰۰	۶۰۰۰۰	۶۵۰۰۰	۷۰۰۰۰	۷۵۰۰۰	۸۰۰۰۰	۸۵۰۰۰	۹۰۰۰۰	۹۵۰۰۰	۱۰۰۰۰۰	۱۰۵۰۰۰	۱۱۰۰۰۰	۱۱۵۰۰۰	۱۲۰۰۰۰	۱۲۵۰۰۰	۱۳۰۰۰۰	۱۳۵۰۰۰	۱۴۰۰۰۰	۱۴۵۰۰۰	۱۵۰۰۰۰
زیر خودرو	بازدید سیستم تعلیق خودرو			I			I			I			I			I			I			I			I			I			I
	*بازدید سیبک طبق های سیستم تعلیق			I			I			I			I			I			I			I			I			I			I
	*بازدید گردگیر پلوس ها			I			I			I			I			I			I			I			I			I			I
	بازدید اتصالات جعبه فرمان			I			I			I			I			I			I			I			I			I			I
	بازدید لوله های ترمز و سوخت			I			I			I			I			I			I			I			I			I			I

* **در صورت استفاده از خودرو در شرایط رانندگی سخت، جهت انجام سرویس‌های ستاره‌دار به جدول شماره ۱ مراجعه فرمائید.**

توجه: فواصل زمانی مراجعه جهت سرویس‌های دوره‌ای، هر ۵۰۰۰ کیلومتر یا ۴ ماه (هر کدام که زودتر فرا برسد) در نظر گرفته شده است.

کیان باتری

جدول سرویس‌های ادواری:

	مسافت (KM) / مورد سرویس	۵۰۰۰	۱۰۰۰۰	۱۵۰۰۰	۲۰۰۰۰	۲۵۰۰۰	۳۰۰۰۰	۳۵۰۰۰	۴۰۰۰۰	۴۵۰۰۰	۵۰۰۰۰	۵۵۰۰۰	۶۰۰۰۰	۶۵۰۰۰	۷۰۰۰۰	۷۵۰۰۰	۸۰۰۰۰	۸۵۰۰۰	۹۰۰۰۰	۹۵۰۰۰	۱۰۰۰۰۰	۱۰۵۰۰۰	۱۱۰۰۰۰	۱۱۵۰۰۰	۱۲۰۰۰۰	۱۲۵۰۰۰	۱۳۰۰۰۰	۱۳۵۰۰۰	۱۴۰۰۰۰	۱۴۵۰۰۰	۱۵۰۰۰۰
	*بازدید لنت ها و دیسک های ترمز	I	I	I	I	I	I	I	I	I	I	I	I	I	I	I	I	I	I	I	I	I	I	I	I	I	I	I	I	I	I
خارج خودرو	جابجایی تایرها و بازدید آنها از نظر ساییدگی غیرعادی			R			R			R			R			R			R			R			R			R			R
	تنظیم باد تایر	I	I	I	I	I	I	I	I	I	I	I	I	I	I	I	I	I	I	I	I	I	I	I	I	I	I	I	I	I	I

* **در صورت استفاده از خودرو در شرایط رانندگی سخت، جهت انجام سرویس‌های ستاره‌دار به جدول شماره ۱ مراجعه فرمائید.**

توجه: فواصل زمانی مراجعه جهت سرویس‌های دوره‌ای، هر ۵۰۰۰ کیلومتر یا ۴ ماه (هر کدام که زودتر فرا برسد) در نظر گرفته شده است.

کیان باتری

" جدول شماره ۱ "

مورد سرویس	نوع سرویس	پیمایش و زمان سرویس
شمع	R	به دفعات بیشتر با درنظر گرفتن شرایط رانندگی
فیلتر هوا	R	به دفعات بیشتر با درنظر گرفتن شرایط رانندگی
فیلتر و روغن موتور	R	به دفعات بیشتر با درنظر گرفتن شرایط رانندگی
روغن گیربکس CVT و یا اتوماتیک	R	به دفعات بیشتر با درنظر گرفتن شرایط رانندگی
روغن ترنسفر	R	به دفعات بیشتر با درنظر گرفتن شرایط رانندگی
فیلتر سیستم تهویه مطبوع	R	به دفعات بیشتر با درنظر گرفتن شرایط رانندگی
روغن دیفرانسیل عقب	R	به دفعات بیشتر با درنظر گرفتن شرایط رانندگی
لنت‌های ترمز دیسکی جلو و عقب و دیسک ها	I	به دفعات بیشتر با درنظر گرفتن شرایط رانندگی
سیبک طبق‌های سیستم تعلیق و گردگیر پلوس‌ها	I	به دفعات بیشتر با درنظر گرفتن شرایط رانندگی

کیان باتری