### *چراغ هشداردهنده کیسه هوا

این چراغ با هر بار قرار دادن سوئیچ موتور درموقعیت ON چشمک می‌زند و یا به مدت ۶ ثانیه روشن می شود و در صورت عدم عملکرد صحیح آن و یا روشن ماندن دائمی چراغ، به نزدیکترین نمایندگی مجاز شرکت سایپا یدک مراجعه نمایید.

**هشدار**

در صورت روشن ماندن چراغ ABSو EBDترمزهای خودرو به طور مطلوب عمل نمی کنند. لذا امکان عدم ترمز گیری وجود دارد. دراین شرایط با سرعت بالا حرکت نکنید و جهت رفع عیب به نزدیکترین نمایندگی مجاز شرکت سایپا یدک مراجعه نمایید.

### چراغ هشدار دهنده شارژ باطری

روشن شدن این چراغ نشانگر وجود عیب در دینام یا سیستم شارژ خودرو می باشد.
در صورتی که پس از روشن شدن موتور این چراغ همچنان روشن بماند، به روش زیر عمل کنید.
۱- خودرو را به مکان امنی برسانید.
۲- در حالی که موتور خاموش است تسمه دینام را از نظر شل بودن و یا پارگی بازدید کنید.
۳- در صورت سالم بودن تسمه دینام، قسمتی از سیستم شارژ ایراد دارد. لذا به نزدیکترین نمایندگی مجاز شرکت سایپا یدک مراجعه نمایید.

**توجه**

هرگز با تسمه دینام معیوب یا پاره حرکت نکنید. به دلیل متصل بودن این تسمه به واتر پمپ احتمال افزایش دمای موتور و آسیب دیدن آن وجود دارد.

### چراغ هشداردهنده فشار روغن موتور

روشن شدن این چراغ نشان دهنده پایین بودن فشار روغن موتور است.
در صورت روشن شدن این چراغ هنگام حرکت به روش زیر عمل کنید.
۱- خودرو را به مکان امنی برسانید.
۲- موتور را خاموش کنید و سطح روغن موتور را بازدید نمائید.
درصورت خاموش نشدن چراغ، یا در دسترس نبودن روغن موتوربه نزدیکترین نمایندگی مجاز شرکت سایپا یدک مراجعه نمایید.

**توجه**

در صورتی که خودرو را سریعاً متوقف نکنید، صدمات جدی به موتور وارد می شود.

### چراغ هشداردهنده بنزین

روشن شدن این چراغ نشان دهنده پایین بودن سطح بنزین در باک است.
وقتی چراغ روشن می شود حدود ۹ لیتر بنزین در باک وجود دارد در این وضعیت هرچه سریعتر سوختگیری نمایید.

### چراغ نشانگر ایموبیلایزر

IMMO

هنگام استفاده از روش تاخیریLimp Home این چراغ،انجام مراحل آن را مشخص می کند.





کیان باتری

**حداقل هر ماه یک مرتبه**

- سطح مایع خنک کننده موتور را، در مخزن آن بازدید نمایید.
- عملکرد چراغهای بیرونی خودرو را که شامل چراغهای ترمز، چراغهای راهنما و فلاشر می‌باشد، بررسی نمایید.

**حداقل هر سال دو مرتبه ( مثلاً هر بهار وپاییز )**

- رادیاتور، بخاری، لوله های سیستم تهویه مطبوع ( کولر ) را از نظر هرگونه نشتی یا صدمه بررسی نمایید.
- عملکرد برف پاک کن و پاشش مایع شیشه شوی را بررسی نمایید. تیغه های برف پاک کن را با پارچه ای تمیز که با مایع شیشه شوی مرطوب شده است، پاک نمائید.
- تنظیم بودن نورچراغهای جلو را بررسی نمائید.
- گردگیرهای پلوس را بازدید نمایید.
- عایق حرارتی، بست ها، لوله ها و منبع سیستم اگزوز را بررسی نمایید.
- کمر بند ایمنی را به جهت قرارگیری و عملکرد صحیح آن بررسی کنید.
- فشار باد چرخ زاپاس را بررسی نمایید.
- بررسی نمایید که لاستیک چرخها فرسوده نشده و مهره های چرخ شل نباشد.

**حداقل هر سال یک مرتبه**

- سوراخهای تخلیه آب درها و بدنه را، تمیز نمایید.
- لولاهای کلیه درها، شامل در صندوق عقب و درب موتور را روغنکاری نمایید.
- قفل درب موتور و کلیه درها را روغنکاری نمایید .
- نوار لاستیکی دور درها را روغنکاری نمایید.
- قبل از فصل گرما، سیستم تهویه مطبوع ( کولر ) را بررسی نمایید.
- سطح روغن هیدرولیک فرمان را بازدید نمایید.
- اتصالات و سیستم تعویض دنده گیربکس اتوماتیک را بازدید و روغنکاری نمایید.
- قطبهای باتری را تمیز نمایید و سطح الکترولیت را در صورتی که از باتری معمولی استفاده می گردد، بازدید نمایید.
- سطح روغن ترمز را بررسی نمایید.

**هشدار**

- انجام سرویس و تعمیرات بر روی خودرو می تواند خطرناک باشد و در انجام برخی از آنها، احتمال آسیب دیدگی و جراحات شدید وجود دارد. در صورت نداشتن اطلاعات فنی ، تجربه یا ابزار و تجهیزات مناسب، این کار را به یک مکانیک ماهر بسپارید.
-کار بر روی قطعات داخل محفظه موتور می تواند خطرناک باشد. به خصوص اگر زینت آلات یا لباسی گشاد بر تن داشته باشید، زیرا احتمال گیرکردن آنها در بین قطعات متحرک و در نتیجه صدمه دیدن شما وجود دارد.
بنابراین جداً توصیه می گردد، اگر می خواهید هنگامی که موتور روشن است بر روی قطعات داخل محفظه موتور کار نمائید، تمامی زینت آلات خود ( از جمله انگشتر، دست بند، ساعت و گردن بند )، دستمال گردن، روسری و لباس یا هر چیز مشابهی را که گشاد و آزاد باشد، قبل از نزدیک شدن به موتور و هر قطعه متحرکی درآورید.



کیان باتری

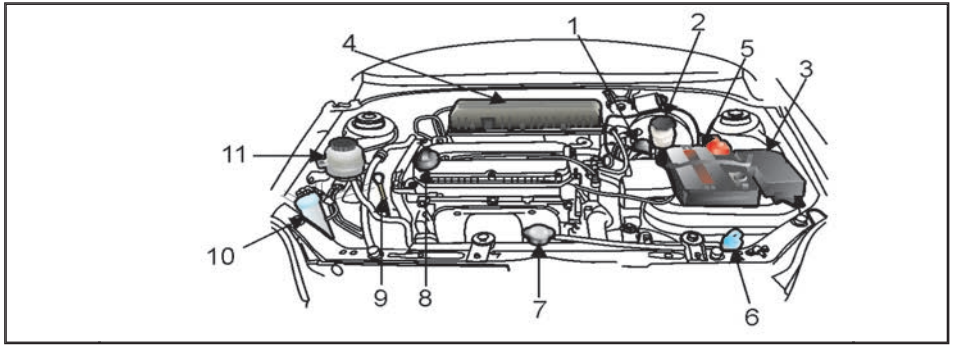


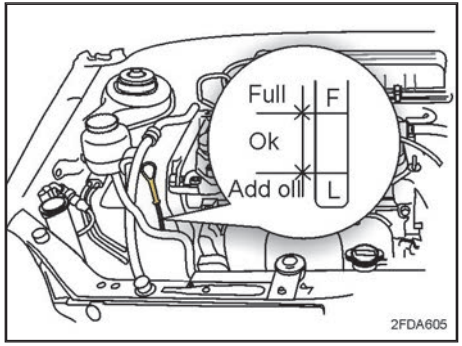


*۱ - میل نشانگر سطح روغن گیربکس اتوماتیک
۲- مخزن روغن ترمز
۳- جعبه فیوز
۴- هواکش
۵- باتری
۶- مخزن مایع خنک کننده موتور
۷- در رادیاتور
۸- در محفظه روغن
۹- میل نشانگر سطح روغن موتور (گیج روغن )
۱۰- مخزن مایع شیشه شوی
۱۱- مخزن روغن هیدرولیک فرمان

## روغن موتور و فیلتر روغن

### بررسی سطح روغن موتور

۱- خودرو را در سطحی صاف قرار دهید.
۲- موتور را روشن نموده و بگذارید تا به دمای معمول کاری خود برسد.
۳- موتور را خاموش کرده و چند دقیقه صبر کنید تا روغن به کارتل برگردد.
۴- میل نشانگر سطح روغن را بیرون کشیده، تمیز نمایید و دوباره آنرا کاملاً در محل خود داخل نمائید.
۵- میله نشانگر سطح را دوباره بیرون بکشید و این بار به محلی که روغن به آن رسیده است ( سطح روغن ) توجه نمایید، سطح روغن باید بین دو علامت F و L باشد.





کیان باتری

## روغن موتور و فیلتر روغن

اگر سطح روغن نزدیک یا روی Lبود، مقدار کافی روغن بیافزایید تا سطح آن به Fبرسد.
توجه کنید که نباید بیش از حد روغن اضافه کرد.
تنها از روغن موتور مورد تایید استفاده نمائید. (به قسمت روغنهای توصیه شده در همین فصل رجوع نمایید.)

### تعویض روغن موتور و فیلتر روغن

فواصل زمانی تعویض روغن موتور و فیلتر آن را طبق برنامه زمانی نگهداری خودرو که در ابتدای همین فصل آمده است، رعایت نمایید.

**هشدار**

-تماس طولانی مدت پوست با روغن موتور کار کرده می تواند باعث سرطان پوست گردد.
بنابراین پس از کار با روغن موتور کارکرده، پوست خود را با آب و صابون بشوئید.
- روغن موتور را دور از دسترس کودکان قرار دهید.

۱-موتور را برای چنددقیقه روشن نموده و سپس آنرا خاموش نمائید. درب محفظه روغن موتور را بردارید.
۲-با برداشتن درب روغن و باز کردن پیچ تخلیه، روغن را در یک ظر ف مناسب، تخلیه نمایید.

**احتیاط**

هم موتور و هم روغن آن داغ هستند. احتیاط نمایید که آسیبی به خودتان نرسانید.

۳- در این مرحله فیلتر روغن را با آچار مخصوص آن باز نمایید.

**توجه**

مراقب باشید که اورینگ فیلتر روغن قدیمی بر روی محل نصب شدن فیلتر باقی نماند، در غیر اینصورت ممکن است باعث بروز نشت روغن و در نتیجه صدمه دیدن موتور گردد.

۴- با یک تکه پارچه تمیز محل نصب فیلتر را پاک نمائید.
۵- اورینگ جدید را به مقداری روغن موتور آغشته نمایید.
۶- پس از آنکه روغن کاملاً تخلیه شد، پیچ تخلیه را با گشتاور( ۳۰ نیوتن متر ) ببندید.
۷- موتور را با روغن تازه به حدی پر نمایید که سطح روغن به علامت Fبر روی میل نشانگر برسد و دقت نمایید که بیش از حد روغن اضافه ننمایید.
۸- با دقت در محفظه روغن را ببندید.
۹- موتور را روشن کنید و بررسی نمائید که اطراف اورینگ فیلتر روغن، نشتی وجود نداشته باشد.
۱۰- سطح روغن را بازدید نمایید و در صورت نیاز تاعلامت Fروی نشانگر پر نمائید.



کیان باتری

**ظرفیت روغن**

-۳/۴ لیتر

- دقت نمائید که روغن مصرفی حتماباید با درجه کیفیت مشخص شده باشد.

**توجه**

- هرچند که فیلترهای روغن ممکن است از نظر ظاهری یکی باشند، لیکن طراحی داخلی آنها میتواند متفاوت باشد.

اینگونه فیلترها قابل جایگزینی با یکدیگر نیستند.

برای جلوگیری از آسیب دیدن احتمالی موتور تنها از فیلتر تعیین شده استفاده نمایید ( در این زمینه با نمایندگی مجاز شرکت سایپا یدک مشورت نمایید. )

- دستورالعملهای داده شده را به دقت مورد توجه قرار داده و انجام دهید، زیرا نصب نادرست فیلتر روغن می تواند نشتی روغن و در نتیجه آسیب موتور را به همراه داشته باشد.

**سیستم خنک کننده موتور**

سیستم خنک کننده موتور از نوع تحت فشار بوده و شامل یک مخزن حاوی ضد یخ چهار فصل می باشد.

پیش از شروع زمستان و مسافرت به نواحی سردسیر سیستم خنک کننده را از نظر وجود ضد یخ و سطح مایع خنک کننده در مخزن بازدید نمائید.

**هشدار**

**برداشتن در رادیاتور**

- هرگز، هنگام روشن بودن موتور در رادیاتور را باز ننمائید.

انجام این عمل می تواند باعث صدمه دیدن سیستم خنک کاری و همچنین خود موتور گردد. و مهمتر اینکه خارج شدن آب جوش و بخارمی تواند آسیب های جدی به شما وارد آورد.

برای باز کردن در رادیاتور به صورت زیر عمل نمایید:

ابتدا موتور را خاموش کرده و صبر کنید تا خنک شود. هنگام باز کردن در رادیاتور احتیاط نمائید.

دستمالی ضخیم را به دور در رادیاتور ببندید و آنرا به آرامی در خلاف جهت عقربه های ساعت تا اولین پله باز نمائید.

صبر نمایید تا فشار داخل رادیاتور کاملاً تخلیه شود، هنگامی که مطمئن شدید فشار سیستم خنک کاری کاملاً تخلیه شده است، با استفاده از دستمال ضخیم در رادیاتور را فشار داده و آنرا در جهت خلاف عقربه های ساعت به حدی بچرخانید که کاملاً باز شود.

- حتی اگر موتور روشن نیست، تا زمانی که موتور و رادیاتور داغ هستند، در رادیاتور یا پیچ تخلیه را باز ننمائید، زیرا مایع داغ و بخار تحت فشارمی تواند به بیرون پاشیده شده و صدمات جدی به شما وارد نماید.



کیان باتری

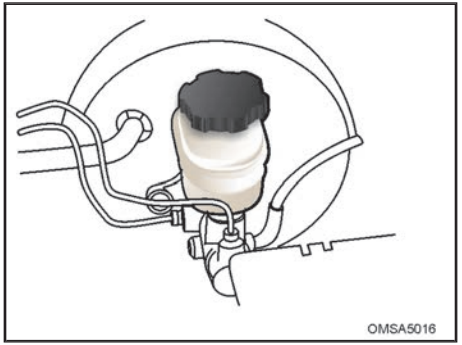


**بررسی سطح روغن ترمز**

قبل از افزودن روغن، اطراف درب مخزن را کاملاً پاک کنید تا روغن ترمز باعث، ایجاد آلودگی نشود.

اگر قصد دارید، روغن ترمز به مخزن آنها بیافزایید، سطح روغن را به آخرین حد (MAX)برسانید. زیرا سطح روغن با مرور زمان و با کارکرد خودرو کاهش می یابد.

این یک امر طبیعی بوده و مربوط به فرسایش لوله های روغن این دو سیستم می باشد.

هرچند وقت یک بار سطح روغن را در مخزن بررسی نمایید.این سطح باید بین دو علامت NIN و MAX که در کنار مخزن وجود دارد باشد.

اگر متوجه شدید که سطح روغن خیلی پایین است، خودرو را برای بررسی سیستم ترمز به یک نمایندگی مجاز شرکت سایپا یدک ببرید.

تنها از روغن ترمز معرفی شده، استفاده نمایید و آنرا با روغن دیگری مخلوط نکنید. ( به قسمت روغنهای توصیه شده در همین فصل رجوع نمایید. )

**توجه**

چنانچه سطح مایع ترمز دائماً کاهش می‌یابد و نیاز به اضافه نمودن پی درپی دارد به یکی از نمایندگیهای مجاز شرکت سایپا یدک مراجعه نمایید.

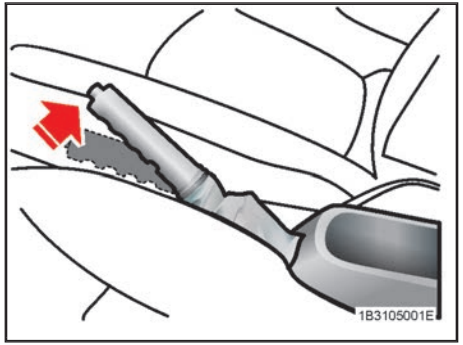


**ترمز دستی**

**بررسی عملکرد ترمز دستی:**

با شمردن تعداد صداهای تیک اهرم ترمز دستی، از وضعیت غیر درگیر تا کاملاً درگیر، دامنه حرکت آنرا بسنجید.

همچنین آزمایش دیگری که باید روی ترمز دستی صورت پذیرد این است که:

ترمز دستی باید به تنهایی بتواند خودرو را در جاده ای با شیب نسبتاً زیاد، به صورتی ایمن نگه دارد.



کیان باتری

اگر صداهای-تیک- ترمز دستی، بیشتر یا کمتر از حد مشخص شده باشد ، ترمز دستی باید توسط نمایندگی مجاز شرکت سایپا یدک تنظیم شود.

**دامنه حرکت:**

تعداد صداهای تیک شنیده شده، با وارد آوردن نیروی ۹۸ نیوتن باید ۴-۶ تا باشد.

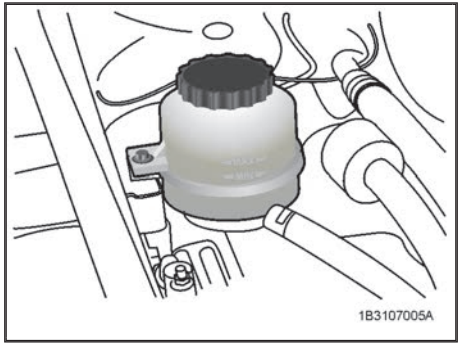


**روغن هیدرولیک**

**بررسی سطح روغن هیدرولیک:**

سطح روغن هیدرولیک باید هرچند وقت یک بار بازدید شود. برای این منظور:

موتور باید خاموش بوده و خودرو در سطحی صاف باشد.

سطح روغن هیدرولیک را در مخزن آن بررسی نمایید.

این سطح باید بین دو نشانه MINو MAXروی مخزن باشد.

قبل از افزودن روغنٍ هیدرولیک اطراف درب مخزن روغن را کاملاً تمیز نمائید تا از آلوده کنندگی آن جلوگیری شود.

اگر سطح روغن پایین است، تا نشانه MAXروی مخزن، روغن بیافزایید.

در صورتی که مرتباً نیاز به افزودن روغن پیدا می شود، خودرو را برای بازدید به یک نمایندگی مجاز شرکت سایپا یدک ببرید.

کیان باتری

**توجه**
برای جلوگیری از آسیب دیدن پمپ هیدرولیک فرمان، به مدت طولانی از خودرویی که سطح روغن هیدرولیک آن پایین است، استفاده ننمایید.

تنها از روغن هیدرولیک تعیین شده استفاده نمایید ( به قسمت"روغنهای توصیه شده" در همین فصل مراجعه نمایید. )

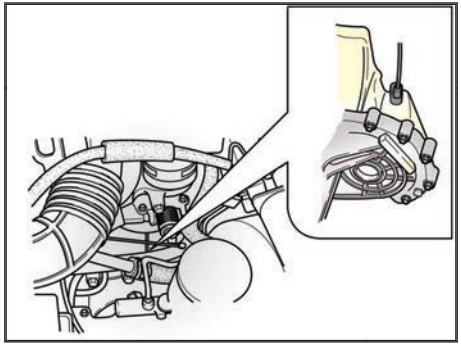

**گیربکس معمولی**

**بررسی سطح روغنهای گیربکس معمولی**

۱- خودرو را در سطحی صاف متوقف کرده و ترمز دستی را بکشید، سوئیچ خودرو را دروضعیت قفل (LOCK)یا ACC، قرار دهید.

"۲- چرخ دنده کیلومترشمار" را از مجموعه گیربکس بیرون بیاورید.

"۳- چرخ دنده کیلومترِ شمار" را خوب پاک کرده و دوباره آنرا کاملاً درجایش قرار دهید.

"۴- چرخ دنده کیلومتر شمار" را بیرون کشیده و سطح روغن را بررسی نمایید.

۵- اگر کمتر از حد مجاز خود می باشد، روغن اضافه نمایید، تا به محدوده مجاز برسد. دقت

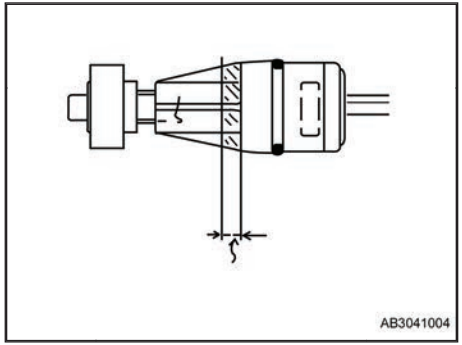


نمایید که نباید بیش از حد روغن اضافه نمود.

تنها از روغن توصیه شده برای گیربکس معمولی استفاده نمایید. ( به قسمت" روغن های توصیه شده" در همین فصل مراجعه نمائید. )

"۶- چرخ دنده کیلومتر شمار" را نصب نموده و اطمینان حاصل نمایید که هیچ گونه نشت روغن وجود نداشته باشد.



کیان باتری

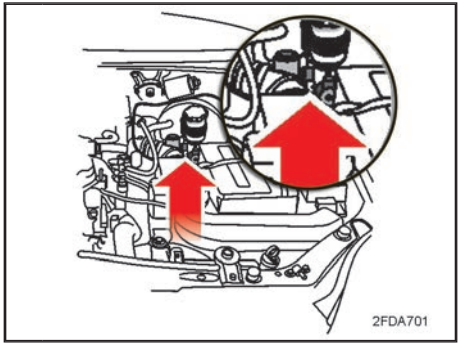


**گیربکس اتوماتیک***

**بازدید سطح روغن گیربکس اتوماتیک**

سطح روغن گیربکس اتوماتیک باید به طور منظم بازدید گردد. حجم این روغن بر اثر تغییرات دما تغیر می کند، لذا بهتر است سطح آن را پس از ۳۰ دقیقه رانندگی بازدید نمائید. در صورت لزوم قبل از رانندگی با خودرو نیز سطح روغن گیربکس آن را بازدید نمائید.

**هشدار**

برای جلوگیری از حرکت ناگهانی خودرو و به منظور عملکرد بهتر ترمز دستی، هنگام بالا کشیدن اهرم ترمزدستی، پدال ترمز را فشار دهید.



کیان باتری

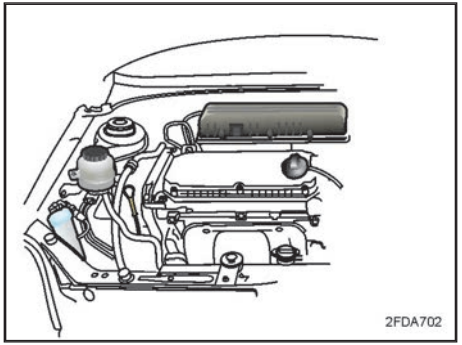


**روغنها و مایعات**

**بازدید سطح مایع شیشه شوی:**

سطح مایع شیشه شوی داخل مخزن شیشه شوی را بازدید نموده و در صورت نیاز به آن مایع بیافزایید.

اگر مایع شیشه شوی در اختیار ندارید، از آب تمیز استفاده نمایید. لیکن در صورتی که درجه حرارت هوا پایین بوده و احتمال یخ زدن آب وجود دارد، از محلولی که خاصیت ضدیخ دارد، برای مایع شیشه شوی استفاده نمائید.

**احتیاط**

- از مایع خنک کننده داخل رادیاتور و ضد یخ موجود در آن، بعنوان مایع داخل مخزن شیشه شوی استفاده نکنید.
- اگر مایع خنک کننده داخل رادیاتور بر روی شیشه پاشیده شود به شدت دید راننده راکم کرده و باعث عدم کنترل خودرو و در نتیجه تصادف می گردد.

ضمناً مایع خنک کننده ممکن است به بدنه و تزئینات خودرو صدمه بزند.

**روغنکاری بدنه:**

در هنگام تعویض روغن موتور، تمامی قطعات متحرک بدنه، مانند درها، لولاها و قفل های درب موتور، را نیز روغنکاری نمایید.

در صورتی که هوای بیرون سرد است بر روی قفل از روغنی که یخ نمی زند، استفاده نمایید.

اطمینان حاصل کنید هنگامی که قفل مرحله اول درب موتور باز شود، قفل دوم از باز شدن آن جلوگیری می نماید.



کیان باتری

## مشخصه روغن ها

### روغنهای توصیه شده

برای کمک به داشتن موتوری سالم و با توان ثابت وعمر بیشتر، تنها از روغن با کیفیت مناسب، استفاده نمائید. استفاده از روغن موتور بازدهی موتور را نیز بهبود بخشیده که نتیجه اش، بهبود مصرف سوخت می باشد.

این روغنها صرفاً برای استفاده در این خودرو توصیه شده است.

۱) به اعداد ویسکوزیته پیشنهاد شده توسط استاندارد SAE، در جدول صفحه بعد مراجعه نمائید.

روغن موتورهایی وجود دارد که بر روی برچسب آنها نوشته شده است: روغن کاهنده مصرف انرژی.

این نوع روغنها علاوه بر اینکه با کاهش دادن نیروی لازم برای غلبه موتور بر اصطکاک های داخلی باعث کاهش دادن مصرف سوخت می شوند، مزایای دیگری نیز دارند.

اگرچه اندازه گیری این بهبودها، در یک روز رانندگی سخت است، لیکن در مدت زمان طولانی اثرات محافظتی و بهینه سازی مصرف سوخت خود را نشان می دهند.

استفاده از روغن موتور با سطح کیفی توصیه شده شرکت سایپا و تعویض آن طبق جدول سرویسهای ادواری ( مشروح در فصل گارانتی همین دفترچه ) منجر به افزایش عمر مفید قطعات مجموعه موتور شده و از آسیب دیدگی آنها جلوگیری خواهد شد. لذا ضروری است ضمن رعایت موارد فوق از روغن موتور توصیه شده سایپا که باشرایط آب و هوایی ایران سازگاری داشته و با آرم سایپا در کلیه نمایندگیهای مجاز و فروشگاههای سایپا یدک قابل تهیه می باشد استفاده گردد . شایان ذکر است در صورت عدم استفاده از روغن موتور توصیه شده و بروز مشکل فنی در مجموعه موتور خودرو ، گارانتی مجموعه موتور خودرو ابطال می گردد .

| روغن | استاندارد روغن |
|---|---|
| روغن موتور | SH / SG<br>سطح کیفی |
| روغن گیربکس معمولی | SAE 75W-90<br>API GL-4 |
| روغن گیربکس اتو ماتیک | SK ATF SP-III<br>DIAMOND ATF SP-III |
| روغن هیدرولیک فرمان | PSF -III |
| روغن ترمز | SAEJ 1703/FMVSS116<br>DOT-3/DOT-4 |

کیان باتری

## اعداد ویسکوزیته توصیه شده توسط استاندارد SAE

**توجه**

همیشه پیش از بررسی روغن فعال در سیستم، از تمیز بودن اطراف محفظه روغن، محل تخلیه روغن و میله نشانگر سطح روغن، اطمینان حاصل نمائید.

این موضوع در مناطق شنی و هنگام استفاده خودرو در جاده های خاکی و کم تردد اهمیت بیشتری پیدا می نماید.

پاک کردن محل تخلیه روغن و میله نشانگر سطح روغن از وارد شدن گرد و غبار و ریگ به داخل موتور و مکانیزمهایی که ممکن است صدمه ببیند، جلوگیری می نماید.

( ویسکوزیته غلظت ) روغن موتور اثر مستقیمی بر میزان مصرف سوخت و کارکرد موتور در هوای سرد دارد. ( روشن شدن و جریان یافتن روغن )

ویسکوزیته ( غلظت ) پایین روغن موتور باعث بهینه سازی مصرف سوخت و کارکرد مناسب در هوای سرد می گردد. از سوئی دیگر ویسکوزیته بالای روغن موتور شرایط مناسب برای کارکرد موتور را در هوای گرم فراهم می سازد.

دقت نمائید که انتخاب هر ویسکوزیته ای ( غلظت ) جز آنچه توصیه شده است، می تواند به موتور صدمه بزند.

هنگامی که قصد تعویض روغن موتور را دارید، محدوده دمایی که خودروی شما در آن کار می نماید در نظر گرفته و سپس ویسکوزیته ( غلظت ) پیشنهادی روغن را از جدول پیدا نمائید

**محدوده دمائی مربوط به ویسکوزیته بر اساس استاندارد SAE**

| دما ( درجه سانتیگراد) | ۵۰ | ۴۰ | ۳۰ | ۲۰ | ۱۰ | ۰ | -۱۰ | -۲۰ | -۳۰ |
|---|---|---|---|---|---|---|---|---|---|
| نوع روغن موتور | | | 30 | | 5w-30 | | | | |
| | | 40 | | 20w-20 | | | | 5w-20 | |
| | | | | | 10w-30 | | | | |
| | | | | | 10w-50 / 10w-40 | | | | |
| | | | | 20w-50 / 20w-40 | | | | | |



کیان باتری