۵ فوریت‌های فنی

تعویض چرخ‌ها ۸۶
فیوزها ۹۱
تعویض لامپ‌ها ۹۹
بکسل کردن خودرو ۱۰۴
یدک‌کشی ۱۰۵

کیان باتری

پارک کردن خودرو

- تا جایی که ممکن است خودرو را در محلی سفت، هموار و بدون لغزندگی پارک نمائید.
- ترمز دستی را بکشید و دسته دنده را در وضعیت دنده ۱ یا دنده عقب قرار دهید.
- چراغ هشدار خطر را روشن نمایید، مثلث هشدار را بیرون آورده و آن را در فاصله ۵۰ تا ۱۰۰ متری پشت سر خودرو قرار دهید.

چنانچه مانعی مانند برجستگی تپه باعث عدم دید کافی رانندگان عقبی باشد فاصله را افزایش دهید.

اخطار

در صورت پنچری، چرخ را در اسرع وقت تعویض نمائید. چرخی که پنچر شده باشد حتماً باید مورد بازبینی (درصورت امکان تعمیر) یک متخصص قرار گیرد.

اخطار

- جک برای تعویض چرخ‌ها به کار می‌رود. درهیچ شرایطی نباید از آن برای عملیات دیگری از قبیل تعمیرات و یا دسترسی به زیرخودرو استفاده نمود.
- اگر از عمر چرخ زاپاس زمان زیادی گذشته است، آن‌را برای بازرسی به یکی از نمایندگی‌های مجاز نشان دهید تا از وضعیت مناسب آن برای استفاده بدون خطر اطمینان حاصل نمائید.

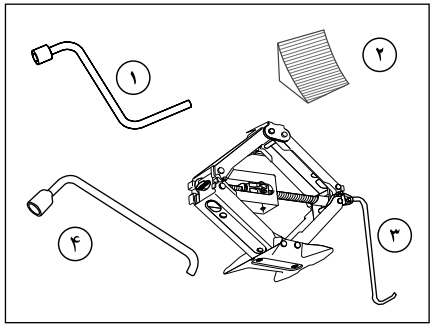

ابزار تحت اختیار شما

ابزار زیر در یک جعبه پلاستیکی، که در وسط چرخ زاپاس نصب شده است قرار دارد.

۱- آچارچرخ

۲- گوه

۳- جک و دسته جک

۴- آچار چرخ نصب شده به دیواره داخلی صندوق

هشدار

تایرها فقط زمانی که سرد هستند باید مورد کنترل قرار گیرند. این کار باید حداقل ماهی یکبار انجام شود.

اخطار

- از جک فقط برای تعویض چرخ بر روی سطوح هموار، بدون لغزندگی و سخت استفاده نمایید.
- هرگز خودرو را از محلی بجز آنچه که برای جک زدن تعیین شده است بالا نبرید.
- هنگامی که خودرو بر روی جک می‌باشد، از قرار گرفتن تایر زاپاس در زیر خودرو مطمئن شوید.
- در هنگامی که خودرو بر روی جک می‌باشد، به زیر خودرو نروید.
- هرگز در حالی که خودرو بر روی جک می‌باشد آن را به کار نیندازید و به سرنشینان اجازه ماندن در خودرو را ندهید.
- هرگز از هیچ جکی غیر از جک خودرو خودتان استفاده ننمایید.
- از جک خودرو خود برای بلند کردن سایر خودروها استفاده ننمایید.
- از مهار مناسب چرخ‌ها توسط متوقف‌کننده‌ها اطمینان حاصل نمایید در غیر اینصورت حرکت تصادفی خودرو باعث بروز صدمات جسمی می‌شود.
- همواره مکان امنی را که دور از مسیر تردد اصلی است برای تعویض چرخ انتخاب کنید.

بعد از تعویض چرخ خودرو

- فوراً تنظیم میزان سفتی پیچ‌ها و فشار باد چرخ زاپاس را کنترل نمایید.
- پنچری تایر آسیب دیده را بگیرید و سریعاً در جایگاه آن در خودرو قرار دهید.

کیان باتری

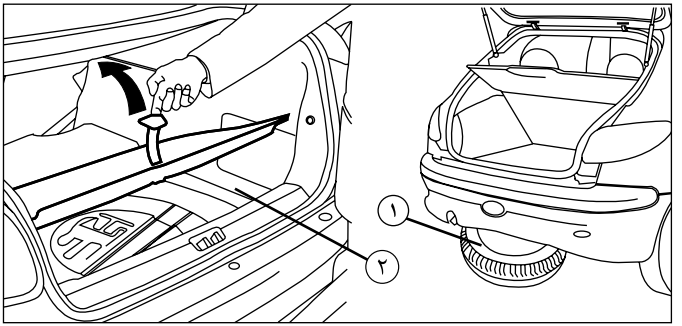

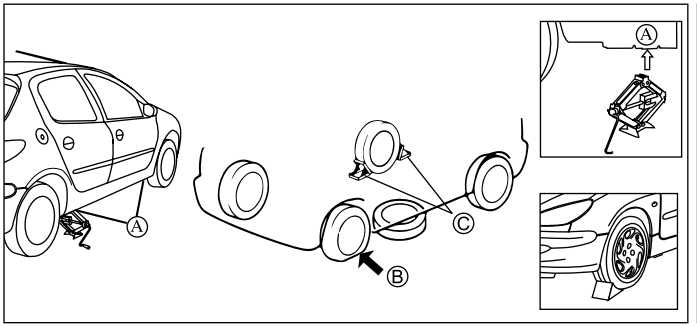

دسترسی به تایر زاپاس (یدک) و جک

۱- ۲۰۶ هاچ بک

- چـــرخ خارج از اتاق خودرو قـــرار دارد. در زیر صندوق عقب و بوسیله یک میله فلزی نگه داشته است.
- آچار چرخ را از صندوق عقب را بردارید. آنگاه پیچ چرخ را از زیـــر موکت داخل صندوق عقب باز کنید تا چرخ زاپاس آزاد شود.
- چنگک متصل شـــده را به ســـمت پایین آزاد کنید، و سپس آن را باز کنید.
- جک خودرو را که در داخل تایر جاســـازی شده است، از داخل زاپاس خارج کنید.

۲- ۲۰۶ صندوق‌دار

موکت کف صندوق عقب را بوســـیله دستگیره آن بلند کنید. دســـتگیره را به قلابی که در قسمت عقب لبه در صندوق است، وصل کنید تا موکت ثابت بماند.

بازکردن چرخ خودرو

- گوِه را در زیـــر چرخی بگذارید که به صورت اریب در مقابل چرخی است که باید تعویض شود. (مطابق تصویر بالا، چرخی که در جهت قطری تایر پنچر Ⓑ می‌باشـــد را به شکل مناسب Ⓒ مهار نمایید تا از حرکت خودرو هنگام بالا بردن جلوگیری شود.)
- تایر زاپاس را در نزدیکی محلی که خودرو بلند شـــده اســـت مطابق شـــکل به منظور جلوگیری از لغزیدن جک زیر خودرو بگذارید.
- قالپاق را با کشیدن دستهٔ جک در فضاهای خالی اطراف والو بیرون بیاورید.
- پیچ‌های چرخ را کمی شل کنید.
- جک را در یکی از چهار محل تعبیه شـــده در قســـمت زیر خودرو Ⓐ ، که به چرخ تعویضی نزدیکتر اســـت، قرار دهید. جک را به اندازه‌ای باز کنید که سطح زیرین آن کاملا با زمین تماس پیدا کند.
- از عمود بودن محور کف جک نســـبت به محل مورد استفاده Ⓐ ، اطمینان حاصل نمائید.
- خودرو را بالا ببرید.
- پیچ‌ها را به طور کامل بازکنید و چرخ را تعویض کنید.

بستن چرخ خودرو

چـــرخ را در محل خود قرار دهید. پیچ‌ها را با آچار چرخ کمی ســـفت کنید. جک را جمع کنید و از زیر خودرو خارج سازید. پیچ‌ها را با آچار چرخ کاملاً ســـفت کنید. برای جا زدن قالپاق ابتدا شـــیار آن را روی والو قرار دهید سپس با دست آن را جا بزنید.

ابزار و چرخ را جمع کنید و در درون چرخ تعویض شـــده قرار دهید.

کیان باتری

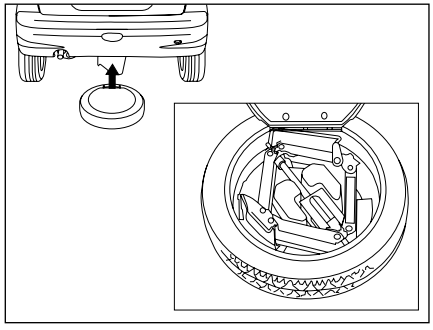

جاگذاری تایر تعویض شده

۲۰۶ هاچ بک

چرخ را در وســط چنگک فلزی قرارداده و پیچ چرخ را ابتدا از پایین بســته و ســپس از داخل صندوق محکم نمائید.

۲۰۶ صندوق‌دار

چرخ را در محل خود زیر موکت کف صندوق قرار دهید.

اخطار

اطمینان حاصل نمایید که تایر، جک و ابزارآلات بعد از اســتفاده در جای خود قرار گرفته و محفوظ گردند. در غیر این صورت این اجزا ممکن است در هنگام تصادف یا ترمز اضطراری پرتاب شده و خطرآفرین باشند.

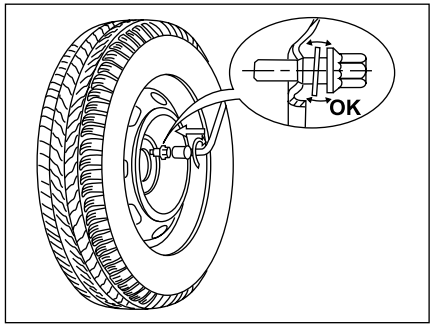

توجه:

چنانچه خودرو شما مجهز به رینگ آلومینیومی است، دقت کنید که هنگام بستن آن واشر پیچ با رینگ تماس حاصل نکند. محکم شدن رینگ‌ها با قرار دادن یک حائل مخروطی شکل روی هر پیچ تضمین شده است.

- وقتی پیچ‌های واشــردار روی رینــگ فولادی زاپاس گشتاور (ترک) می‌شــوند، واشرها آزاد باقی می‌مانند و مشکلی از این بابت وجود ندارد.
- در خودروهای مجهز به رینگ‌های آلومینیومی، چرخ پنجــم به عنوان چرخ موقت در خــودرو (تعویض در مواقع اضطراری و پنچر شدن)، تعریف شده است. لذا عدم تطابق شرکت سازنده تایر و گل تایر چرخ زاپاس با سایر تایرهای رینگ آلومینیومی، بلامانع می‌باشد.

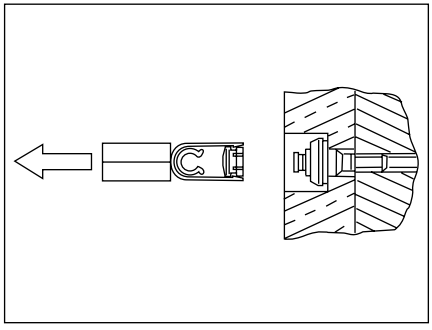

پیچ‌های ضد سرقت*

در صورتی که خودرو شما به پیچ‌های ضد سرقت مجهز باشــد (یکی بر روی هر چرخ) ابتدا باید سرپوش کرومی آنرا بردارید. سپس قبل از باز کردن آن با پین **پیچ ضد سرقت** (در داشــبورد) و آچار چــرخ (در آستر قسمت راســت عقب صندوق) روکش پلاستیک روی پیچ را به کمک **ابزار زرد رنگ** (داخل جعبه‌ای در قســمت چپ صندوق) بردارید.

هشدار

- شــماره کد حک شده روی پین پیچ ضد سرقت را به دقت یادداشــت کنید. در این صورت شما می‌توانید در صورت نیاز یک نســخه دیگر (زاپاس) از آن را از نمایندگی‌های ایران خودرو تهیه فرمایید.

* درصورت نصب در خودروی شما

کیان باتری

اخطار

- هرگــز از هیچ پیچ چرخی غیر از پیچ چرخ‌های اصلی خودرو خودتان استفاده ننمایید. استفاده از پیچ‌های نامناسب چرخ و همچنین بستن نادرست چرخ‌ها باعث شل‌شــدگی یا افتــادن چرخ و بروز تصادف می‌شود.
- هرگــز از روغن موتور یا روغن روانکاری بر روی پیچ‌ها استفاده ننمایید. این کار منجر به شل شدن آنها می‌شود.

هشدار

فشار کم باعث پیدایش فرسودگی پیش از موعد و گرم شدن غیرطبیعی تایرها می‌گردد و همچنین پیامدهای بسیاری در زمینه ایمنی در پی خواهد داشت:

- عملکرد بد در جاده
- خطر ترکیدن و یا از بین رفتن آج تایر
- فشار باد چرخ‌ها به وزن و سرعت خودرو بستگی دارد. فشار را مطابق شرایط استفاده تنظیم کنید.
- توجه داشــته باشــید که از بین رفتن یا درست بسته نشدن درپوش ســوپاپ باد چرخ می‌تواند باعث کم شــدن فشار باد آن شــود. همیشه از درپوش ســوپاپ مشــابه درپوش اولیه استفاده کنید و آن‌را کاملاً ببندید.

تایرهای یخ شکن

چنانچه خودرو شما به تایرهای یخ شکن روی رینگ‌های فلزی مجهز اســت، **الزاماً** باید از پیچ‌های ویژه‌ای که از نمایندگی‌های ایران خودرو قابل تهیه اســت، اســتفاده کنید.

زنجیر چرخ

زنجیر چرخ می‌تواند کنترل خودرو توسط راننده را تحت تأثیر قرار دهد. لذا هنگام استفاده، به موارد توجه نمایید.

- با سرعت بیش از ۵۰ کیلومتر بر ساعت رانندگی نکنید. البته در صورتی که سازنده زنجیر چرخ، سرعت کمتری تعیین کرده باشد آن را ملاک قرار دهید.
- با احتیاط برانید و تــا حد امکان از روی موانعی مانند چاله، سرعت‌گیر و ... با کمترین سرعت عبور کنید.
- از بســتن زنجیر چــرخ بر روی چرخ زاپاســی که در صنــدوق عقب قــرار دارد، خودداری کنیــد. این کار می‌تواند به چرخ زاپاس و بدنه خودرو آسیب برساند.
- در صورت اســتفاده از زنجیر چــرخ در جاده‌های فاقد بــرف و یخ، تایرها و زنجیر چرخ دچار آســیب‌دیدگی خواهند شد.
- اســتفاده از زنجیــر چــرخ در خودروهــای با رینگ آلومینیومی می‌تواند ســبب ایجاد خراش در ســطوح رینگ شود.
- بهتر است جهت ایمنی بیشتر خود و خودرو، از تایرهای زمستانی به جای زنجیر چرخ استفاده ننمایید.
- برای اطلاع از زنجیر چرخ مناسب خودروی خود، به نمایندگی‌های مجاز ایران خودرو مراجعه نمایید.

کیان باتری

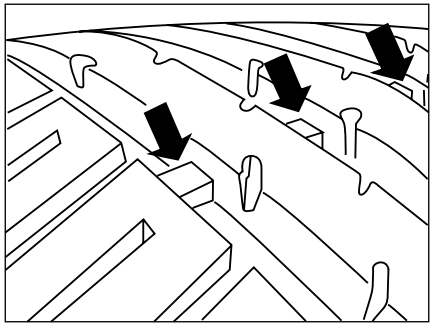

نشانگر ساییدگی تایر

تایرهایی که روی خودرو سوار شده‌اند، دارای نشانگرهایی هستند که در چندین نقطه روی محیط تایر بین آج‌ها قرار گرفته‌اند. هنگامی که تایرها تا اندازه‌ای ساییده می‌شوند که ۱/۶ میلی‌متر از آج باقی می‌ماند، نشانگرها نمایان می‌شوند و در این زمان تایرها باید تعویض شوند.

فشار باد تایرها:

باد تایرها حداقل هرماه یک‌بار، زمانی که تایرها خنک هستند باید مطابق برچسب فشار باد تایر چک شود. کم بودن باد تایر ایجاد حرارت کرده و عمر تایر را کاهش می‌دهد. باد زیاد نیزموجب اثرات منفی روی راحتی و سواری خودرو می‌شود.

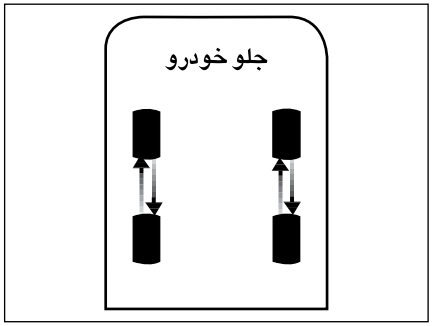

چرخش تایرها در خودرو:

در خودروهای دیفرانسیل جلو، سایش تایرهای جلو به علت نیروهای ترمزی، رانشی و نیروهای فرمان بیشتر از تایرهای عقب است. لذا به منظور سایش یکنواخت تایرها توصیه می‌گردد که مطابق تصویر فوق بعد از هر ۱۰۰۰۰ کیلومتر جابجا شوند.

سایز تایر:

سایز تایر خودروی شما بر روی دیواره آن به صورت عبارتی شبیه عبارت زیر حک شده است:

185 / 65 / R14 که ۱۸۵ عرض تایر به میلی‌متر، ۶۵ نسبت ارتفاع به عرض تایر، R معرف ساختار رادیال و ۱۴ قطر رینگ به اینچ می‌باشد.

اخطار

- رانندگی با تایرهایی که فشار باد آنها بیش از ۲۰ درصد مقدار توصیه شده کاهش یافته است ضمن افزایش مصرف سوخت و تأثیر بر روی دینامیک خودرو، در جاده‌های ناهموار، دست‌اندازها و کوهستانی ممکن است باعث آسیب‌دیدگی رینگ و دفرمگی آن شود. ضمناً ریسک منگنه شدن شن‌ریزه‌ها بین رینگ و تایر افزایش یافته و باعث تخلیه آنی باد می‌گردد که ممکن است حادثه‌ساز باشد.

اخطار

- تایرهای معیوب خطرناکند! از رانندگی با تایرهای معیوب، ساییده، صاف و یا تایرهایی که بیش از حد باد شده باشند، خودداری کنید.
- همواره از تایرهای با طرح رادیال هم نوع و هم جنس برای چرخ‌های جلو و عقب خودرو استفاده کنید. ازتایرهای با طرح ضربدری استفاده نکنید. رینگ‌های خودروی شما تیوب خور نیستند. از تایرهای تیوب دار استفاده نکنید.
- هرگز با تایرهای ساییده شده، پاره، فرسوده و تایرهایی که باد آن‌ها تنظیم نیست، رانندگی نکنید
- تایرهای کم باد بسرعت ساییده می‌شوند و باعث افزایش مصرف سوخت و کاهش فرمان‌پذیری می شوند.

کیان باتری

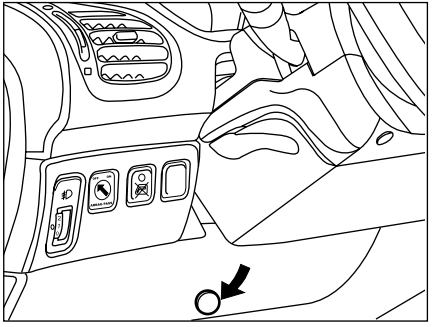

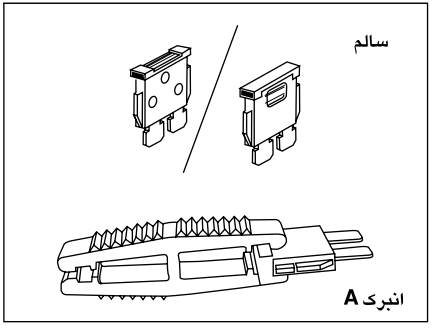

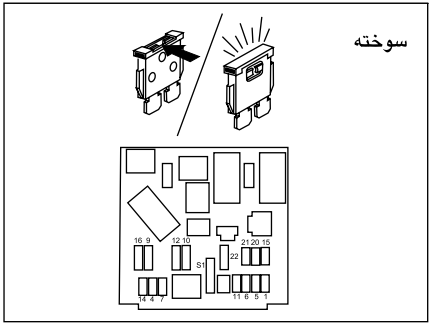

تعویض فیوز

یک جعبه فیوز زیر داشبورد در قسمت جلو راننده و دیگری در محفظهٔ موتور قرار دارد.

جعبه فیوز داشبورد

با یک سکه، پیچ را یک چهارم دور بچرخانید. سپس درپوش آن را بردارید تا فیوزها نمایان شوند. فیوزهای یدکی و انبرک A* روی قسمت داخلی در جعبه فیوز زیر داشبورد قرار دارند.

برداشتن و نصب فیوز

قبل از تعویض فیوز لزوماً باید علت اشکال را بیابید و آن را رفع کنید. شماره فیوزها روی جعبه فیوز مشخص شده است. از انبرک A* استفاده کنید.

همواره یک فیوز معیوب را با یک فیوز سالم مشابه آن جایگزین کنید.

* درصورت نصب در خودروی شما

کیان باتری

جعبه فیوز محفظهٔ موتور *

جعبه فیوز در سمت راست محفظهٔ موتور قرار دارد. برای دست‌یابی به آن، گیره‌های در جعبه را آزاد کنید و در را بردارید. هنگام بستن درِ جعبه، از جا افتادن صحیح آن مطمئن شوید.
دارندهٔ خودرو نباید اتصالات فیوزها را دستکاری و قطع و وصل کند. هر مشکلی در این قسمت‌ها باید توسط متخصص مجاز بررسی شود.

چیدمان رله‌ها داخل موتور

شماره رله	عملکرد رله	شدت جریان - نوع
R1	رله پمپ بنزین	30A- 1 Contact
R2	رله کنترل موتور	30A- 1 Contact
R3	رله چراغ کوچک	35A- 1 Contact
R4	رله بوق	35A- 1 Contact
R5	رله برف پاک‌کن جلو	30A- 2 Contact
R6	رله برف پاک‌کن جلو	30A- 2 Contact

جعبه فیوز داخل موتور *

شماره فیوز	شدت جریان	عملکرد
F1	40A	تغذیه برق سوئیچ استارت
F2	20A	تغذیه برق چراغ های جلو چپ
F3	20A	تغذیه برق چراغ های جلو راست
F4	20A	تغذیه برق کمپرسور کولر
F5	10A	تغذیه رله چراغ های کوچک
F6	-	رزرو
F7	40A	تغذیه سیستم ضد قفل ABS
F8	30A	تغذیه سیستم ضد قفل ABS
F9	40A-MAXI	تغذیه فن دور تند وکند
F10	70A-MAXI	تغذیه نود مرکزی BCM
F11	20A	بوق
F12	30A	استارت
F13	-	رزرو
F14	30A	رله برف پاک‌کن جلو
F15	10A	سنسوراکسیژن
F16	40A	تغذیه رله دوبل
F17	10A	تغذیه پمپ بنزین
F18	10A	تغذیه یونیت موتور

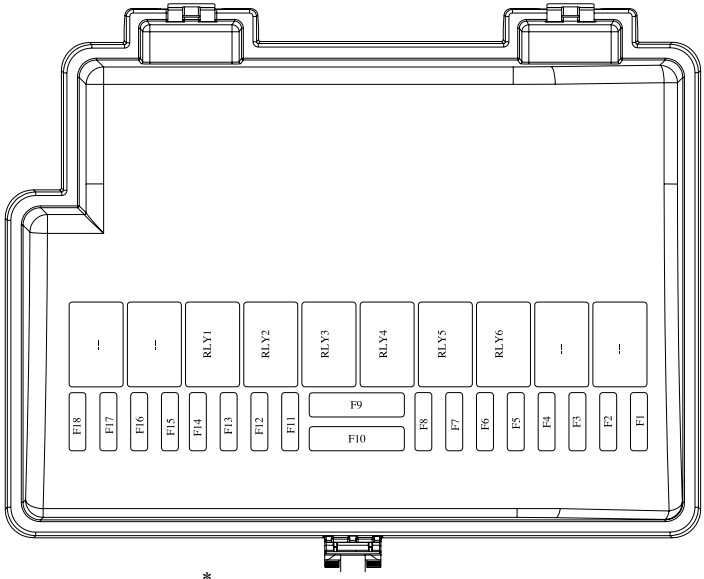

* درصورت نصب در خودروی شما

کیان باتری

جعبه فیوز محفظهٔ موتور

جعبه فیوز در سمت راست محفظهٔ موتور قرار دارد. برای دست‌یابی به آن، گیره‌های در جعبه را آزاد کنید و در را بردارید. هنگام بستن درِ جعبه، از جا افتادن صحیح آن مطمئن شوید.

دارندهٔ خودرو نباید اتصالات فیوزها را دستکاری و قطع و وصل کند. هر مشکلی در این قسمت‌ها باید توسط متخصص مجاز بررسی شود.

شماره فیوز	شدت جریان	عملکرد
۱	40A	تغذیه برق سوئیچ استارت- ایموبیلایزر
۲	30A	رله مه شکن- بوق
۳	40A	تغذیه برق رابط سیستم های درونی BCM
۴	30A	تغذیه برق رابط سیستم های درونی BCM
۵	-	رزرو
۶	-	رزرو
۷	30A	ترمز ABS
۸	30A	ترمز ABS
۹	40A-MAXI	فن دور تند و کند
۱۰ *	50A-MAXI	تغذیه برق رابط سیستم های درونی BCM
۱۱ *	40A	تغذیه برق رابط سیستم های درونی BCM
۱۲	20A	تغذیه نود جلو
۱۳	15A	تغذیه نود جلو
۱۴	30A	رله برف پاک کن جلو
۱۵	10A	تغذیه اکسیژن سنسورها
۱۶	30A	تغذیه رله دوبل
۱۷	10A	تغذیه پمپ سوخت
۱۸	10A	تغذیه یونیت موتور

* تغذیه برق رابط سیستم های درونی BCM یا در فیوز F10 و یا در فیوز F11 می‌باشد.

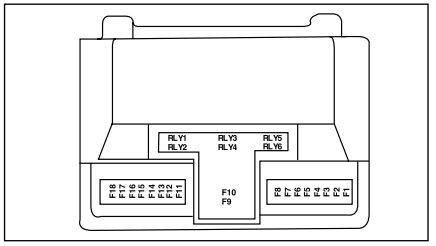

جدول راهنمای رله‌ها

شمارهٔ رله	عملکرد	شدت جریان-نوع
RLY1	رلهٔ کنترل موتور	30A-1 Contact
RLY2	رلهٔ پمپ بنزین	30A-1 Contact
RLY3	رلهٔ مه‌شکن	30A-1 Contact
RLY4	رلهٔ بوق	30A-1 Contact
RLY5	رلهٔ برف‌پاک‌کن جلو	30A-2 Contact
RLY6	رلهٔ برف‌پاک‌کن جلو	30A-2 Contact

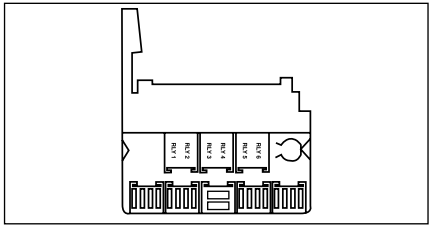

کیان باتری

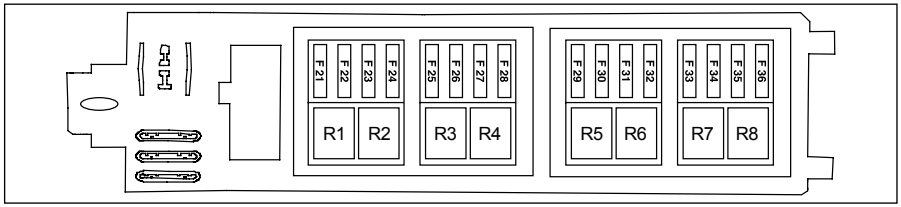

جعبه فیوز داشبورد

شماره فیوز	شدت جریان	عملکرد
F21	———	رزرو
F22	10A	تغذیهٔ سوئیچ اصلی (وضعیت دو) یونیت کیسهٔ هوا و نود مرکزی
F23	20A	تغذیهٔ سوئیچ اصلی (وضعیت اول) فندک
F24	10A	تغذیهٔ سوئیچ اصلی- وضعیت اول(تحریک رله بخاری، رادیو، چراغ ترمز، نود جلو، نود مرکزی و جلو آمپر)
F25	10A	تغذیهٔ دایم رادیو
F26	20A	تغذیهٔ نود مرکزی
F27	20A	تغذیهٔ نود مرکزی
F28	30A	تغذیهٔ نود مرکزی و تغذیهٔ اصلی و تحریک رله محرک در عقب
F29	30A	شیشه بالابر عقب
F30	30A	تغذیهٔ نود مرکزی (شیشه بالابر جلو)
F31	30A	شیشه گرمکن عقب
F32	30A	تغذیهٔ فن بخاری
F33	30A	استارت موتور
F34	10A	تغذیهٔ سوئیچ اصلی(وضعیت دو) ایموبیلایزر، کانکتور عیب‌یابی، جلوآمپر، سنسور فشار گاز کولر، یونیت موتور
F35	5A	تغذیهٔ سوئیچ اصلی(وضعیت دو) - سیستم ضدقفل ترمز ABS
F36	10A	تغذیه باتری ایموبیلایزر، کانکتور عیب‌یابی، جلو آمپر، تحریک شیشه گرمکن، پمپ شیشه شوی

چیدمان رله‌ها داخل اطاق

شماره رله	عملکرد رله	شدت جریان- نوع
R1	پمپ شیشه‌شوی جلو	30A- 2 Contact
R2	پمپ شیشه‌شوی عقب	30A- 2 Contact
R3	گرم‌کن شیشهٔ عقب و آینه‌ها	30A- 1Contact
R4	فن بخاری	40A- 1 Contact
R5	شیشه بالابر عقب	30A- 1Contact
R6	شیشه بالابر جلو	30A- 1Contact
R7	---	---
R8	برف پاک‌کن عقب	30A- 2Contact

کیان باتری

جعبه فیوز داشبورد *

شماره فیوز	شدت جریان	عملکرد
F1	-	رزرو
F2	5A	رله فن بخاری
F3 *	5A	تغذیه نود جلو FCM، کولر، جلوآمپر
F4 *	10A	تغذیه موتوربرف پاک کن عقب و قفل صندوق عقب
F5	5A	تغذیه نورزمینه
F6	5A	تغذیه سیستم ضد قفل ترمز ABS
F7	10A	تغذیه یونیت کیسه هوا
F8 *	5A	تغذیه وضعیت ۲ سوئیچ برای نود مرکزی - جلو آمپر - ایموبلایزر - ECU
F9	5A	تغذیه پمپ شیشه شور
F10 *	5A	تغذیه وضعیت ۱ سوئیچ برای نود مرکزی - نمایشگر - شیشه بالابر جلو - تغذیه آنتن - جلوآمپر
F11	10A	تغذیه چراغ دنده عقب
F12	5A	تغذیه سوئیچ چراغ ترمز
F13	10A	تغذیه سوئیچ سه حالته گاز کولر
F14 *	5A	تغذیه قطع کن شیشه‌های عقب - چراغ سقف - چراغ داخل صندق عقب - سنسور دنده عقب
F15	20A	تغذیه برق فندک
F16	10A	تغذیه برق رادیو پخش
F17	-	رزرو
F18	-	رزرو
F19	-	رزرو
F20	-	رزرو
F21	-	رزرو
F22	10A	تغذیه شیشه بالابرهای جلو
F23	5A	تغذیه گرمکن آینه‌های جانبی
F24	30A	تغذیه رله گرمکن شیشه عقب و آینه‌های جانبی
F25	30A	تغذیه قفل مرکزی
F26	20A	تغذیه نود مرکزی BCM
F27 *	5A	تغذیه رله ها، نمایشگر؛ کولر
F28	20A	تغذیه نود مرکزی BCM
F29	5A	تغذیه دیاگ
F30	10A	تغذیه حافظه رادیو پخش
F31	15A	تغذیه نور پایین چراغ‌های جلو
F32	15A	تغذیه نور بالای چراغ‌های جلو
F33	40A	تغذیه فن بخاری
F34	40A	تغذیه شیشه بالابر جلو؛ آینه
F35	40A	تغذیه شیشه بالابر عقب
F36	5A	رزرو
F37	10A	رزرو

فیوز و رله داخل اتاق

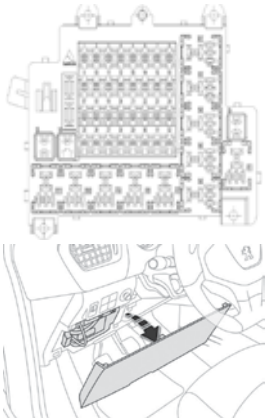

چیدمان رله‌ها داخل اطاق

شماره رله	عملکرد رله	شدت جریان - نوع
R1	رله فن	35A- 1 Contact
R2 *	رله جلو آمپر - کولر ونود جلو FCM - چراغ‌های نور بالا	20A- 1 Contact
R3	رله ولتاژ ECO	35A- 1 Contact
R4	رله گرم کن شیشه عقب و آینه های جانبی	20A- 1 Contact
R5	رله پمپ شیشه شور جلو	20A- 2 Contact
R6	رله پمپ شیشه شورعقب	20A- 2 Contact
R7	رله شیشه بالابر جلو	35A- 1 Contact
R8	رله شیشه بالابر عقب	35A- 1 Contact
R9 *	رله صندوق پران وموتوربرف پاک کن عقب	20A- 2 Contact
R10	رله در بازکن مرکزی	20A- 2 Contact
R11	رله در قفل کن مرکزی	20A- 2 Contact

* درصورت نصب در خودروی شما

کیان باتری

جعبه فیوز محفظه موتور*

شماره فیوز	شدت جریان	عملکرد
F1	15A	برق مه شکن جلو
F2	30A	برق ۱ ماژول ABS
F3	40A	برق ۲ ماژول ABS
F4	40A	برق قدرت سوئیچ استارت - ۲ - ایموبیلایزر*
F5	40A	برق اتومات استارت
F6	70A	چراغ کوچک
F7	30A	برق اتومات استارت
F8	10A	بوق
F9	30A	فن موتور
F10	20A	برق قدرت باس بار جعبه فیوز داخل داشبورد - ۱
F11	10A	اکسیژن‌سنسورها
F12	10A	پمپ بنزین
F13	30A	رله اصلی
F14	10A	برق باتری بعداز رله اصلی برای ECU
F	10A	فیوز ذخیره ۱
F	20A	فیوز ذخیره ۲
F	30A	فیوز ذخیره ۳
F	40A	فیوز ذخیره ۴

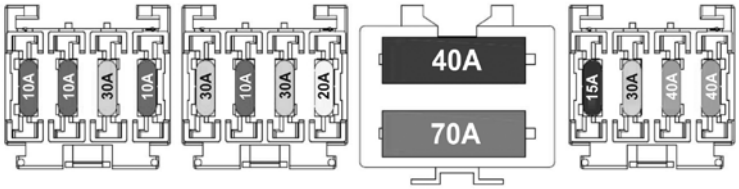

شماره رله	عملکرد رله	شدت جریان - نوع	رنگ رله
RL6	روشن / خاموش برف پاک کن جلو	HC Micro 5P (12V/30A/20A)	زرد
RL5	تعیین دور برف پاک کن جلو	HC Micro 5P (12V/30A/20A)	زرد
RL4	لامپ چراغ کوچک	HC Micro 4P (12V/35A)	قهوه‌ای
RL3	بوق	HC Micro 4P (12V/35A)	قهوه‌ای
RL8	مه شکن جلو	HC Micro 4P (12V/20A)	سبز
RL7*	رله چراغ جلو نور بالا	HC Micro 49(12V/35A)	قهوه‌ای
RL2	رله پمپ بنزین	HC Micro 4P (12V/35A/With Diode)	آبی
RL1	رله اصلی	HC Micro 4P (12V/35A/With Diode)	آبی

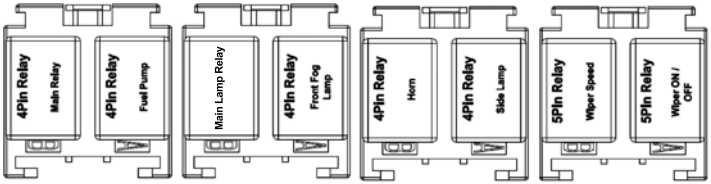

* درصورت نصب در خودروی شما

کیان باتری

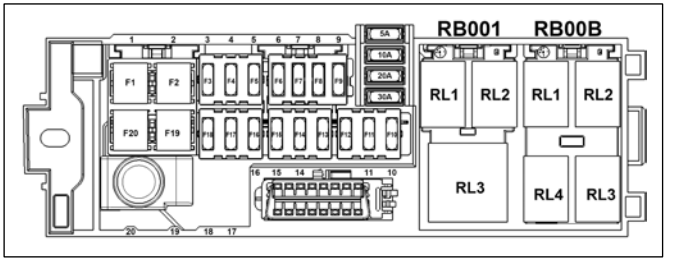

جعبه فیوز داشبورد*

فیوز باکس داخل اتاق			
شماره فیوز	مقدار فیوز	نوع فیوز	عملکرد
F1	.....	JCASE	رزرو
F2	.....	JCASE	رزرو
F3*	10A	Mini	چراغ دنده عقب
F4*	10A	Mini	تغذیه سوییچ اصلی (وضعیت ۱) - بخاری - رادیو - چراغ ترمز - نود مرکزی - جلوآمپر - آنتن - گرم کن شیشه عقب - چراغ ترمز سوم - چراغ نقشه خوان - چراغ داشبورد
F5	20A	Mini	تغذیه سوییچ اصلی (وضعیت ۱) - فندک
F6	10A	Mini	تغذیه سوییچ اصلی (وضعیت ۲) - یونیت کیسه هوا
F7	10A	Mini	تغذیه سوییچ اصلی (وضعیت ۲) - دیاگ - سنسورفشارگاز - ایموبلایزر
F8	10A	Mini	تغذیه سوییچ اصلی (وضعیت ۲) - سیستم ضد قفل ترمز ABS و ECU
F9	5A	Mini	تغذیه سوییچ اصلی (وضعیت ۲) - نود مرکزی - جلو آمپر
F10	.....	Mini	رزرو
F11*	30A	Mini	شیشه بالابر عقب
F12	15A	Mini	برف پاکن عقب
F13	10A	Mini	تغذیه دائم رادیوپخش
F14	5A	Mini	پمپ شیشه شور
F15	30A	Mini	نود مرکزی (شیشه بالابرجلو)
F16	20A	Mini	تغذیه نود مرکزی
F17	20A	Mini	تغذیه نود مرکزی
F18	30A	Mini	تغذیه قفل مرکزی
F19	30A	JCASE	تغذیه شیشه گرمکن
F20	40A	JCASE	تغذیه فن بخاری

رله‌های محفظهٔ داشبورد			
شماره رله		عملکرد رله	شدت جریان - نوع
RB001	RL1	پمپ شیشه شوی جلو	30A-2CONTACT
	RL2	پمپ شیشه شوی عقب	30A-2CONTACT
	RL3	فن بخاری	35A-1CONTACT
RB002	RL1	برف پاک‌کن عقب	30A-2CONTACT
	RL2	گرم‌کن شیشه عقب و آینه‌ها	30A-1CONTACT
	RL3	شیشه بالابرعقب	30A-1CONTACT
	RL4	.....	.....

* درصورت نصب در خودروی شما

کیان باتری

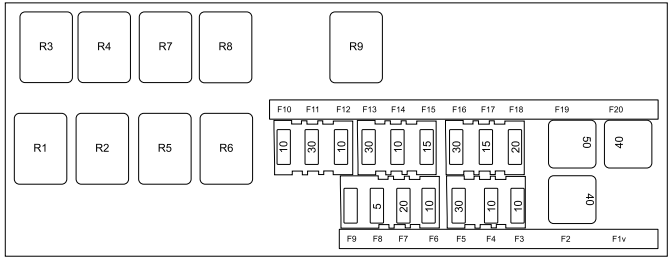

جعبه فیوز محفظهٔ موتور*

رله‌های محفظهٔ موتور			
شماره رله	تعداد کنتاکت رله	جریان رله	بارها
RL1	۱	30A	بوق
RL2	۱	30A	مه‌شکن جلو
RL3	۲	30A	برف پاک کن کند/ تند
RL4	۲	30A	برف پاک کن خاموش/ روشن
RL5	۱	30A	نور بالا
RL6	۱	30A	نور پایین
RL7	۱	30A	پمپ بنزین
RL8	۱	30A	موتور
RL9	۱	30A	کمپرسور کولر

فیوز باکس داخل موتور				
شماره فیوز	مقدار فیوز	نوع فیوز	تغذیه ورودی به فیوز	بارهای متصل به فیوز
F1	*	JCASE	Bat	رزرو
F2	40A	JCASE	Bat	تغذیه ورودی استارت سوئیچ
F3	10A	Mini	Bat	کمپرسور کولر
F4	10A	Mini	Bat	تغذیه یونیت کنترل موتور
F5	30A	Mini	Bat	استارت
F6	10A	Mini	تغذیه بعد از رله موتور VEL	تغذیه سنسورهای یونیت کنترل موتور
F7	20A	Mini	تغذیه بعد از رله موتور VEL	تغذیه انژکتور و کویل
F8	5A	Mini	تغذیه بعد از رله موتور VEL	تغذیه بوبین رله‌های فن خنک‌کننده موتور
F9	*	Mini	تغذیه بعد از رله موتور VEL	رزرو
F10	10A	Mini	Bat	پمپ بنزین
F11	30A	Mini	Bat	تغذیه موتور
F12	10A	Mini	Bat	کانکتور عیب‌یابی و جلو آمپر و یونیت ضد سرقت
F13	30A	Mini	Bat	ترمز ضد قفل ۱
F14	10A	Mini	Bat	بوق
F15	15A	Mini	Bat	مه‌شکن جلو
F16	30A	Mini	Bat	برف پاک کن
F17	15A	Mini	Bat	چراغ نور بالا
F18	20A	Mini	Bat	چراغ نور پایین
F19	50A	JCASE	Bat	فن خنک‌کننده موتور
F20	40A	JCASE	Bat	ترمز ضد قفل ۲

* درصورت نصب در خودروی شما

کیان باتری

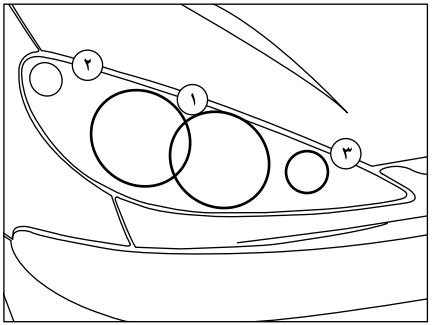

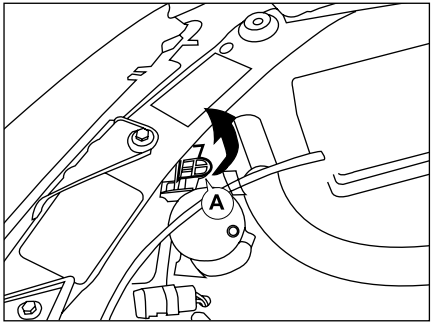

تعویض لامپ

برای سهولت تعویض لامپ‌های چراغ سمت راست ابتدا لوله مخزن شیشه‌شوی را درآورید:

در حین چرخاندن شیارها را تنظیم نمایید. سپس آن را به سمت بالا بکشید.

برحسب مدل خودروتان به طریقه جانمایی چراغ‌های نور بالا و نور پایین توجه فرمایید.

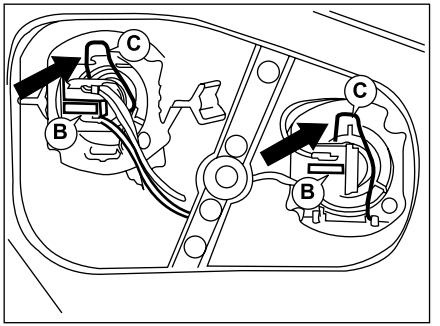

الف: چراغ‌های نور پایینH7 55W

چراغ‌های نور بالاH7 55w

- زبانه (A) را به طرف بالا و سپس به سمت عقب بکشید و درپوش محافظ را درآورید.
- فیش یا فیش‌های اتصال برقی B را جدا کنید.
- دو طرف (گیره فنری) گیره اتصال C را فشار دهید تا آزاد شود، لامپ سوخته را تعویض کنید.
- دقت کنید که در موقع نصب مجدد شـــیارهای راهنما در وضعیت صحیح باشند و گیره اتصال به درستی نصب شده باشد.
- فیش اتصال برقی را مجدداً وصل کنید.
- درپوش محافظ لامپ و سپس لوله مخزن شیشه شوی را در جای خود نصب کنید.

ب: چراغ های نور پایین H7 55W

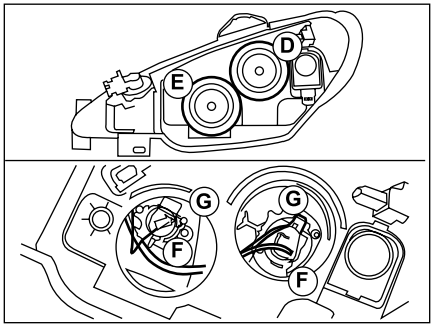

چراغ‌های نور بالاH1 55w

- برای لامپ H7 55W پوشش محافظ D و برای لامپ H1 55w درپوش محافظ E را درآورید.
- فیش یا فیش‌های اتصال برقی F را جدا کنید.
- دو طرف گیره یا گیره‌های اتصال G را فشـــار دهید تا آزاد شود، لامپ سوخته را تعویض کنید.
- در موقع نصب دقت کنید شیارهای راهنما در وضعیت صحیح باشند و گیره اتصال به درستی نصب شده باشند.
- فیش اتصال برقی را مجدداً وصل کنید.
- ابتدا پوشش با درپوش‌های محافظ لامپ و سپس لوله مخزن شیشـــه شوی (برای چراغ سمت راست) را دوباره در جای خود نصب کنید.

کیان باتری

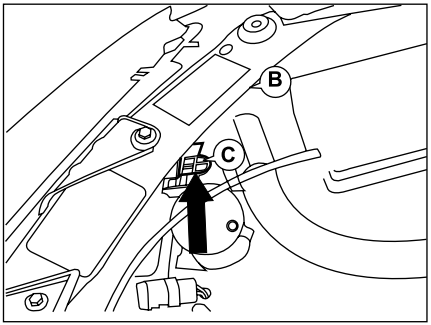

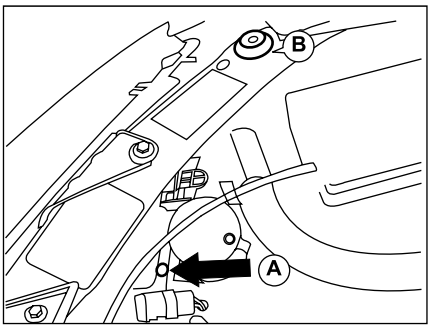

نور پایین - نور بالا - تعویض لامپ‌ها*

چراغ‌های جلو یک واحدی

- اتصال برقی لامپ را جدا کنید.
- درپوش لاستیکی را درآورید.
- دو طرف بست ایمنی را فشار دهید تا آزاد شود.
- لامپ A را تعویض کنید.

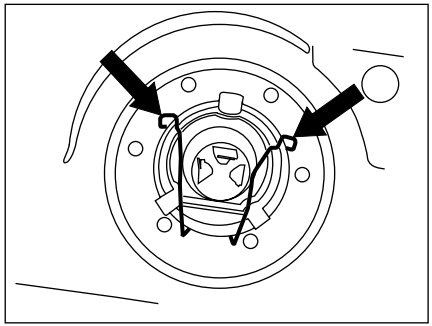

- دقت کنید در موقع نصب، شیارهای راهنما در وضعیت صحیح باشند و بست نگهدارنده به درستی نصب شده باشد.
- با دقت درپوش لاستیکی را نصب کنید.
- اتصال برقی لامپ را مجدداً نصب کنید.

چراغ‌های جلو دو واحدی

- زبانه C را بطرف بالا بکشید و درپوش محافظ را در آورید.
- فیش اتصال را جدا کنید.
- دو طرف بست ایمنی را فشار دهید تا آزاد شود، لامپ معیوب را تعویض کنید.
- دقت کنید که در موقع نصب، شیارهای راهنما در وضعیت صحیح باشند و بست نگهدارنده به درستی نصب شده باشد.
- اتصال لامپ برقی را مجدداً نصب کنید.

درپوش محافظ لامپ را نصب کنید.

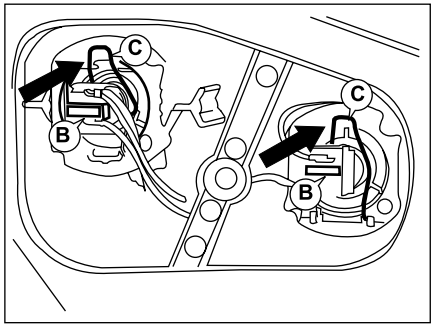

توضیحات:

لامپ را با پارچه خشک بردارید. سطح شیشه لامپ را با دست لمس نکنید

- برای تعویض لامپ سمت کمک راننده ابتدا لوله مخزن شیشه‌شوی را درآورید.

تشکیل بخار آب در کاسه چراغ‌ها در زمان استفاده از چراغ‌ها باعث منعکس نشدن نور می‌شود.

اگر با کارکرد چراغ‌ها به مرور از بین نرفت به نمایندگی مجاز مراجعه نمایید.

* درصورت نصب در خودروی شما

کیان باتری

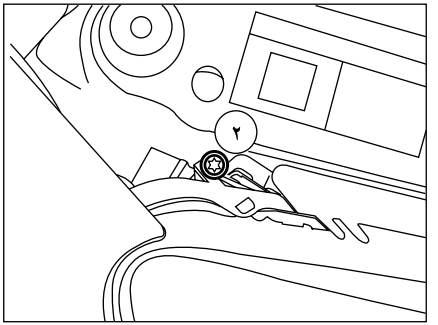

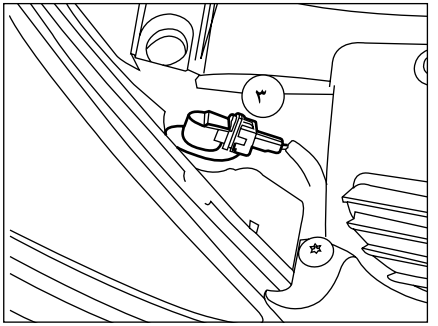

۲- چراغ‌های موقعیت (پارکینگ) W5W

- پین فیش اتصال ۲ را یک چهارم دور بچرخانید و لامپ را درآورید.
- لامپ را تعویض کنید.

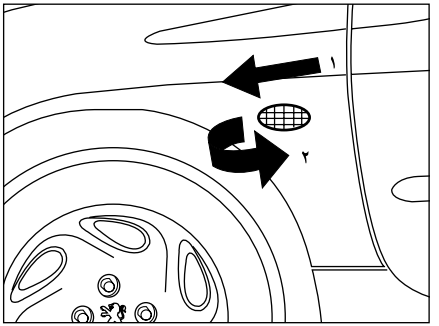

۳- چراغ های راهنما PY21W

- پین فیش اتصال ۳ را یک چهارم دور (به سمت جلوی خودرو) بچرخانید لامپ را بیرون بیاورید.
- لامپ را تعویض کنید.

چراغ راهنمای روی گلگیر WY5W

- چراغ راهنمای روی گلگیر را به سمت جلو و یا عقب بکشید و مجموعه قطعه را آزاد کنید.
- پایه فیش اتصال را نگاه دارید و قاب آن را یک چهارم دور بچرخانید.
- لامپ را تعویض کنید.

هشدار

برای تعویض لامپ‌ها، دقایقی پس از خاموش کردن لامپ اقدام نمایید زیرا دمای داغ و سوزانی دارد.

لامپ را با پارچهٔ خشک بردارید، چراغ‌های جلو با لنز پلی‌کربنات و لایه محافظ پوشیده شده‌اند. **از پاک کردن آن‌ها با پارچهٔ زبر و خشک و یا ماده پاک کننده و حلال‌ها جداً خودداری فرمائید.** برای شستن آن از یک اسفنج و آب صابون استفاده کنید. فقط از لامپ با مارک‌های زیر استفاده کنید.

TUNGSRAM-
PHILIPS-
OSRAM-
NORMA-

- برای تعویض لامپ سمت کمک راننده ابتدا لوله مخزن شیشه شوی را درآورید.

کیان باتری

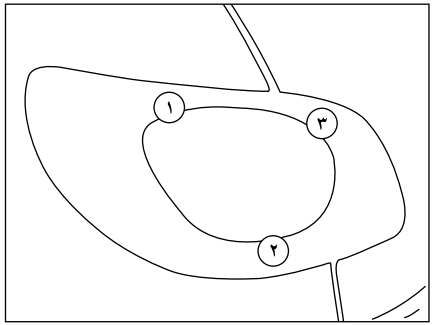

چراغ‌های عقب*

۱- چراغ های راهنما PY21W

۲- چراغ های دنده عقب P21W

۳- چراغ ترمز/چراغ هـــای موقعیت (پارکینگ) P21/5W

موکت صندوق را بردارید.

برای دسترســـی به مهره پلاســـتیکی (پروانه‌ای) روکش فومی را بردارید.

کل قطعه (چراغ) را درآورید.

هشدار

هنگام تعویض لامپ‌ها، باید مشخصات فنی و نوع لامپ رعایت شود.

* درصورت نصب در خودروی شما

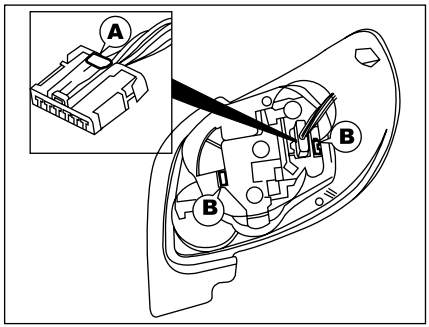

روی زبانه A فشار آورید و فیش اتصال برقی را قطع کنید. فوم را بردارید.

زبانه‌هـــای B را جـــدا کنید و قاب ســـرپیچ پلاتینی را درآورید. لامپ سوخته را تعویض کنید.

هنگام نصب لامپ مراقب باشـــید که سرپیچ لامپ‌ها و روکش فوم را به طور صحیح در جای خود قرار دهید.

هشدار

هنـــگام تعویض لامپ‌ها، از لمس لامپ با دســـت خودداری نمایید و آن را با یک دســـتمال تمیز و خشک بردارید.

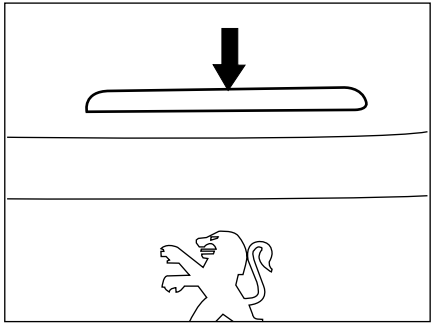

چراغ سوم خطر (قرمز)

این چراغ مجهز به LED است و لامپ قابل تعویض ندارد. در صورت بروز اشـــکال به یکی از نمایندگی های مجاز ایران خودرو مراجعه نمائید.

اخطار

- عملکرد کلیهٔ چراغ‌های بیرونی را قبل از شروع به رانندگی بررسی کنید.
- هنگام تعویض هر لامپ، کلید چراغ را خاموش کنید تا از اتصال کوتاه جلوگیری شود.
- عـــدم نصب صحیح گردگیر باعـــث نفوذ آب به داخل چراغ خواهد شد.

کیان باتری

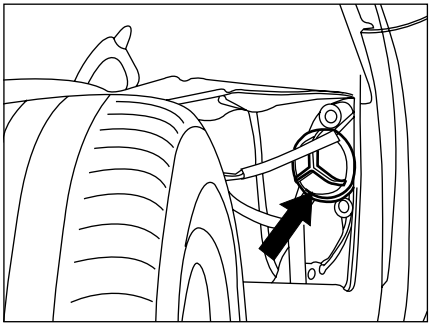

چراغ‌های مه شکن جلو H1 55W *

زیر درپوش لامپ را فشـــار دهید تا آزاد شود. درپوش را باز کنید.

درپوش را بچرخانید و بردارید.

اتصال برقی لامپ را قطع کنید.

برای درآوردن لامپ روی دو سر گیره نگهدارنده را فشار دهید.

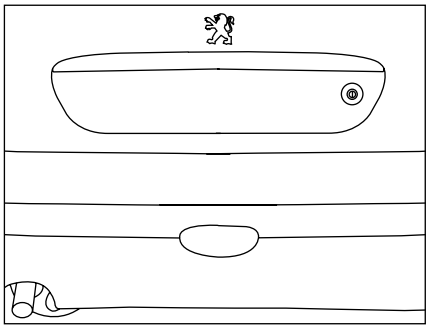

چراغ‌های مه شکن عقب P21W

چـــراغ را از گیره آزاد کنید و کل قطعـــه را درآورید. پین اتصال را یک چهارم دور بچرخانید و لامپ را بیرون بیاورید.

لامپ را تعویض کنید.

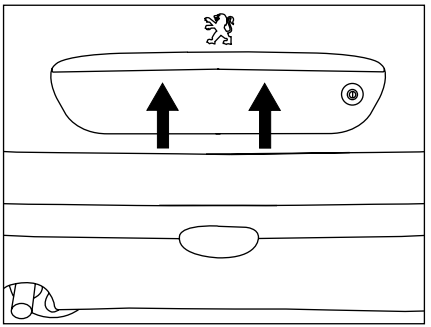

چراغ‌های پلاک خودرو W5W

یک پیچ گوشتی ظریف را در یکی از سوراخ‌های خارجی روکش شفاف وارد کنید.

برای آزاد کردن روکش شفاف، آن را به سمت خارج بکشید.

روکش شفاف را بردارید.

لامپ معیوب را تعویض کنید.

اخطار

لامپ‌ها تحت خلاء هســـتند و ممکن است هنگام تعویض شکسته شوند و ایجاد جراحت نمایند.

* درصورت نصب در خودروی شما

کیان باتری

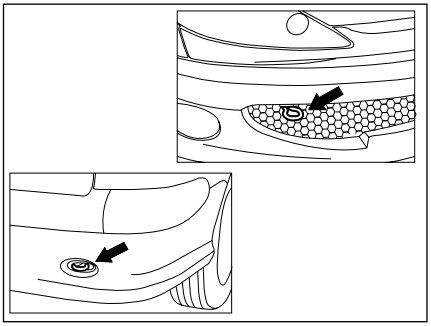

بکسل کردن بدون بلند کردن خودرو

(چهار چرخ روی زمین قرار دارد)

در این حالت شما باید همیشه از یک میله بکسل استفاده نموده و میله را به حلقه جلو یا عقب خودرو (مطابق تصاویر) وصل کنید.

- هنگام بکسل کردن، سرعت خودرو باید از ۵۰ کیلومتر در ساعت کمتر باشد و مسافت طی شده نیز کمتر از ۵۰ کیلومتر باشد.

هشدار

برای بکسل کردن هرگز از گریل‌های جلو رادیاتور استفاده نکنید.

حمل خودرو به روش بلند کردن

(دو چرخ روی زمین قرار دارد)

در این روش خودرو توسط وسیله دیگری با چرخ‌ها بلند شده و حمل می‌شود.

اخطار

- خودرو بکسل کننده همواره باید سنگین‌تر از خودروی بکسل شونده باشد.
- خودروی بکسل شونده نباید دارای سرنشین باشد.
- از خارج کردن سوئیچ استارت، یا بستن آن در زمان بکسل کردن خودرو بر روی چهار چرخ خودداری کنید چرا که باعث قفل شدن فرمان می‌شود. توصیه می‌شود سوئیچ را در موقعیت A قرار دهید.
- از یک میلهٔ محکم و ثابت جهت بکسل کردن استفاده نمایید. در صورت استفاده از طناب و یا کابل (هنگامی که قانون اجازه آن‌را می‌دهد)، باید خودروی بکسل شده قابل ترمزگیری باشد (امکان روشن شدن موتور آن باشد).
- نباید خودرویی را که امکان حرکت و رانندگی ندارد، بکسل نمود.
- هنگام بکسل کردن خودرو، فلاشر را روشن کنید.

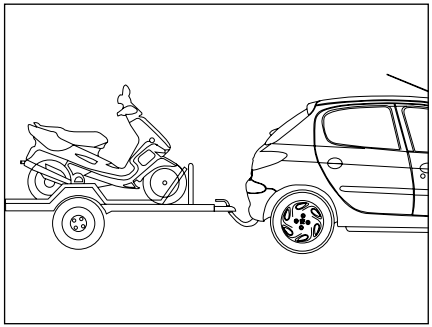

یدک‌کشی کاروان، قایق، واگن و غیره*

تنها از یدک‌کش‌های پژو که در مرحله طراحی خودروهای ۲۰۶، مورد آزمایش و تأیید قرار گرفته‌اند استفاده کنید. باید توجه داشت نصب یدک کش بوسیله نمایندگی مجاز صورت گیرد. خودروی ۲۰۶ اساساً برای جابجا کردن افراد و اسباب و اثاثیه همراه آنها طراحی شده است و لیکن امکان نصب یدک‌کش در پشت آن برای حمل کاروان، قایق یا... نیز در نظر گرفته شده است. رانندگی همراه با یدک‌کش باعث اعمال تنش‌های قابل توجه به خودروی کشنده می‌شود که راننده باید دقت و توجه زیادی هنگام رانندگی داشته باشد.

کیان باتری

با افزایش ارتفاع، چگالی هوا کاهش یافته که این امر باعث کاهش عملکرد موتور خودرو می‌شود. با توجه به مطلب یاد شده به ازای هر ۱۰۰۰ متر افزایش ارتفاع می‌بایست ۱۰ درصد از راندمان مورد نظر جهت یدک‌کش کم نمود.

توزیع بارهای وارده

بار وسایل مورد نظر جهت حمل را بگونه‌ای روی یدک‌کش توزیع کنید تا اجسام سنگین تا حد امکان نزدیک اکسل عقب خودرو قرار گیرند البته باید توجه داشت مقدار بار مجاز وارده در قسمت جلویی یدک‌کش از حد مجاز فراتر نرود.

خنک کردن

یدک‌کش در یک سطح شیب‌دار باعث افزایش دمای اب سیستم خنک کننده می‌شود از آنجا که سیستم فن بصورت الکتریکی کنترل می‌شود ظرفیت خنک‌کنندگی آن بستگی به سرعت موتور ندارد. برای این منظور می‌توان از دنده سنگین برای کاهش دور موتور و به تبع آن کاهش سرعت خودرو استفاده نمود. باید توجه داشت حداکثر بار مجاز اعمالی، بر روی یدک‌کش بر روی سطوح شیب‌دار طولانی، بستگی به شیب و دمای هوای محیط دارد.

توجه در هنگام یدک کشی:

باید به دمای سیستم خنک‌کننده توجه داشت. در صورت روشن شدن چراغ خطر سیستم خنک‌کننده می‌بایست توقف نموده، در حالت موتور روشن؛ با باز کردن فن بخاری در حالت ماکزیمم و ریختن آب روی رادیاتور، دما پایین آورده شود. از خاموش کردن موتور و ریختن آب روی سایر قطعات داغ جدا خودداری شود.

سیستم‌روشنایی

چراغ‌های جلویی اتومبیل می‌بایست بگونه‌ای تنظیم شوند تا باعث خیره شدن رانندگانی که از رو به رو حرکت می‌کنند نشود. همچنین می‌بایست چراغ خطرهای نصب شده بر روی یدک کش را پیش از حرکت بازبینی نمود

باد جانبی

حساسیت و تأثیرپذیری خودروی کشنده و یدک کش همراه آن با باد جانبی افزایش می‌یابد لذا به منظور حفظ کنترل و پایداری خودرو می‌بایست با یک سرعت مطمئن حرکت کرد.

اخطار

- به خاطر داشته باشید که زمانی که موتور خاموش باشد، بوستر ترمز کار نمی‌کند و برای ترمز کردن لازم است نیروی بیشتری به پدال وارد شود.
- در زمان خاموش بودن موتور، سیستم فرمان هیدرولیک و ترمز عمل نخواهد کرد.
- برای ممانعت از آسیب رسیدن به خودرو، باید از ترمز کردن شدید و همچنین شتاب گرفتن ناگهانی اجتناب نمود.

* درصورت نصب در خودروی شما

کیان باتری