سطح کلیه مایعات (مانند روغن موتور، روغن ترمز، مایع خنک‌کننده، مایع شیشه‌شوی و...) را علاوه بر برنامه بازدید دوره‌ای ارائه شده، به صورت منظم بازبینی کنید و در صورت نیاز مخازن را پر کنید، مگر اینکه به گونه‌ای دیگر قید شده باشد. اگر یکی از سطوح مایع موجود در مخازن به میزان قابل توجهی افت کرد، سیستم مربوطه را توسط یکی از نمایندگی‌های ایران خودرو مورد بازبینی قرار دهید.

توجه

برای مشاهده جدول سرویس‌های دوره‌ای و برنامه بازدید و کنترل به قسمت راهنمای گارانتی و برای مشاهده موقعیت اجزای مختلف موتور خودرو، به فهرست تصویری محفظه موتور مراجعه نمایید.

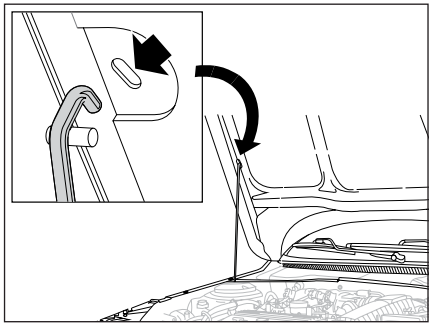

باز کردن درِ موتور

اهرم باز کن درِ موتور، واقع در قسمت چپ زیر داشبورد را بکشید.

اهرم ایمنی درِ موتور (زیر درِ موتور) را کشیده و درِ موتور را بلند کنید.

میله نگهدارنده را جا بزنید تا در موتور را باز نگه دارد.

بستن درِ موتور

میله نگهدارنده را به محل خود برگردانید.

درِ موتور را پایین بیاورید و از فاصله حدود ۳۰ سانتی‌متری رها کنید و کنترل نمایید که درِ موتور قفل شده باشد.

اخطار

- هنگامی که زیر در موتور کار می‌کنید، مراقب باشید زیرا برخی قسمت‌های موتور ممکن است بسیار داغ باشند (خطر سوختگی).
- از آنجا که پروانه خنک‌کن موتور ممکن است هر لحظه (حتی هنگامی که سوئیچ استارت خاموش است) به کار بیفتد، مراقب اشیاء و البسه خود باشید.
- از تماس طولانی‌مدت پوست با روغن‌ها یا مایعات استفاده شده خودداری کنید.

هشدار

- کلیه بازبینی‌ها باید در زمان خاموش بودن خودرو، انجام شود.

روغن‌ها یا مایعات مستعمل را در شبکه فاضلاب یا بر روی زمین نریزید.

کیان باتری

بررسی سطح روغن موتور

برای حصول اطمینان از قرائت صحیح، خودرو باید بر روی یک سطح مسطح و بدون شیب پارک شده باشد و موتور حداقل برای ۳۰ دقیقه خاموش و سرد شده باشد.

- میل مدرج را از دسته آن گرفته و به طور کامل بیرون بیاورید.
- انتهای میل مدرج را با استفاده از یک پارچه تمیز بدون کرک پاک‌کنید.
- میل مدرج را دوباره جا زده و به طور کامل به پایین فشار دهید، سپس آن را بیرون بکشید تا سطح روغن را به صورت چشمی بازبینی کنید:

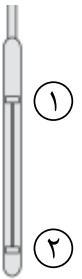

سطح مناسب روغن بین دو علامت مشخص شده در پایین میل مدرج (۱) حداکثر و (۲) حداقل) است.

اگر مشاهده کردید که سطح روغن از علامت اول بیشتر یا از علامت دوم پایین‌تر است، موتور را استارت نکنید.

- اگر سطح روغن بالاتر از حد باشد، با یکی از نمایندگی‌های ایران خودرو تماس بگیرید. (خطر آسیب دیدن موتور)
- اگر سطح روغن کمتر از حد باشد، باید روغن موتور اضافه کنید.

افزایش سطح روغن موتور

- درپوش پرکن روغن را باز کنید تا به دهانه پرکن دسترسی پیدا کنید.
- روغن را در مقادیر کم اضافه کنید تا از پاشش آن بر روی اجزای موتور جلوگیری شود. (خطر آتش‌سوزی)
- قبل از بازبینی مجدد سطح روغن با استفاده از میل مدرج چند دقیقه صبر کنید.
- در صورت نیاز روغن بیشتری اضافه کنید.
- پس از بازبینی سطح، به دقت درپوش پرکن روغن و میل مدرج را در جای خود قرار دهید.

برای تعویض روغن موتور، مطابق برنامه ارائه شده در قسمت گارانتی، به نمایندگی‌های مجاز مراجعه نموده و سوابق تعویض روغن را ثبت نمایید.

اخطار

- هنگام اضافه کردن روغن دقت کنید که روغن روی قطعات موتور نریزد زیرا احتمال آتش‌سوزی وجود خواهد داشت. بستن درپوش را فراموش نکنید، زیرا خطر ایجاد آتش‌سوزی به دلیل پاشیدن روغن بر روی قطعات داغ موتور وجود دارد.
- اگر در حالی که موتور داغ است روغن آن را تعویض می‌کنید (که توصیه نمی‌شود)، مراقب باشید بر اثر پاشیده شدن روغن دچار سوختگی نشوید.

هشدار

- افزودن هرگونه مکمل به روغن موتور مجاز نمی‌باشد.
- نمایشگر فقط در صورت کاهش سطح روغن از حداقل میزان لازم، اخطار می‌دهد و هیچ‌گاه گذشتن از حداکثر را نشان نمی‌دهد و فقط با خواندن گیج قابل تشخیص است.

بررسی سطح روغن ترمز

سطح روغن ترمز از روی بدنه مخزن روغن ترمز قابل رؤیت می‌باشد. سطح روغن باید بین دو خط مشخص شده روی مخزن باشد و چنانچه از خط حداقل پایین‌تر بیاید چراغ هشدار روشن شده و باید برای بررسی و رفع عیب به نمایندگی‌های مجاز مراجعه نمایید.

اخطار

روغن ترمز شدیداً سمی است و باید در ظرف در بسته و دور از دسترس کودکان قرار گیرد. چنانچه اتفاقاً از آن خورده شد، سریعاً به پزشک مراجعه نمایید.

- از تماس روغن ترمز با دست و چشم جلوگیری کنید. در صورت تماس با پوست، محل را فوراً با آب فراوان بشویید و در صورت تماس با چشم، پس از شست و شو به پزشک مراجعه کنید.

هشدار

- روغن ترمز سطوح رنگ شده را خراب می‌کند. لذا در صورت تماس روغن ترمز با این سطوح، ابتدا روغن را با یک تکه پارچه تمیز جمع کنید. سپس محل را با آب و شامپوی خودرو بشویید.
- در صورت سوراخ شدن مخزن روغن ترمز، فوراً به نمایندگی‌های مجاز مراجعه نمایید.
- در صورت تعویض لنت ترمز، به افزایش سطح روغن ترمز در مخزن توجه نمایید.

کیان باتری

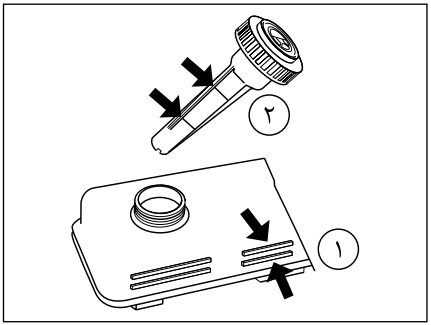

بررسی سطح روغن هیدرولیک فرمان

برای بررسی سطح روغن هیدرولیک فرمان به یکی از دو روش زیر عمل نمایید:

۱- در صورت شفاف بودن بدنه مخزن روغن هیدرولیک، سطح روغن از روی بدنه قابل رؤیت بوده و میزان این روغن باید بین دو خط مشخص شده روی مخزن باشد.

۲- در صورتی که سطح روغن قابل مشاهده نباشد، ابتدا برای جلوگیری از ورود گرد و خاک به مخزن، درِ مخزن را کاملاً تمیز و سپس باز کنید. در را بردارید و با تکه پارچه تمیز بدون پرز میله آن را پاک کنید. آن را دوباره جاگذاری و برای بررسی سطح روغن از مخزن خارج کنید. میزان این روغن باید بین دو خط مشخص شده روی میله باشد.

در هر دو حالت، در صورتی که میزان روغن از خط حداقل پایین‌تر باشد به مقدار مناسب روغن هیدرولیک فرمان اضافه نمایید.

بیش از اندازهٔ لازم در مخزن روغن نریزید!

در صورت کاهش متوالی یا ناگهانی در سطح روغن، تحت هیچ شرایطی از خودرو استفاده نکنید و با نمایندگی‌های مجاز تماس حاصل نمایید.

اگر مشخص شود افت روغن کُند است می‌توانید با ریختن روغن اضافی در مخزن، خودرو را با طی مسافتی کوتاه برای عیب‌یابی به نزدیک‌ترین تعمیرگاه مجاز برسانید.

اخطار

- روغن هیدرولیک فرمان شدیداً سمی است و باید در ظرف در بسته و دور از دسترس کودکان قرار گیرد. چنانچه اتفاقاً از آن خورده شد، سریعاً به پزشک مراجعه نمایید.
- در صورت تماس روغن هیدرولیک با پوست یا چشم، محل را فوراً با آب فراوان شست و شو دهید.
- به دلیل احتمال آتش‌سوزی مراقب باشید روغن هیدرولیک روی موتور گرم نریزد.

هشدار

روغن هیدرولیک سطوح رنگ شده را خراب می‌کند. لذا در صورت تماس روغن هیدرولیک با این سطوح، ابتدا روغن را با یک تکه پارچه تمیز جمع کنید. سپس محل را با آب و شامپوی مخصوص خودرو بشویید.

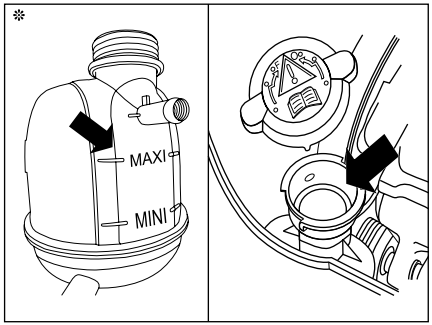

بررسی مایع خنک‌کننده

سطح مایع خنک‌کننده باید بطور منظم و هنگامی که خودرو در سطح کاملاً افقی پارک شده و موتور سرد شده است، بر اساس علامت‌های روی دیواره منبع انبساط یا رادیاتور، بازرسی شود. سطح مایع باید بین علامت‌های حداقل (MIN) و حداکثر (MAX) بوده و در صورت نیاز مایع خنک‌کننده اضافه شود.

افزایش سطح مایع خنک‌کننده

در صورت داغ بودن موتو، حدود یک ساعت صبر کنید تا آمپر آب به محدوده پایینی برسد. سپس با احتیاط درِ منبع انبساط یا رادیاتور را دو دور بچرخانید و اجازه دهید فشار داخل آن افت کند.

سپس به میزان لازم مایع خنک‌کننده اضافه کرده و مجدداً درِ آن را ببندید.

مطمئن شوید که در به شکل مناسب و کامل بسته شده است.

کیان باتری

واریانت / اطلاعات	پارس TU5 بنزینی	پارس XU7 بنزینی	پارس موتور XU7P بنزینی
ظرفیت حجم موتور (cc)	۱۵۸۷	۱۷۶۱	۱۷۶۱
قطر x میزان جابجایی پیستون (mm)	۸۲ × ۷۸/۵ (mm)	۸۳ × ۸۱/۴ (mm)	۸۳ × ۸۱/۴ (mm)
حداکثر قدرت طبق استاندارد EEC	105hp(78kw)@ 5600 rpm	94hp(70kw) @ 6000 rpm	97hp(72kw) @ 5500 rpm
حداکثر گشتاور طبق استاندارد EEC(Nm)	142 NM @ 4000 rpm	144 NM @ 3000 rpm	146 NM @ 4500 (rpm)
تعداد سوپاپ	۱۶	۸	۸
تعداد سیلندر	۴	۴	۴
نوع سوخت	بنزین بدون سرب با اکتان ۹۵	بنزین بدون سرب با اکتان ۹۵	بنزین بدون سرب با اکتان ۹۵
سطح آلایندگی	یورو ۵	یورو ۵	یورو ۵
کاتالیزور	بله	بله	بله
گیربکس‌ها	۵ دنده دستی	۵ دنده دستی	۵ دنده دستی
ظرفیت روغن (به لیتر): - موتور (با تعویض فیلتر) - گیربکس	۴/۷ ۲	۴/۷ ۲	۴/۷ ۲

کیان باتری

ظرفیت	میزان
تعداد سرنشین	۵ نفر
حجم صندوق عقب	۴۷۰ لیتر ۳۹۵ لیتر*
باک بنزین	۶۰ لیتر ۵۵ لیتر **
مخزن شیشه‌شوی	۲/۷ لیتر
روغن ترمز	۰/۵۵ لیتر
میزان شارژ گاز کولر	۵۸۰ گرم
ظرفیت مدار سیستم خنک‌کننده (در حالت خشک)	۶/۶ لیتر
مایع سیستم خنک‌کننده	۷/۴

** ممکن است بسته به نوع مخزن سوخت، حجم باک بنزین خودروی شما ۵۵ لیتر باشد.

کیان باتری

- سطح کیفی و گرانروی روغن موتور مجاز برای موتور XU7 ، معادل با API SJ-SAE 20W50 می‌باشد.
- روش بازرسی سطح روغن موتور: خودرو رادر سطح صاف قراردهید، موتور راروشن کرده تا گرم شود. سپس موتور را خاموش نموده و بعد از ۵ دقیقه سطح روغن را اندازه بگیرید.
- میزان مصرف روغن موتور (کم کردن روغن موتور) در موتورهای XU7 حدکثر ۰/۳ لیتر در هر ۱۰۰۰ کیلومتر می‌تواند باشد.
- افزودن هرگونه مکمل به روغن موتور مجاز نمی‌باشد.
- در شرایط سخت نظیر توقف‌های کوتاه و مکرر، ترافیک سنگین شهری، حرکت با دنده سنگین به مدت طولانی با دورهای بالا، پیمایش کم، محیط آلوده و گرد و غبار، دمای بیش از ۴۵ درجه، استفاده از سوخت نامناسب، افزایش ناگهانی شتاب موتور (take off)، کاهش ناگهانی شتاب خودرو (دنده معکوس)، تعویض دنده در دور بالا و .... لازم است انجام سرویس‌های دوره‌ای به ویژه فیلتر هوا، فیلتر بنزین، روغن موتور، روغن گیربکس، تسمه تایم و تسمه آلترناتور، در نصف کارکرد و زمان توصیه شده در جدول سرویس‌های ادواری انجام پذیرد. (فاصله تعویض در شرایط سخت برابر است با فاصله تعویض در شرایط عادی تقسیم بر ۲)
- سطح کیفی روغن هیدرولیک فرمان قابل استفاده ATF DEXRON II-D بوده و سطح آن در مخزن همیشه می‌بایست بین ۲ خط Min و Max قرار داشته باشد.
- هنگام تعویض تسمه‌های تایم و آلترناتو، وضعیت غلطک‌ها و هرزگردهای مرتبط بررسی شده و در صورت نیاز تعویض گردند.
- بازبینی سیستم‌های مشهود کیسه هوا و اتصالات الکتریکی و الکترونیک، پس از ۱۰ سال از عمر مفید خودرو درکنار سرویس‌های ادواری الزامی می‌باشد.
- هنگام انجام سرویس تعویض روغن، نیاز به تعویض درپوش فیلتر روغن نمی‌باشد.

کیان باتری

۳- جدول سرویس‌های دوره‌ای پژو پارس با موتور TU5

انجام سرویس‌های دوره‌ای هر ۱۰۰۰۰ کیلومتر الزامی می‌باشد.

سرویس/بازدید	10000	20000	30000	40000	50000	60000	70000	80000	90000	100000	110000	120000	130000	140000	150000	160000	170000	180000	190000	200000
سرویس بازدید و کنترل	هر ۱۰۰۰۰ کیلومتر یا یک سال (هرکدام زودتر فرا برسد)																			
تعویض روغن موتور با فیلتر	هر ۱۰۰۰۰ کیلومتر یا یک سال (هرکدام زودتر فرا برسد)																			
تعویض فیلتر هوا	❊	❊	❊	❊	❊	❊	❊	❊	❊	❊	❊	❊	❊	❊	❊	❊	❊	❊	❊	❊
تعویض فیلتر هوای اتاق	❊	❊	❊	❊	❊	❊	❊	❊	❊	❊	❊	❊	❊	❊	❊	❊	❊	❊	❊	❊
تعویض فیلتر بنزین	❊	❊	❊	❊	❊	❊	❊	❊	❊	❊	❊	❊	❊	❊	❊	❊	❊	❊	❊	❊
تعویض شمع موتور		❊		❊		❊		❊		❊		❊		❊		❊		❊		❊
تعویض روغن ترمز	هر ۴۰۰۰۰ کیلومتر یا دو سال (هرکدام زودتر فرا برسد)																			
تعویض مایع سیستم خنک‌کننده	هر ۲ سال یکبار (استفاده از ضد یخ پایه آلی الزامی می‌باشد)																			
تعویض تسمه تایم و تسمه آلترناتور	هر ۸۰۰۰۰ کیلومتر یا سه سال (هرکدام زودتر فرا برسد)																			
بازدید و سرریز روغن گیربکس				❊				❊				❊				❊				❊
بازدید لنت ترمز جلو و عقب		❊		❊		❊		❊		❊		❊		❊		❊		❊		❊
بازدید کفشک‌های ترمز عقب				❊				❊				❊				❊				❊

توجه:

- عمر مفید قطعات سیستم کیسه هوا ۱۵ سال پس از تاریخ تولید خودرو می‌باشد. پس از اتمام مدت زمان مذکور، مشتری موظف به مراجعه به یکی از نمایندگی‌های مجاز ایران خودرو بوده تا نسبت به تعویض قطعات سیستم کیسه هوا اقدام شود. لازم به ذکر است درصورت عدم مراجعه به موقع به نمایندگی‌ها جهت تعویض قطعات سیستم کیسه هوا مسئولیت ناشی از عدم عملکرد صحیح سیستم مذکور خارج از تعهد ایران خودرو خواهد بود.
- بازبینی سیستم‌های مشهود کیسه هوا و اتصالات الکتریکی و الکترونیک، پس از ده سال از عمر مفید خودرو درکنار سرویس‌های ادواری الزامی می‌باشد.

* درصورت نصب در خودروی شما

کیان باتری

- سطح کیفی و گرانروی روغن موتور مجاز برای موتور TU5 ، معادل با API SL-SAE 10W40 می‌باشد.
- روش بازرسی سطح روغن موتور: خودرو را در سطح صاف قرار دهید، موتور را روشن کرده تا گرم شود. سپس موتور را خاموش نموده و بعد از ۵ دقیقه سطح روغن را اندازه بگیرید.
- میزان مصرف روغن موتور (کم کردن روغن موتور) در موتورهای TU5 حدکثر ۰,۳ لیتر در هر ۱۰۰۰ کیلومتر می‌تواند باشد.
- افزودن هرگونه مکمل به روغن موتور مجاز نمی‌باشد.
- در شرایط سخت نظیر توقف‌های کوتاه و مکرر، ترافیک سنگین شهری، حرکت با دنده سنگین به مدت طولانی با دورهای بالا، پیمایش کم، محیط آلوده و گرد و غبار، دمای بیش از ۴۵ درجه، استفاده از سوخت نامناسب، افزایش ناگهانی شتاب موتور (take off)، کاهش ناگهانی شتاب خودرو (دنده معکوس)، تعویض دنده در دور بالا و .... لازم است انجام سرویس‌های دوره‌ای به ویژه فیلتر هوا، فیلتر بنزین، روغن موتور، روغن گیربکس، تسمه تایم و تسمه آلترناتور، در نصف کارکرد و زمان توصیه شده در جدول سرویس‌های ادواری انجام پذیرد. (فاصله تعویض در شرایط سخت برابر است با فاصله تعویض در شرایط عادی تقسیم بر ۲)
- سطح کیفی روغن هیدرولیک فرمان قابل استفاده ATF D/ATX بوده و سطح آن در مخزن همیشه می‌بایست بین ۲ خط add و c قرار داشته باشد.
- هنگام تعویض تسمه‌های تایم و آلترناتو، وضعیت غلطک‌ها و هرزگردهای مرتبط بررسی شده و در صورت نیاز تعویض گردند.
- بازبینی سیستم‌های مشهود کیسه هوا و اتصالات الکتریکی و الکترونیک، پس از ۱۰ سال از عمر مفید خودرو درکنار سرویس‌های ادواری الزامی می‌باشد.
- هنگام انجام سرویس تعویض روغن، نیاز به تعویض درپوش فیلتر روغن نمی‌باشد.

کیان باتری

۴- جدول سرویس‌های دوره‌ای پژو پارس با موتور XU7P

انجام سرویس‌های دوره‌ای مطابق جدول ذیل الزامی می‌باشد.

سرویس/بازدید	10000	20000	25000	30000	40000	50000	55000	60000	70000	80000	85000	90000	100000	110000	115000	120000	130000	140000	145000	150000	160000	170000	175000	180000	190000	200000
سرویس بازدید و کنترل [1]	❊		❊		❊		❊		❊		❊		❊		❊		❊		❊		❊		❊		❊	
تعویض روغن موتور با فیلتر	❊		❊		❊		❊		❊		❊		❊		❊		❊		❊		❊		❊		❊	
تعویض فیلتر هوای موتور	❊		❊		❊		❊		❊		❊		❊		❊		❊		❊		❊		❊		❊	
تعویض فیلتر هوای اتاق	❊		❊		❊		❊		❊		❊		❊		❊		❊		❊		❊		❊		❊	
تعویض فیلتر بنزین	❊		❊		❊		❊		❊		❊		❊		❊		❊		❊		❊		❊		❊	
تعویض شمع موتور					❊						❊						❊						❊			
تعویض روغن ترمز (با سطح کیفی DOT4)	هر ۴۰۰۰۰ کیلومتر یا دو سال (هرکدام زودتر فرا برسد)																									
تعویض مایع سیستم خنک‌کننده	هر ۲ سال یکبار (استفاده از ضد یخ پایه آلی الزامی می‌باشد)																									
تعویض تسمه تایم و تسمه آلترناتور	هر ۶۰۰۰۰ کیلومتر یا ۳ سال از تاریخ تحویل و یا آخرین تعویض																									
بازدید و سرریز روغن گیربکس					❊				❊				❊				❊				❊				❊	
بازدید لنت ترمز جلو و عقب	❊		❊		❊		❊		❊		❊		❊		❊		❊		❊		❊		❊		❊	
بازدید کفشک‌های ترمز عقب					❊				❊				❊				❊				❊				❊	

(۱) فاصله بین سرویس‌های بازدید و کنترل مطابق جدول یا یکسال (هر کدام زودتر فرا برسد).

توجه:

- عمر مفید قطعات سیستم کیسه هوا ۱۵ سال پس از نصب بر روی خودرو می‌باشد. پس از اتمام مدت زمان مذکور، مشتری موظف به مراجعه به یکی از نمایندگی‌های مجاز ایران خودرو بوده تا نسبت به تعویض قطعات سیستم کیسه هوا اقدام شود. لازم به ذکر است درصورت عدم مراجعه به موقع به نمایندگی‌ها جهت تعویض قطعات سیستم کیسه هوا مسئولیت ناشی از عدم عملکرد صحیح سیستم مذکور خارج از تعهد ایران خودرو خواهد بود.
- بازبینی سیستم‌های مشهود کیسه هوا و اتصالات الکتریکی و الکترونیک، پس از ده سال از عمر مفید خودرو درکنار سرویس‌های ادواری الزامی می‌باشد.

کیان باتری

- سطح کیفی و گرانروی روغن موتور مجاز برای موتور XU7P، معادل API SN-SAE 0W20 می‌باشد.
- روش بازرسی سطح روغن موتور: خودرو را در سطح صاف قراردهید، موتور را روشن کرده تا گرم شود. سپس موتور را خاموش نموده و بعد از ۵ دقیقه سطح روغن را اندازه بگیرید.
- میزان مصرف روغن موتور (کم کردن روغن موتور) در موتورهای XU7 حداکثر ۰/۳ لیتر در هر ۱۰۰۰ کیلومتر می‌تواند باشد.
- افزودن هرگونه مکمل به روغن موتور مجاز نمی‌باشد.
- در شرایط سخت نظیر توقف‌های کوتاه و مکرر، ترافیک سنگین شهری، حرکت با دنده سنگین به مدت طولانی با دورهای بالا، پیمایش کم، محیط آلوده و گرد و غبار، دمای بیش از ۴۵ درجه، استفاده از سوخت نامناسب، افزایش ناگهانی شتاب موتور (take off)، کاهش ناگهانی شتاب خودرو (دنده معکوس)، تعویض دنده در دور بالا و .... لازم است انجام سرویس‌های دوره‌ای به ویژه فیلتر هوا، فیلتر بنزین، روغن موتور، روغن گیربکس، تسمه تایم و تسمه آلترناتور، در نصف کارکرد و زمان توصیه شده در جدول سرویس‌های ادواری انجام پذیرد. (فاصله تعویض در شرایط سخت برابر است با فاصله تعویض در شرایط عادی تقسیم بر ۲)
- از روغن موتوری که بیش از ۳ سال از تاریخ تولید آن گذشته، استفاده نگردد.
- سطح کیفی روغن هیدرولیک فرمان قابل استفاده ATF DEXRON II-D بوده و سطح آن در مخزن همیشه می‌بایست بین ۲ خط Min و Max قرار داشته باشد.
- هنگام تعویض تسمه‌های تایم و آلترناتو، وضعیت غلطک‌ها و هرزگردهای مرتبط بررسی شده و در صورت نیاز تعویض گردند.
- بازبینی سیستم‌های مشهود کیسه هوا و اتصالات الکتریکی و الکترونیک، پس از ۱۰ سال از عمر مفید خودرو درکنار سرویس‌های ادواری الزامی می‌باشد.
- هنگام انجام سرویس تعویض روغن، نیاز به تعویض درپوش فیلتر روغن نمی‌باشد.

کیان باتری